Tiger 900 GT, Tiger 900 GT Pro, Tiger 900 Alpine Edition, Tiger 900 Rally Pro et Tiger 900 Desert Edition

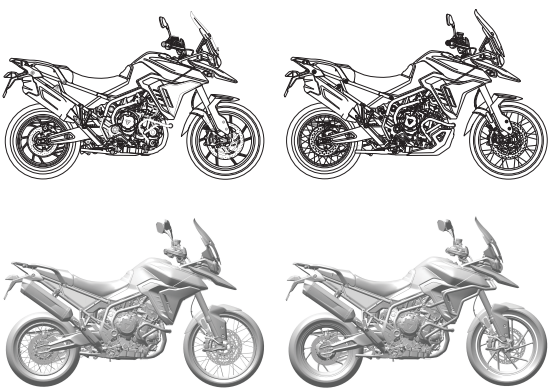

Ce manuel contient des informations sur la/les moto(s) Triumph Tiger 900 GT, Tiger 900 GT Pro, Tiger 900 Alpine Edition, Tiger 900 Rally Pro et Tiger 900 Desert Edition. Rangez toujours ce Manuel du propriétaire avec la moto et consultez-le chaque fois que vous avez besoin d'informations.

Toutes les informations contenues dans cette publication sont basées sur les informations les plus récentes disponibles à la date d'impression. Triumph se réserve le droit d'apporter des changements à tout moment sans préavis et sans obligation.

Reproduction totale ou partielle interdite sans l'autorisation écrite de Triumph Motorcycles Limited.

© Copyright 05.2025 Triumph Motorcycles Limited, Hinckley, Leicestershire, Angleterre.

Publication numéro 3850558-FR édition 1

SOMMAIRE

Ce manuel se compose de plusieurs sections. La table des matières ci-dessous vous aidera à trouver le début de chaque section où, dans le cas des sections principales, une nouvelle table des matières vous aidera à trouver le sujet spécifique que vous recherchez.

03 AVANT-PROPOS

09 SÉCURITÉ D'ABORD

20 ÉTIQUETTES D'AVERTISSEMENT

22 IDENTIFICATION DES PIÈCES

27 NUMÉROS DE SÉRIE

29 TABLEAU DE BORD

69 INFORMATIONS GÉNÉRALES

115 CONDUITE DE LA MOTO

131 ACCESSOIRES, CHARGEMENT ET PASSAGERS

139 ENTRETIEN ET RÉGLAGE

211 NETTOYAGE ET REMISAGE

225 GARANTIE

239 CARACTÉRISTIQUES

271 INDEX

278 INFORMATIONS D'HOMOLOGATION

Manuel du propriétaire

⚠ AVERTISSEMENT

Ce Manuel du propriétaire ou le Guide de démarrage rapide (si fourni avec la moto), ainsi que tous les autres documents fournis avec votre moto, doivent être considérés comme faisant partie intégrante de votre moto et doivent rester avec elle, même si vous la vendez par la suite.

Tous les conducteurs doivent lire ce Manuel du propriétaire, le Guide de démarrage rapide et tous les autres documents fournis avec votre moto avant de la conduire, afin de se familiariser parfaitement avec l'utilisation correcte des commandes de la moto, ses possibilités et ses limitations.

Ne pas prêter cette moto à d'autres personnes car sa conduite sans bien en connaître les commandes, les caractéristiques, les possibilités et les limitations peut entraîner une perte de contrôle de la moto susceptible de provoquer des blessures graves, voire mortelles.

Merci d'avoir choisi une moto Triumph. Cette moto est le produit de l'utilisation par Triumph de techniques éprouvées, d'essais exhaustifs, et d'efforts continus pour atteindre une fiabilité, une sécurité et des performances de tout premier ordre.

Lire ce Manuel du propriétaire avant de conduire la moto pour se familiariser avec le fonctionnement correct des commandes de votre moto, ses caractéristiques, ses possibilités et ses limitations.

Ce manuel comprend des conseils de sécurité de conduite, mais ne contient pas toutes les techniques et compétences nécessaires pour conduire une moto en toute sécurité.

Triumph conseille vivement à tous les conducteurs de suivre la formation nécessaire pour être en mesure de conduire cette moto en toute sécurité.

La dernière version du présent Manuel du propriétaire contenant toutes les modifications est disponible auprès des concessionnaires et en ligne, sur www.triumphmotorcycles.co.uk/handbooks dans les langues suivantes :

- Anglais
- Anglais États-Unis
- Arabe
- Chinois
- Néerlandais
- Français
- Allemand
- Italien
- Japonais
- Portugais (Brésil)
- Espagnol
- Suédois
- Thaï
- Finnois (disponible en ligne uniquement sur www.triumphmotorcycles.co.uk/handbooks)
- Polonais (disponible en ligne uniquement sur www.triumphmotorcycles.co.uk/handbooks)

- Portugais (disponible en ligne uniquement sur www.triumphmotorcycles.co.uk/handbooks).

Les langues disponibles pour ce Manuel du propriétaire dépendent du modèle de moto et du pays.

Code QR

Pour télécharger le Manuel du propriétaire,

saisir l'adresse ci-dessous dans un navigateur Web :

www.triumphmotorcycles.co.uk/handbooks

OU ;

scanner le code QR à l'aide d'un smartphone ou d'une tablette :

Ce code QR figure également sur un autocollant apposé sur la moto, soit sous la selle, soit derrière le flanc.

Après avoir saisi l'adresse Web ou scanné le code QR, le navigateur ouvre une page Web où permettant de sélectionner et de télécharger le Manuel du propriétaire.

Informations techniques Triumph

Les procédures de maintenance qui nécessitent des connaissances particulières ou des outils spéciaux sont décrites dans le Manuel d'entretien disponible sur www.triumphtechnicalinformation.com.

OU ;

scanner le code QR à l'aide d'un smartphone ou d'une tablette :

L'inscription est obligatoire pour accéder au site.

Danger, Avertissement, Attention et Note

Les informations particulièrement importantes sont présentées sous la forme suivante :

⚠ DANGER

Ce symbole de danger attire l'attention sur des instructions ou procédures qui doivent être respectées scrupuleusement pour éviter des blessures graves, voire mortelles.

⚠ AVERTISSEMENT

Ce symbole d'avertissement attire l'attention sur des instructions ou procédures qui doivent être respectées scrupuleusement pour éviter des blessures graves, voire mortelles.

⚠ ATTENTION

Ce symbole de mise en garde attire l'attention sur des instructions ou procédures qui doivent être observées strictement pour éviter des blessures légères à modérées.

AVIS

Ce symbole de note attire l'attention sur des points d'un intérêt particulier pour l'efficacité et la commodité d'une opération.

Étiquettes d'avertissement



À certains emplacements sur la moto, le symbole ci-dessus est affiché. Ce symbole signifie ATTENTION : CONSULTER LE MANUEL et est suivi d'une représentation graphique du sujet concerné et/ou d'un texte.

Ne jamais essayer de conduire la moto ou d'effectuer des réglages sans se reporter aux instructions appropriées contenues dans ce manuel.

Pour connaître l'emplacement de toutes les étiquettes affichant ce symbole, se reporter à la section intitulée Emplacement des étiquettes d'avertissement de ce Manuel du propriétaire. Lorsque c'est nécessaire, ce symbole apparaît aussi sur les pages contenant les informations appropriées.

Entretien

Pour assurer une longue vie sûre et sans problèmes à votre moto, ne confiez son entretien qu'à une personne compétente possédant des connaissances spécialisées et affichant une compréhension technique des motos, comme un concessionnaire Triumph agréé.

Un concessionnaire Triumph agréé possède les connaissances, l'équipement et la compétence nécessaires pour entretenir correctement votre moto Triumph.

Pour trouver votre concessionnaire Triumph agréé le plus proche, visitez le site Triumph à www.triumph.co.uk ou téléphonez au distributeur agréé de votre pays. Leur adresse figure dans le Carnet d'entretien qui accompagne ce manuel.

Système antibruit

Il est interdit de modifier le système antibruit de la moto.

Les propriétaires sont avisés que la loi peut interdire :

- À quiconque de déposer ou de rendre inopérant, sauf à des fins d'entretien, de réparation ou de remplacement, tout dispositif ou élément de la conception incorporé dans un véhicule neuf dans le but de réduire le bruit, avant sa vente ou sa livraison à l'acheteur final ou pendant son utilisation, et
- D'utiliser le véhicule après qu'un tel dispositif ou élément de la conception a été déposé ou mis hors service par quiconque.

Parmi les actes d'altération présumés figurent les actes énumérés ci-dessous :

- Dépose ou perforation du silencieux, des déflecteurs, des collecteurs ou de tout autre composant servant au transport des gaz d'échappement.
- Dépose ou perforation de toute partie du système d'admission.
- Absence de maintenance adéquate.
- Remplacement de toute pièce mobile du véhicule, ou de toute pièce du système d'échappement ou d'admission, par une pièce autre que celle spécifiée par le fabricant.

Adressez-vous à Triumph

Notre relation avec vous ne s'arrête pas à l'achat de votre Triumph. Vos observations sur l'achat et votre expérience de propriétaire sont très importantes pour nous aider à développer nos produits et nos services à votre intention.

Veuillez nous aider en veillant à ce que votre concessionnaire Triumph agréé ait votre adresse e-mail et l'enregistre chez nous. Vous recevrez alors à votre adresse e-mail une invitation à prendre part à une enquête en ligne sur la satisfaction des clients, où vous pourrez nous faire part de vos observations.

Votre équipe Triumph.

Utilisation tout-terrain

Les motos sont conçues pour une utilisation routière et tout-terrain légère. L'utilisation tout-terrain légère comprend les routes pavées, sales ou en gravier, mais pas les courses de motocross, toutes les compétitions tout-terrain (telles que les courses de motocross ou d'enduro), ou du tout-terrain avec un passager.

L'utilisation tout-terrain légère n'inclut pas les sauts ou de passer sur des obstacles. Ne pas essayer de sauter sur des bosses ou par-dessus des obstacles. Ne pas essayer de passer sur des obstacles.

Page réservée

La moto

⚠ AVERTISSEMENT

Cette moto est conçue pour une utilisation routière et tout-terrain légère. L'utilisation tout-terrain légère comprend les routes pavées, sales ou en gravier, mais pas les courses de motocross, toutes les compétitions tout-terrain (telles que les courses de motocross ou d'enduro), ou du tout-terrain avec un passager.

L'utilisation tout-terrain légère n'inclut pas les sauts ou de passer sur des obstacles. Ne pas essayer de sauter sur des bosses ou par-dessus des obstacles. Ne pas essayer de passer sur des obstacles.

Une utilisation hors route extrême peut entraîner une perte de contrôle de la moto susceptible de provoquer des blessures graves, voire mortelles.

⚠ AVERTISSEMENT

Cette moto est prévue pour être utilisée comme un véhicule à deux roues capable de transporter un conducteur seul ou un conducteur et un passager (sous réserve que la moto soit équipée d'une selle et de repose-pieds pour passager).

Le poids total du conducteur et du passager, des accessoires et des bagages éventuels ne doit pas dépasser la charge limite maximale indiquée dans la section Spécifications.

Le non-respect des conseils ci-dessus peut entraîner une perte de contrôle de la moto susceptible de provoquer des blessures graves, voire mortelles.

⚠ AVERTISSEMENT

La moto est équipée d'un convertisseur catalytique sous le moteur. Tout comme le système d'échappement, il atteint une température très élevée pendant le fonctionnement du moteur.

Éviter tout contact des matériaux inflammables comme l'herbe, le foin, la paille, les feuilles, les vêtements et les bagages avec toute pièce du système d'échappement ou le convertisseur catalytique, car ils risqueraient de s'enflammer.

Toujours veiller à ce que des matériaux inflammables n'entrent pas en contact avec le système d'échappement ou le convertisseur catalytique.

Le non-respect des conseils ci-dessus peut entraîner un risque d'incendie susceptible de provoquer des blessures graves, voire mortelles.

⚠ AVERTISSEMENT

Cette moto n'est pas prévue pour tracter une remorque ni pour être équipée d'un side-car.

L'installation d'un side-car ou d'une remorque peut affecter la maniabilité, la stabilité ou d'autres aspects du fonctionnement de la moto.

Le non-respect des conseils ci-dessus peut entraîner une perte de contrôle de la moto susceptible de provoquer des blessures graves, voire mortelles.

⚠ AVERTISSEMENT

Le fait de conduire la moto hors route peut entraîner un relâchement des rayons des roues.

Veiller à contrôler les rayons avant et après la conduite de la moto hors route. Contacter une personne compétente possédant des connaissances spécialisées et affichant une compréhension technique des motos, comme un concessionnaire Triumph agréé.

Des rayons desserrés peuvent affecter la maniabilité et la stabilité, ce qui peut entraîner une perte de contrôle de la moto susceptible de provoquer des blessures graves, voire mortelles.

⚠ AVERTISSEMENT

Vérifier régulièrement que les jantes et les rayons ne sont ni usés ni endommagés.

Vérifier la tension des rayons aux intervalles indiqués dans le programme d'entretien. Contacter une personne compétente possédant des connaissances spécialisées et affichant une compréhension technique des motos, comme un concessionnaire Triumph agréé, pour serrer les rayons desserrés, le cas échéant.

Des rayons mal serrés peuvent affecter la maniabilité et la stabilité, ce qui peut entraîner une perte de contrôle de la moto susceptible de provoquer des blessures graves, voire mortelles.

AVIS

Le fait de conduire la moto dans des conditions extrêmes telles que sur des routes mouillées et boueuses, sur des terrains accidentés ou dans des environnements poussiéreux et humides, peut entraîner une usure et des dommages supérieurs à la moyenne au niveau de certains composants.

Par conséquent, l'entretien et le remplacement des composants usés ou endommagés peuvent être nécessaires avant que l'entretien périodique ne soit atteint.

Il est important d'inspecter la moto après une utilisation dans des conditions extrêmes et d'entretenir ou de remplacer tous les composants usés ou endommagés.

Vapeurs de carburant et gaz d'échappement

⚠ DANGER

Ne mettez jamais le moteur en marche ou ne le laissez jamais tourner dans un endroit fermé.

Faire toujours fonctionner la moto en plein air ou dans une pièce avec la ventilation adéquate.

Les gaz d'échappement sont toxiques et peuvent entraîner une perte de conscience et la mort en très peu de temps.

⚠ AVERTISSEMENT

L'ESSENCE EST EXTRÊMEMENT INFLAMMABLE :

- Toujours arrêter le moteur pour faire le plein d'essence.

- Rester attentif et vigilant pendant le ravitaillement.

- Ne pas ravitailler ni ouvrir le bouchon de réservoir de carburant en fumant ou à proximité d'une flamme nue.

- Veiller à ne pas répandre d'essence sur le moteur, les tuyaux d'échappement ou les silencieux pendant le ravitaillement.

- En cas d'ingestion ou d'inhalation d'essence ou si elle a pénétré dans les yeux, consulter immédiatement un médecin.

- En présence d'essence sur la peau, se laver immédiatement à l'eau savonneuse et enlever immédiatement les vêtements contaminés par l'essence.

- Le contact avec de l'essence peut causer des brûlures et d'autres troubles cutanés graves.

Le non-respect des conseils ci-dessus peut entraîner des blessures graves, voire mortelles.

Casque et vêtements



⚠ DANGER

Un casque est l'un des équipements les plus importants pour un motocycliste, car il le protège contre les blessures à la tête. Le casque du conducteur et celui du passager doivent être choisis avec soin et doivent s'adapter confortablement et fermement à la tête du conducteur et à celle du passager. Un casque de couleur vive rend les motocyclistes beaucoup plus visibles pour les autres conducteurs.

Un casque ouvert au visage offre une certaine protection dans un accident, mais un casque complètement fermé en offre davantage.

Toujours porter une visière ou des lunettes homologuées pour une bonne visibilité et se protéger les yeux.

Le non-respect des conseils ci-dessus entraînera des blessures graves, voire mortelles.

⚠ AVERTISSEMENT

Le conducteur de la moto et son passager (sur les modèles permettant d'embarquer un passager) doivent tous deux porter des vêtements appropriés, y compris un casque de moto, des lunettes de protection, des gants, des bottes, un pantalon (bien ajusté autour des genoux et des chevilles) et une veste de couleur vive.

En cas d'utilisation tout-terrain (sur les modèles adaptés à une utilisation tout-terrain), le pilote doit toujours porter des vêtements appropriés, y compris un pantalon et des bottes.

Des vêtements de couleur vive rendent les motocyclistes beaucoup plus visibles pour les autres conducteurs.

Même si une protection totale n'est pas possible, le port des vêtements de protection peut réduire les risques de blessures graves, voire mortelles.

Entretien et équipement

⚠ AVERTISSEMENT

En cas de doute quant au fonctionnement correct ou sûr de cette moto, contacter une personne compétente possédant des connaissances spécialisées et affichant une compréhension technique des motos, comme un concessionnaire Triumph agréé.

L'utilisation d'une moto présentant un dysfonctionnement peut aggraver la défaillance et compromettre la sécurité.

La poursuite de l'utilisation malgré de mauvaises performances de la moto peut affecter la maniabilité, la stabilité ou d'autres aspects du fonctionnement de la moto, entraînant une perte de contrôle de la moto entraînant une perte de contrôle de la moto susceptible de provoquer des blessures graves, voire mortelles.

⚠ AVERTISSEMENT

Vérifier que tout l'équipement exigé par la loi est en place et fonctionne correctement.

La dépose ou la modification des feux, silencieux, systèmes antipollution ou antibruit de la moto peut constituer une infraction à la loi.

Une modification incorrecte ou erronée peut affecter la maniabilité, la stabilité ou tout autre aspect du fonctionnement de la moto, entraînant une perte de contrôle de la moto susceptible de provoquer des blessures graves, voire mortelles.

⚠ AVERTISSEMENT

Si la moto a subi un accident, une collision ou une chute, elle doit faire l'objet d'un examen et d'une réparation.

Les inspections et les réparations doivent être effectuées par une personne compétente possédant des connaissances spécialisées et une compréhension technique des motos, comme un concessionnaire Triumph agréé.

Tout accident peut causer des dégâts sur la moto qui, s'ils ne sont pas réparés correctement, risquent d'occasionner un autre accident pouvant entraîner des blessures graves, voire mortelles.

Stationnement

⚠ AVERTISSEMENT

Coupez toujours le moteur et retirez la clé de contact avant de laisser la moto sans surveillance. En retirant la clé, vous réduisez le risque d'utilisation de la moto par des personnes sans autorisation ou sans formation.

En laissant la moto en stationnement, rappelez-vous toujours ce qui suit :

- Engagez la première vitesse pour contribuer à empêcher la moto de rouler et de tomber de la béquille.

- Le moteur, le radiateur, le système d'échappement, le combiné de suspension arrière et les freins sont chauds après la conduite. NE garez PAS la moto à un endroit où des piétons, des animaux et/ou des enfants sont susceptibles de la toucher.

- Ne la garez pas sur terrain meuble ou sur une surface fortement inclinée. La moto risque de basculer si elle est garée dans ces conditions.

Pour plus de détails, se reporter à la section Conduite de la moto du présent Manuel du propriétaire.

Le non-respect des conseils ci-dessus peut entraîner des blessures graves, voire mortelles ou des dommages matériels.

Conduite

⚠ DANGER

Ne jamais conduire la moto lorsque l'on est fatigué ou sous l'influence de l'alcool ou d'autres drogues.

La loi interdit la conduite sous l'influence de l'alcool ou d'autres drogues.

Le fait de conduire en étant fatigué ou sous l'influence de l'alcool ou d'autres drogues réduit la capacité du conducteur à garder le contrôle, ce qui peut une perte de contrôle de la moto et provoquer des blessures graves, voire mortelles.

⚠ AVERTISSEMENT

Tous les conducteurs doivent être titulaires d'un permis de conduire une moto.

La conduite de la moto sans permis est illégale et peut entraîner des poursuites.

L'utilisation de la moto sans formation formelle aux techniques de conduite correctes nécessaires à l'obtention d'un permis est dangereuse.

Le non-respect des conseils ci-dessus peut entraîner une perte de contrôle de la moto susceptible de provoquer des blessures graves, voire mortelles.

⚠ AVERTISSEMENT

Toujours conduire attentivement et porter l'équipement protecteur mentionné par ailleurs dans cette section Sécurité d'abord.

Ne pas oublier que, dans un accident, une moto n'offre pas la même protection contre les chocs qu'une voiture.

Le non-respect des conseils ci-dessus peut entraîner des blessures graves, voire mortelles.

⚠ AVERTISSEMENT

Cette moto doit être conduite dans le respect des limitations de vitesse en vigueur sur la route utilisée.

La conduite d'une moto à grande vitesse peut être dangereuse car le temps de réaction à un danger diminue considérablement avec l'augmentation de la vitesse.

Toujours réduire la vitesse dans les conditions de conduite pouvant être dangereuses, comme en cas de mauvais temps ou de circulation dense.

Le non-respect des conseils ci-dessus peut entraîner une perte de contrôle de la moto susceptible de provoquer des blessures graves, voire mortelles.

⚠ AVERTISSEMENT

Observer continuellement les changements de revêtement, de trafic et de vent et y adapter sa conduite. Tous les véhicules à deux roues sont soumis à des forces externes susceptibles d'affecter la maniabilité, la stabilité ou d'autres aspects de leur fonctionnement.

Ces forces sont notamment les suivantes :

- Turbulences causées par les autres véhicules

- Nids de poule, chaussées déformées ou endommagées

- Mauvais temps

- Erreur de conduite.

Toujours conduire la moto à vitesse modérée et en évitant la circulation dense jusqu'à être familiarisé avec son comportement et sa conduite. Ne jamais dépasser les limitations de vitesse.

Le non-respect des conseils ci-dessus peut entraîner une perte de contrôle de la moto susceptible de provoquer des blessures graves, voire mortelles.

Tremblement/Louvoiement

Le louvoiement est une oscillation relativement lente de l'arrière de la moto, alors que le tremblement se traduit par des secousses rapides et assez sensibles au niveau du guidon. Ces phénomènes sont assez similaires pais associés à différents problèmes de stabilité généralement dus à une répartition incorrecte des charges ou à un problème d'ordre mécanique, comme des roulements usés ou détendus, ou des pneus sous-gonflés ou usés.

Vous devez réagir de la même façon si l'un ou l'autre de ces phénomènes se produit. Maintenez fermement le guidon sans pour autant bloquer vos bras ou lutter contre les mouvements de la direction. Relâchez doucement l'accélérateur afin de ralentir progressivement. Ne freinez pas et n'accélérez pas pour tenter d'éliminer le tremblement ou le louvoiement. Dans certains cas, il peut être conseillé de vous pencher sur le réservoir de carburant afin de transférer le poids sur l'avant.

Copyright © 2005 Motorcycle Safety Foundation. Tous droits réservés. Utilisation autorisée.

Guidon et repose-pieds

⚠ AVERTISSEMENT

Le conducteur doit garder le contrôle de la moto en gardant constamment les mains sur le guidon.

La maniabilité et la stabilité d'une moto sont affectées si le pilote retire ses mains du guidon.

Le non-respect des conseils ci-dessus peut entraîner une perte de contrôle de la moto susceptible de provoquer des blessures graves, voire mortelles.

⚠ AVERTISSEMENT

Pendant la marche de la moto, le conducteur et le passager (le cas échéant) doivent toujours utiliser les repose-pieds fournis.

En utilisant les repose-pieds, le conducteur et le passager réduiront le risque de contact accidentel avec des organes de la moto, ainsi que le risque de blessures causées par des vêtements qui se prennent dans les pièces mobiles.

Le non-respect des conseils ci-dessus peut entraîner une perte de contrôle de la moto susceptible de provoquer des blessures graves, voire mortelles.

⚠ AVERTISSEMENT

Toujours vérifier que les repose-pieds passager sont complètement déployés lors du transport d'un passager.

Ne jamais transporter de passager sans qu'il ou elle utilise les repose-pieds entièrement déployés.

Un mauvais placement des pieds sur la moto au lieu de sur les repose-pieds peut avoir les conséquences suivantes :

- Les pieds ou les vêtements du passager se coincent dans la moto.

- Le passager entre en contact avec les tuyaux d'échappement chauds.

Le non-respect des conseils ci-dessus peut entraîner une perte de contrôle de la moto susceptible de provoquer des dégâts matériels ou des blessures graves, voire mortelles.

⚠ AVERTISSEMENT

Les indicateurs d'angle d'inclinaison ne doivent pas être utilisés comme indication de l'angle auquel la moto peut être inclinée en toute sécurité.

Cela dépend de nombreuses conditions, y compris, sans limitation :

- Revêtement de la route

- État des pneus

- Météo

L'inclinaison à un angle dangereux peut entraîner une perte de contrôle de la moto susceptible de provoquer des blessures graves, voire mortelles.

⚠ AVERTISSEMENT

Toujours remplacer les butées d'indicateurs d'angle d'inclinaison lorsqu'elles sont usées à leur limite maximale.

Une moto dont les indicateurs d'angle d'inclinaison sont usés au-delà de la limite maximale pourra être inclinée à un angle dangereux.

L'inclinaison à un angle dangereux peut entraîner une perte de contrôle de la moto susceptible de provoquer des blessures graves, voire mortelles.

⚠ AVERTISSEMENT

Lorsque la moto s'incline en virage et que l'indicateur d'angle d'inclinaison, fixé au marchepied conducteur, entre en contact avec le sol, elle approche de sa limite d'inclinaison.

Il est dangereux d'incliner davantage la moto.

L'inclinaison à un angle dangereux peut entraîner une perte de contrôle de la moto susceptible de provoquer des blessures graves, voire mortelles.

Pièces et accessoires

⚠ AVERTISSEMENT

Les propriétaires doivent savoir que les seuls accessoires, pièces et conversions approuvés pour une moto Triumph sont ceux qui portent l'homologation officielle Triumph.

Nous recommandons de faire monter les accessoires et conversions par une personne compétente possédant des connaissances spécialisées et une compréhension technique des motos, comme un concessionnaire Triumph agréé.

En particulier, il est extrêmement dangereux de monter ou remplacer des pièces ou accessoires dont le montage nécessite le démontage des circuits électriques ou d'alimentation ou l'ajout de composants à ces circuits. De telles modifications risquent d'entraîner un risque pour la sécurité.

Le montage de pièces, accessoires ou conversions non homologués peut affecter la maniabilité, la stabilité ou tout autre aspect du fonctionnement de la moto, entraînant une perte de contrôle de la moto susceptible de provoquer des blessures graves, voire mortelles.

Triumph décline toute responsabilité concernant les défauts causés par le montage de pièces, accessoires ou conversions non homologués.

Triumph décline toute responsabilité concernant les défauts causés par le montage incorrect de pièces, accessoires ou conversions homologués.

Page réservée

ÉTIQUETTES D'AVERTISSEMENT

Côté gauche

AVIS
Les étiquettes décrites sur cette page et les suivantes attirent l'attention sur les informations importantes concernant la sécurité et contenues dans ce manuel. Avant de prendre la route, veiller à assimiler les informations auxquelles se rapportent ces étiquettes et s'y conformer.

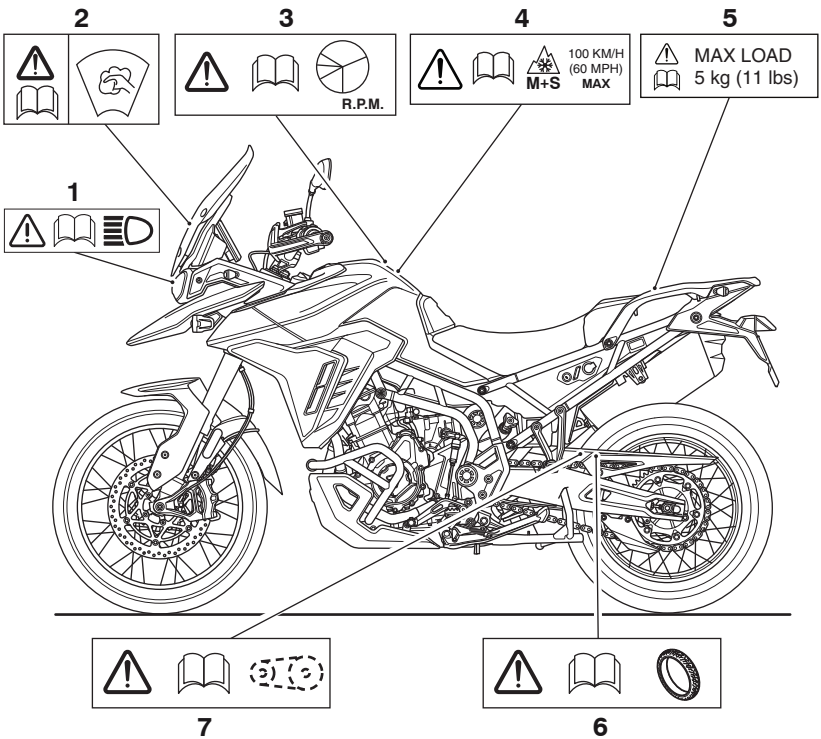

1. Phare (page 207)
2. Pare-brise (page 218)
3. Rodage (page 111)
4. Pneus boue et neige (page 243) (applicable à certains pneus en option uniquement)
5. Sacoches (le cas échéant) (page 131)
6. Pneus (page 190)
7. Chaîne de transmission (page 161)

Côté droit

AVIS

Tous les autocollants et étiquettes d'avertissement, à l'exception de l'étiquette de rodage, sont apposés sur la moto avec un adhésif fort. Dans certains cas, les étiquettes sont mises en place avant l'application de la couche de laque. Par conséquent, toute tentative d'enlèvement des étiquettes d'avertissement entraînera des dégâts à la peinture ou à la carrosserie.

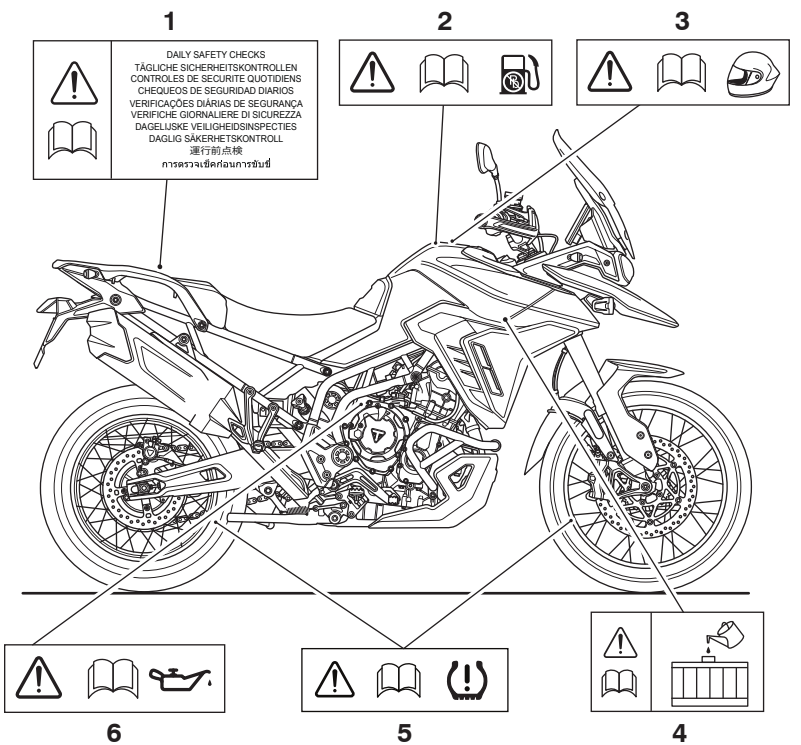

1. **Contrôles de sécurité quotidiens (sur la base de la selle pour passager (page 112)**
2. **Carburant sans plomb (page 94)**
3. **Casque (page 12)**
4. **Liquide de refroidissement (page 154 et page 156)**
5. **Système de contrôle de pression des pneus(le cas échéant) (page 191)**
6. **Huile moteur (page 147)**

IDENTIFICATION DES PIÈCES

Tiger 900 GT, Tiger 900 GT Pro et Tiger 900 Alpine Edition

Côté gauche

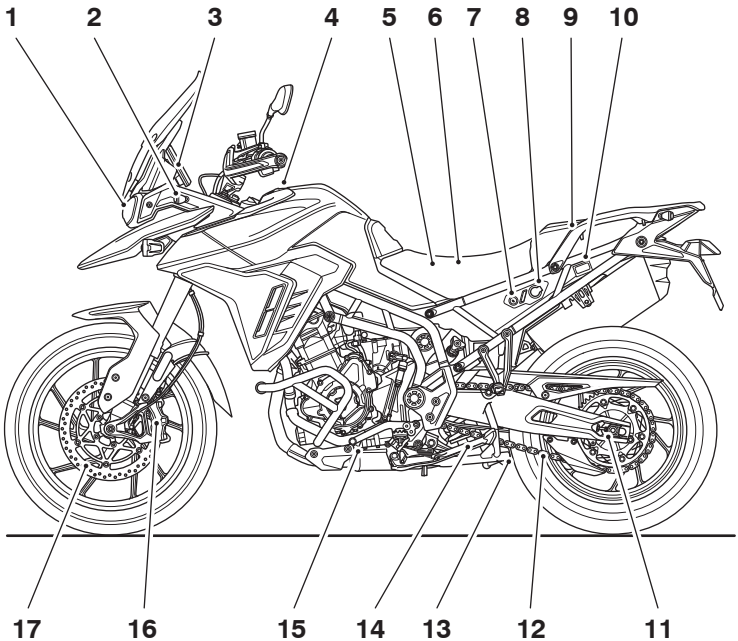

1. Phare
2. Indicateur de direction avant
3. Prise électrique pour accessoires (avant)
4. Réservoir de carburant et bouchon de réservoir
5. Trousse à outils (sous la selle du conducteur)
6. Logement de batterie et boîte à fusibles (sous la selle du conducteur)
7. Verrou de selle
8. Prise électrique pour accessoires (arrière, le cas échéant)
9. Prise USB (sous la selle pour passager)
10. Commutateur de selle pour passager chauffante (le cas échéant)
11. Dispositif de réglage de roue arrière
12. Chaîne de transmission
13. Béquille centrale (selon l'équipement)
14. Béquille latérale
15. Pédale de changement de vitesses
16. Étrier de frein avant
17. Disque de frein avant
18. Feu antibrouillard

Côté droit

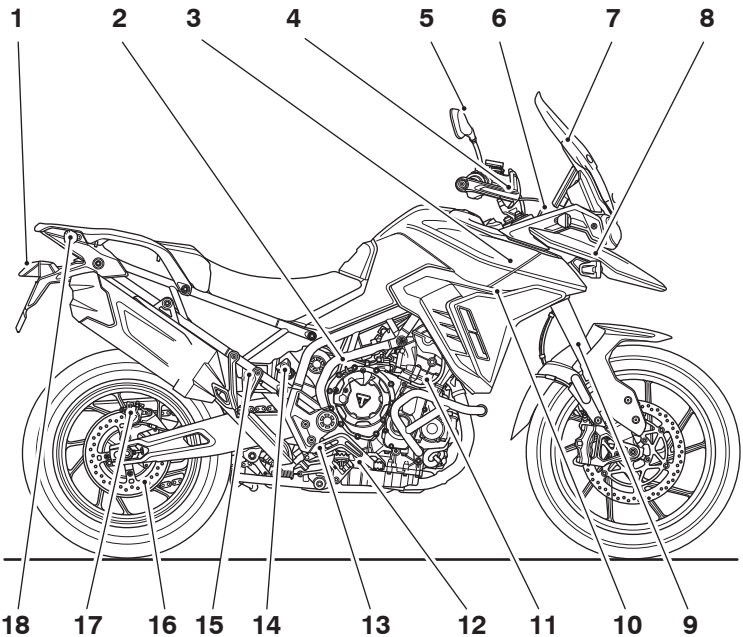

1. Feu arrière
2. Bouchon de remplissage d'huile
3. Vase d'expansion du liquide de refroidissement (sous le réservoir de carburant)
4. Protège-mains (le cas échéant)
5. Rétroviseur
6. Réglage du phare
7. Pare-brise
8. Feu antibrouillard (le cas échéant)
9. Fourche avant
10. Bouchon de radiateur/circuit de refroidissement
11. Câble d'embrayage
12. Viseur transparent de niveau d'huile moteur
13. Pédale de frein arrière
14. Dispositif de réglage de précharge des ressorts de suspension arrière (Tiger 900 GT)
15. Réservoir de liquide du frein arrière
16. Étrier de frein arrière
17. Disque de frein arrière
18. Indicateur de direction arrière

IDENTIFICATION DES PIÈCES

Tiger 900 Rally Pro et Tiger 900 Desert Edition

Côté gauche

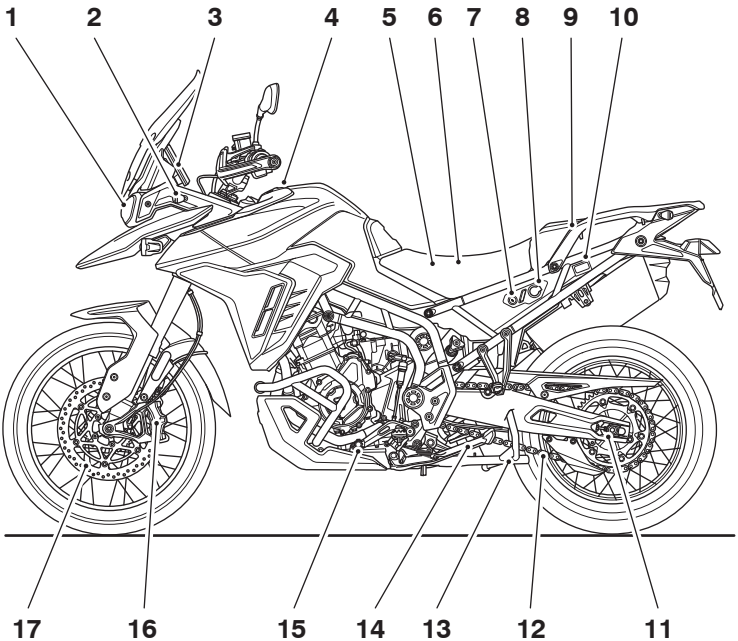

1. Phare
2. Indicateur de direction avant
3. Prise USB C
4. Réservoir de carburant et bouchon de réservoir de carburant (sous le réservoir de carburant)
5. Trousse à outils (sous la selle du conducteur)
6. Logement de batterie et boîte à fusibles (sous la selle du conducteur)
7. Verrou de selle
8. Prise électrique pour accessoires (arrière, le cas échéant)
9. Prise USB (sous la selle pour passager)
10. Commutateur de selle pour passager chauffante (le cas échéant)
11. Dispositif de réglage de roue arrière
12. Chaîne de transmission
13. Béquille centrale (selon l'équipement)
14. Béquille latérale
15. Pédale de changement de vitesses
16. Étrier de frein avant
17. Disque de frein avant

Côté droit

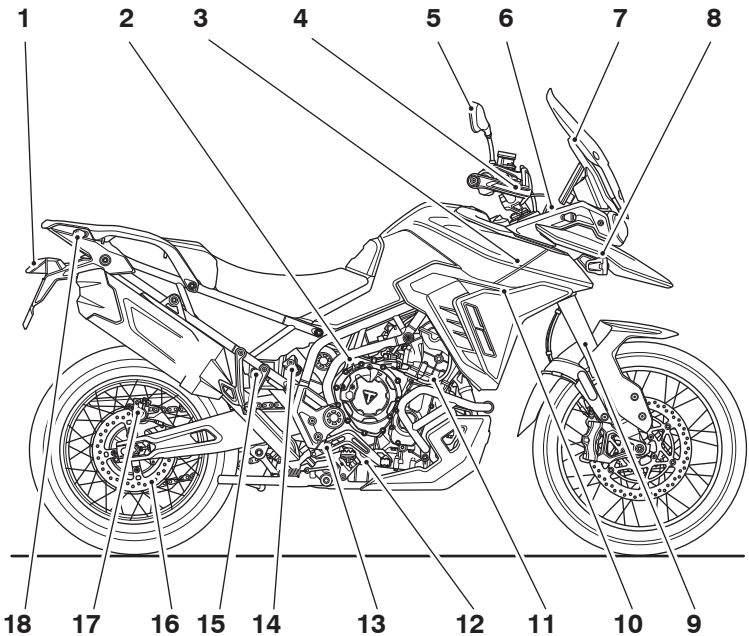

1. Feu arrière
2. Bouchon de remplissage d'huile
3. Vase d'expansion du liquide de refroidissement (sous le réservoir de carburant)
4. Protège-mains (le cas échéant)
5. Rétroviseur
6. Réglage du phare
7. Pare-brise
8. Feu antibrouillard (le cas échéant)
9. Fourche avant
10. Bouchon de radiateur/circuit de refroidissement
11. Câble d'embrayage
12. Viseur transparent de niveau d'huile moteur
13. Pédale de frein arrière
14. Réglage de précharge des ressorts de suspension arrière
15. Réservoir de liquide du frein arrière
16. Étrier de frein arrière
17. Disque de frein arrière
18. Indicateur de direction arrière

IDENTIFICATION DES PIÈCES

Identification des pièces vues de la position du conducteur

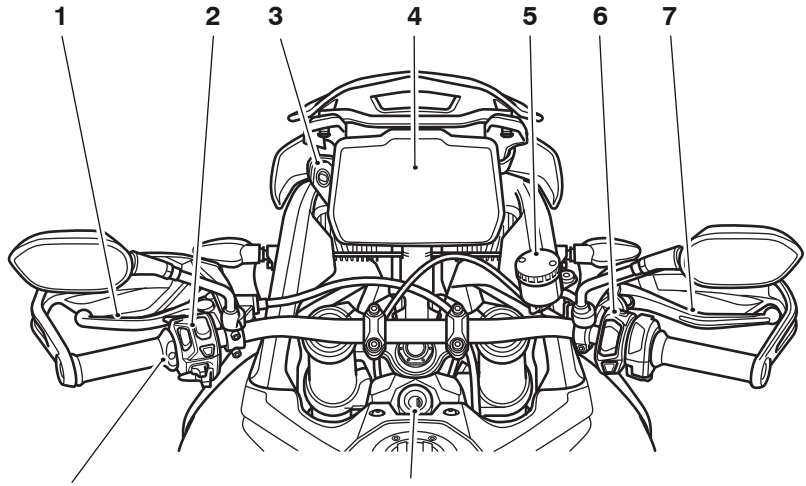

clgj

1. Levier d'embrayage
2. Boîtier de commutateurs gauche, voir page 76
3. Connecteur USB C
4. Tableau de bord, voir page 30
5. Réservoir de liquide du frein avant
6. Boîtier de commutateurs droit, voir page 75
7. Levier de frein avant
8. Commutateur d'allumage
9. Commutateur de poignées chauffantes (selon l'équipement)

Numéro d'identification du véhicule (VIN)

Le numéro d'identification du véhicule (VIN) est poinçonné dans le cadre, près du roulement de colonne. Il figure aussi sur une étiquette fixée au côté gauche de la colonne de direction.

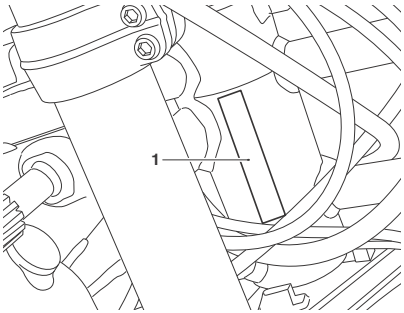

1. Numéro d'identification du véhicule (côté droit)

Noter le VIN dans l'espace prévu dans le Manuel du propriétaire de la moto.

Numéro de série du moteur

Le numéro de série du moteur est embouti sur le carter moteur supérieur, juste au-dessus du carter d'embrayage.

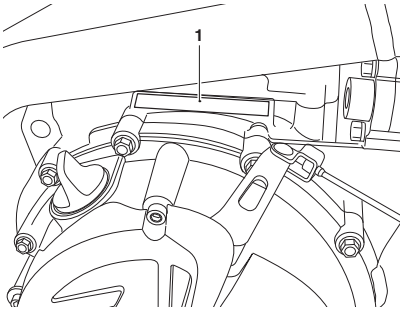

1. Numéro de série du moteur

Noter le numéro de série du moteur dans l'espace prévu dans le Manuel du propriétaire de la moto.

Page réservée

Table des matières

Disposition du tableau de bord 30
Témoins 31
- Témoin d'anomalie (MIL) du système de gestion du moteur 31
- Témoin de basse pression d'huile 32
- Témoin d'antidémarrage/alarme 32
- Témoin du système de freinage antiblocage (ABS) 33
- Témoin d'antipatinage (TC) 34
- Témoin d'antipatinage (TC) désactivé 34
- Témoin d'indicateur de direction 35
- Feux de détresse 35
- Témoin de faisceau de route 35
- Témoin des feux de jour (DRL) automatiques (selon l'équipement) 35
- Témoin de bas niveau de carburant 36
- Témoin de basse pression de pneu (motos avec TPMS) 36

Messages d'avertissement et d'information 37
Compteur de vitesse 39
Odometer (Totalisateur) 40
Compte-tours 40
Jauge de carburant 41
Thermomètre de liquide de refroidissement 41
Température d'air ambiant 42
Affichage de position de boîte de vitesses 43
Navigation dans l'écran 43
Modes de conduite 44
- Sélection du mode de conduite 45
- Configuration du mode de conduite 48
- Paramètres ABS 51
- Paramètres MAP 52
- Réglages de l'antipatinage 52

Menu principal 53
- Affichage 54
- Moto 59
- Voyage 65
- Bluetooth® 67

TABLEAU DE BORD

Disposition du tableau de bord

La moto est équipée d'un écran de tableau de bord numérique à transistor à couche mince (TFT) couleur de 7 pouces (18 cm). Selon les options de menu sélectionnées, plusieurs des symboles et voyants illustrés ci-dessous peuvent apparaître dans différentes zones de l'écran d'affichage.

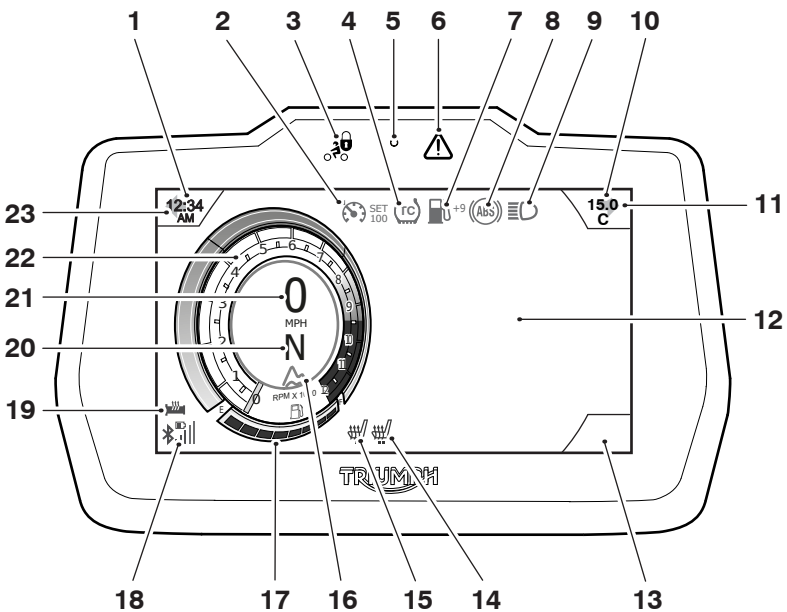

1. Horloge
2. Témoin d'état du régulateur de vitesse
3. Témoin d'état de l'alarme/antidémarrage (l'alarme est un kit accessoire)
4. Emplacement du symbole d'avertissement
5. Capteur de luminosité du tableau de bord
6. Témoin
7. Emplacement du symbole d'avertissement
8. Témoin d'ABS
9. DRL/témoin de faisceau de route
10. Température ambiante
11. Indicateur de direction et feu de détresse droit
12. Zone de menu
13. Emplacement du symbole Menu
14. Selle chauffante passager
15. Selle chauffante du conducteur
16. Mode de conduite actuel
17. Jauge de carburant
18. Fonctionnalité *Bluetooth*® (si connecté)
19. Poignées chauffantes
20. Position de la commande de vitesses
21. Compteur de vitesse
22. Compte-tours
23. Indicateur de direction et feu de détresse gauche

Témoins

AVIS

Si un témoin rouge s'allume, arrêter immédiatement la moto.

Si un témoin orange s'allume, il n'est pas nécessaire d'arrêter immédiatement la moto.

Lire tous les messages d'avertissement et corriger le problème.

Lorsque le contact est mis, les témoins du tableau de bord s'allument pendant 1,5 seconde, puis s'éteignent (sauf ceux qui restent normalement allumés jusqu'au démarrage du moteur, comme décrit aux pages suivantes).

Témoin d'anomalie (MIL) du système de gestion du moteur

⚠ AVERTISSEMENT

Réduisez la vitesse et ne continuez pas de rouler plus longtemps que nécessaire avec le témoin d'anomalie (MIL) allumé. L'anomalie peut affecter le rendement du moteur, les émissions à l'échappement et la consommation de carburant.

Le défaut doit être contrôlé et corrigé par une personne compétente possédant des connaissances spécialisées et une compréhension technique des motos, comme un concessionnaire Triumph agréé.

Des performances du moteur réduites peuvent occasionner des conditions de conduite dangereuses, ce qui peut entraîner une perte de contrôle de la moto susceptible de provoquer des blessures graves, voire mortelles.



Le témoin d'anomalie (MIL) du système de gestion du moteur s'allume quand le contact est établi (pour indiquer qu'il fonctionne), mais ne doit pas s'allumer pendant le fonctionnement du moteur.

Si le moteur tourne et que le système de gestion du moteur est défectueux, le MIL s'allume et le symbole d'avertissement général clignote. Dans ce cas, le système de gestion du moteur peut passer en mode "dépannage" pour permettre de terminer le voyage si la gravité du défaut permet néanmoins au moteur de fonctionner.

Si le MIL clignote quand le contact est établi, faites corriger l'anomalie dès que possible par un concessionnaire Triumph agréé. Dans ces conditions, le moteur ne démarrera pas.

Témoin de basse pression d'huile

AVIS
Si la pression d'huile moteur est trop basse, le témoin de basse pression d'huile s'allume.
Si le témoin de basse pression d'huile reste allumé, arrêter immédiatement le moteur et rechercher la cause de l'anomalie.
Le fonctionnement du moteur avec une basse pression d'huile provoquera de graves dégâts de moteur.



Pendant le fonctionnement du moteur, le témoin de basse pression d'huile s'allume si la pression d'huile moteur baisse à un niveau dangereux. Le témoin de basse pression d'huile s'allume également si le contact est établi sans démarrage du moteur.

Témoin d'antidémarrage/alarme



Cette moto est équipée d'un système antidémarrage qui est activé lorsque le contact est coupé (OFF).

Sans alarme

Quand le contact est coupé (OFF), le témoin d'antidémarrage/alarme clignote pendant 24 heures pour indiquer que l'antidémarrage est activé. Quand le contact est établi (ON), l'antidémarrage et le témoin sont désactivés.

Si le témoin reste allumé, cela indique que l'antidémarrage présente une anomalie qui nécessite un diagnostic. Le défaut doit être contrôlé et corrigé par une personne compétente possédant des connaissances spécialisées et une compréhension technique des motos, comme un concessionnaire Triumph agréé.

Avec alarme

Le témoin d'antidémarrage/alarme ne s'allume que lorsque les conditions décrites dans les instructions concernant l'alarme accessoire Triumph d'origine sont remplies.

Témoin du système de freinage antiblocage (ABS)

⚠ AVERTISSEMENT

Si le système de freinage antiblocage (ABS) ne fonctionne pas, le système de freinage continuera de fonctionner comme un système sans ABS. Ne pas rouler plus longtemps que nécessaire avec le témoin ABS allumé.

Le défaut doit être contrôlé et corrigé par une personne compétente possédant des connaissances spécialisées et une compréhension technique des motos, comme un concessionnaire Triumph agréé.

Un freinage trop sec déclenche le blocage des roues, ce qui peut entraîner une perte de contrôle de la moto susceptible de provoquer des blessures graves, voire mortelles.

AVIS

L'antipatinage ne fonctionne pas en cas de dysfonctionnement de l'ABS. Les témoins d'ABS, d'antipatinage et d'anomalie (MIL) s'allument.



Il est normal que le témoin d'ABS clignote lorsque le contact est mis. Le témoin continue de clignoter après le démarrage du moteur jusqu'à ce que la moto atteigne 10 km/h, puis il s'éteint.

Si le témoin d'ABS reste allumé, cela indique que la fonction ABS n'est pas disponible car :

- L'ABS a été désactivé par le conducteur.
- L'ABS connaît un dysfonctionnement qui demande une inspection.

Si le témoin s'allume pendant la marche, cela indique que le système ABS présente une anomalie qui doit être diagnostiquée.

ABS de virage optimisé (OCABS, selon l'équipement)

Le témoin clignote lentement si le mode Off-Road est sélectionné. Cela indique que l'ABS a été modifié.

Le témoin reste allumé en permanence si le mode Off-Road Pro (le cas échéant) est sélectionné. Cela indique que l'ABS a été désactivé. Un message d'avertissement s'affiche sur l'écran du tableau de bord.

Si le témoin s'allume à tout autre moment pendant la marche, cela indique que le système ABS présente une anomalie qui doit être diagnostiquée.

Témoin d'antipatinage (TC)

⚠ AVERTISSEMENT

Si l'antipatinage ne fonctionne pas, vous devez accélérer et virer avec prudence sur routes mouillées/glissantes pour éviter de faire patiner la roue arrière. Ne pas rouler plus longtemps que nécessaire avec les témoins d'anomalie (MIL) du système de gestion du moteur et d'antipatinage allumés.

Le défaut doit être contrôlé et corrigé par une personne compétente possédant des connaissances spécialisées et une compréhension technique des motos, comme un concessionnaire Triumph agréé.

Les fortes accélérations et les virages peuvent faire patiner la roue arrière, entraînant une perte de contrôle de la moto susceptible de provoquer des blessures graves, voire mortelles.

AVIS

L'antipatinage ne fonctionne pas en cas de dysfonctionnement de l'ABS. Les témoins d'ABS, d'antipatinage et d'anomalie (MIL) s'allument.



Le témoin de l'antipatinage (TC) sert à indiquer que le système d'antipatinage est actif et qu'il agit pour limiter tout patinage de la roue arrière lors des fortes accélérations ou en cas de routes glissantes ou humides.

Si l'antipatinage est activé :

- Dans des conditions normales de conduite, le témoin de TC reste éteint.
- Le témoin de TC clignote rapidement lorsque le système d'antipatinage agit pour limiter tout patinage des roues arrière lors des fortes accélérations ou en cas de routes glissantes ou humides.

Si l'antipatinage est désactivé :

- Le témoin de TC n'est pas allumé. Le témoin de TC désactivé est, lui, allumé.

Témoin d'antipatinage (TC) désactivé



Le témoin de désactivation du système TC ne doit pas s'allumer si l'antipatinage n'est pas désactivé ou en l'absence d'anomalie.

Si le témoin s'allume pendant la marche, cela indique que le système antipatinage présente une anomalie qui doit être diagnostiquée. Le défaut doit être contrôlé et corrigé par une personne compétente possédant des connaissances spécialisées et une compréhension technique des motos, comme un concessionnaire Triumph agréé.

Témoin d'indicateur de direction

Quand le commutateur des indicateurs de direction est tourné vers la gauche ou vers la droite, le témoin des indicateurs de direction clignote à la même fréquence que les indicateurs de direction.

Les indicateurs de direction avant sont également utilisés comme feux de gabarit avant, voir page 83.

Feux de détresse

Quand le commutateur des feux de détresse est activé, les témoins des indicateurs de direction clignotent à la même fréquence que les indicateurs de direction.

Témoin de faisceau de route

Lorsque le contact est mis et que le faisceau de route est sélectionné, le témoin de faisceau de route s'allume.

Témoin des feux de jour (DRL) automatiques (selon l'équipement)

Régler l'interrupteur DRL, situé sur le boîtier de commutateurs gauche, sur DRL. Le phare bascule automatiquement entre les DRL et faisceau de croisement en fonction de la luminosité ambiante environnante.

Lorsque les DRL sont activés, le témoin s'allume.

Lorsque le faisceau de croisement est allumé, le témoin des DRL est éteint.

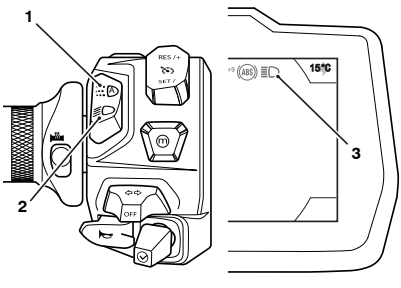

ckdf_2

1. **Position feux de jour (DRL)**
2. **Position faisceau de croisement**
3. **Témoin DRL/faisceau de route**

Pendant la journée, les DRL et les feux de position avant, voir page 83, améliorent la visibilité de la moto par les autres usagers de la route. Les feux de position avant restent allumés, que les feux de jour, le faisceau de croisement ou le faisceau de route soient allumés.

Le passage des feux de jour au faisceau de croisement est actionné manuellement via un commutateur placé sur le boîtier de commutateurs gauche. Lorsque le commutateur est en position faisceau de croisement, le phare ne bascule pas automatiquement entre le faisceau de croisement et les DRL.

Le faisceau de croisement doit être utilisé dans toutes les autres conditions à moins que les conditions routières permettent d'utiliser le faisceau de route.

⚠ AVERTISSEMENT

Ne pas conduire plus que nécessaire avec les feux de jour si la lumière naturelle est insuffisante.

L'utilisation des feux de jour lorsqu'il fait sombre, dans des tunnels ou lorsque la lumière naturelle est insuffisante peut réduire la vision des utilisateurs ou éblouir les usagers.

L'éblouissement des autres usagers de la route ou une vision réduite dans des conditions de faible luminosité ambiante peut entraîner une perte de contrôle de la moto susceptible de provoquer des blessures graves, voire mortelles.

Témoin de bas niveau de carburant



Le témoin de bas niveau de carburant s'allume lorsque le niveau de carburant approximatif restant dans le réservoir atteint le niveau indiqué dans la section Spécifications.

Témoin de basse pression de pneu (motos avec TPMS)

⚠ AVERTISSEMENT

Arrêter la moto si le témoin de pression des pneus s'allume.

Ne pas conduire la moto tant que les pneus n'ont pas été vérifiés et que leur pression n'est pas à la valeur recommandée à froid.

Le non-respect des conseils ci-dessus peut entraîner une perte de contrôle de la moto susceptible de provoquer des blessures graves, voire mortelles.

AVIS

Le système de contrôle de pression des pneus (TPMS) est installé de série sur certains modèles et disponible en accessoire sur les modèles sans TPMS.



Le témoin de pression des pneus fonctionne avec le système de contrôle de pression des pneus (TPMS) (voir page 90).

Le témoin de pression des pneus s'allume pour indiquer :

- que la pression de l'un des pneus est inférieure à la pression recommandée. Il ne s'allume pas si le pneu est surgonflé.
- que la batterie d'un capteur de pression du pneu est faible.
- la perte de signal d'un capteur de pression du pneu.

Lorsque le témoin est allumé, le symbole TPMS qui indique l'anomalie apparaît automatiquement dans la zone d'affichage.

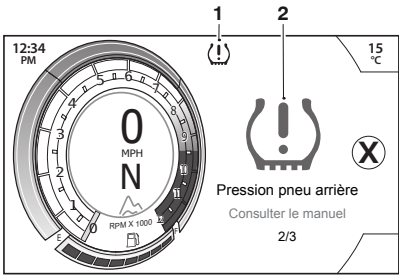

1. **Témoin TPMS**
2. **Symbole TPMS (pression des pneus illustrée)**

La pression des pneus à laquelle le témoin s'allume est compensée pour une température de 20 °C, mais l'affichage de pression numérique correspondant ne l'est pas, voir page 191. Même si la valeur numérique affichée paraît être la pression standard pour le pneu, ou proche de celle-ci, lorsque le témoin est allumé, une basse pression de pneu est indiquée et la cause en est probablement une crevaison.

Messages d'avertissement et d'information

Il est possible que plusieurs messages d'avertissement et d'information soient affichés si un défaut se produit. Si tel est le cas, des messages d'avertissement prendront la priorité sur les messages d'informations et le symbole d'avertissement sera affiché sur l'écran. Le nombre de messages d'avertissement actuellement actifs est affiché dans la zone de menu.

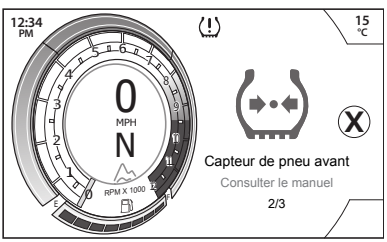

Pour accéder aux informations de la zone de menu, acquitter d'abord les messages d'avertissement.

Pour acquitter un avertissement, appuyer au centre de la manette. Répéter cette procédure pour chaque avertissement. Les messages d'avertissement ne sont pas supprimés et restent accessibles dans Moto - Avertissements, voir page 62.

TABLEAU DE BORD

Les messages d'avertissement et d'information suivants peuvent être affichés si un défaut est détecté sur la moto.

Témoins et messages d'avertissement	
	Témoin d'état de l'alarme/ antidémarrage (témoin rouge)
	Témoin de basse pression d'huile (témoin rouge)
	Témoin de batterie faible/ démarreur désactivé (témoin rouge)
	Pression de gonflage du système de contrôle de pression des pneus (TPMS) - Pneu avant/ arrière (témoin rouge)
	Témoin de température du liquide de refroidissement (témoin rouge)
	Anomalie de boîte de vitesses TSA (témoin orange)
	Batterie faible du capteur du système de surveillance de la pression des pneus (TPMS) (témoin orange) Anomalie du capteur du système de surveillance de la pression des pneus (TPMS) (témoin rouge)

Témoins et messages d'avertissement	
	Témoin d'anomalie (MIL) du système de gestion du moteur (témoin orange)
	Témoin du système de freinage antiblocage des roues optimisé pour les virages (OCABS) (témoin orange)
	Témoin de désactivation du système de freinage antiblocage des roues optimisé pour les virages (OCABS) (témoin orange)
	Témoin d'ampoule défaillante (témoin orange)
	Témoin d'activation de l'antipatinage optimisé pour les virages (OCTC) (témoin orange)
	Antipatinage optimisé pour les virages (OCTC) - Témoin de désactivation du système (témoin orange)
	Symbole d'avertissement général ou témoin d'entretien à réaliser/ en retard (témoin orange)
	Anomalie de l'antidémarrage (témoin orange)

AVIS

Les témoins et messages suivants peuvent s'afficher pendant le fonctionnement normal de la moto.

Témoins et messages d'information	
	Feux de détresse (témoin rouge)
	Témoin de bas niveau de carburant (témoin orange)
	Témoin d'indicateurs de direction (témoin vert)
	Témoin de point mort (témoin vert)
	Témoin de faisceau de route (témoin bleu)
	Feux de jour (témoin vert)

Compteur de vitesse

Le compteur indique la vitesse de la moto.

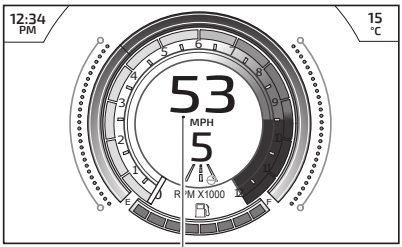

1

1. Compteur de vitesse

Pour accéder au compteur de vitesse à partir d'un autre affichage du tableau de bord, appuyer sur le bouton Accueil.

Odometer (Totalisateur)

Le totalisateur général indique la distance totale parcourue par la moto. Le totalisateur s'affiche uniquement dans le menu Entretien.

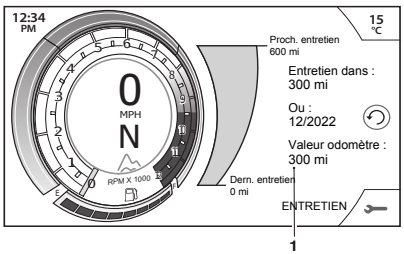

1. **Odometer (Totalisateur)**

Compte-tours

AVIS

Ne jamais laisser le régime moteur dépasser le régime moteur maximum car cela pourrait endommager gravement le moteur.

Le compte-tours indique la vitesse de rotation, ou régime, du moteur en tours par minute (tr/min). La plage du compte-tours se termine par la zone rouge. Le régime du moteur (tr/min) dans la zone rouge est au-dessus du régime maximum recommandé et aussi au-dessus de la plage de meilleur rendement.

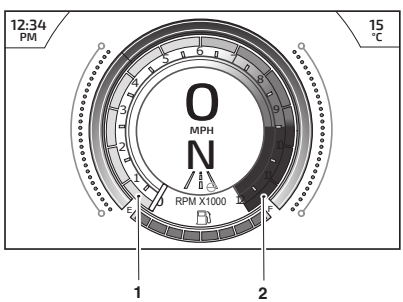

1. **Régime moteur (tr/min)**
2. **Zone rouge**

Jauge de carburant

La jauge à essence indique la quantité de carburant dans le réservoir entre les positions E (réservoir vide) et F (réservoir plein).

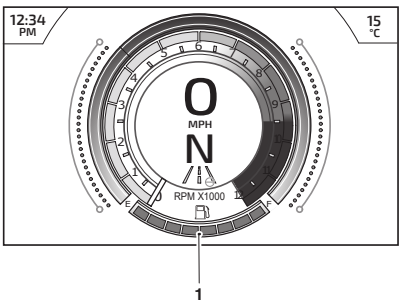

1. Jauge de carburant

Une fois le contact mis, le carburant restant dans le réservoir est représenté par le nombre de segments de jauge pleins.

Lorsque le réservoir de carburant est plein, tous les segments de jauge sont pleins. Lorsque le réservoir de carburant est vide, tous les segments de jauge sont vides. Les autres nombres de barres indiquent les niveaux intermédiaires de carburant entre plein et vide.

Après un ravitaillement, l'indication de la jauge de carburant et l'autonomie restante ne sont mises à jour que pendant la marche de la moto. Selon le style de conduite, la mise à jour peut prendre jusqu'à cinq minutes. Pour plus d'informations sur les informations relatives à l'état du carburant, voir page 66.

Thermomètre de liquide de refroidissement

Le thermomètre indique la température du liquide de refroidissement du moteur.

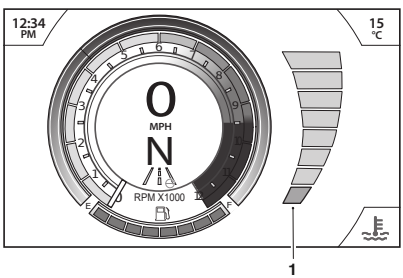

1. Thermomètre de liquide de refroidissement

Lorsque le moteur est démarré à froid, l'indicateur de température du liquide de refroidissement affiche des segments de jauge vides. À mesure que la température augmente, le nombre de segments de jauge affichés pleins augmente. Lorsque le moteur est mis en marche à chaud, l'indicateur de température du liquide de refroidissement affiche le nombre de segments pleins correspondant à la température du moteur.

La plage de températures normale est incluse entre les valeurs Bas et Élevé sur l'indicateur de température du liquide de refroidissement.

Lorsque le moteur est en marche et que la température du liquide de refroidissement du moteur devient dangereusement élevée, le témoin de température élevée du liquide de refroidissement s'allume et un message d'avertissement s'affiche.

AVIS

Arrêter immédiatement le moteur si le témoin de surchauffe du liquide de refroidissement s'allume.

Ne pas remettre le moteur en marche tant que le défaut n'a pas été corrigé.

Le moteur subira de graves dégâts si on le fait fonctionner alors que le témoin de surchauffe du liquide de refroidissement est allumé.

Température d'air ambiant

La température de l'air ambiant s'affiche en °C ou en °F.

Lorsque la moto est à l'arrêt, la chaleur du moteur peut affecter la précision de l'affichage de la température ambiante.

Une fois la moto en mouvement, l'affichage retourne rapidement à la normale.

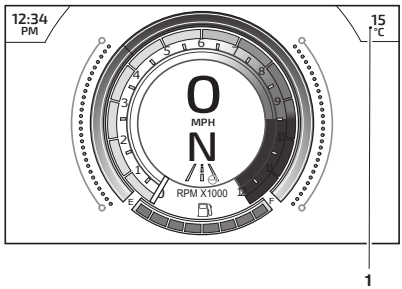

1. Température d'air ambiant

Pour passer de °C à °F, reportez-vous à page 56.

Affichage de position de boîte de vitesses

L'affichage de position de la boîte de vitesses indique quelle vitesse (un à six) a été engagée. Lorsque la boîte de vitesses est au point mort (aucune vitesse sélectionnée), l'affichage indique N.

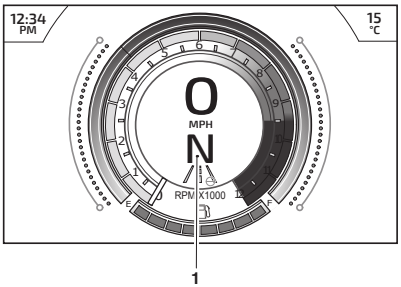

1. **Affichage de position de boîte de vitesses (position point mort illustrée)**

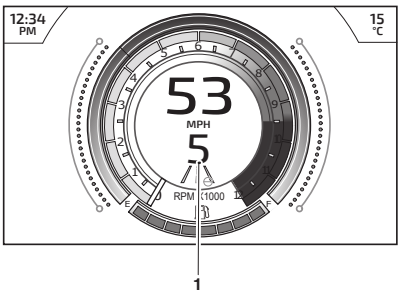

1. **Affichage de position de boîte de vitesses (cinquième vitesse affichée)**

Navigation dans l'écran

Le tableau ci-dessous décrit les boutons et les icônes du tableau de bord utilisés pour naviguer dans les menus du tableau de bord décrits dans le présent manuel.

Symbole	Description et fonctionnement
	Bouton Accueil (boîtier de commutateurs côté droit).
	Bouton Mode (boîtier de commutateurs côté gauche).
	Flèche de sélection (celle de droite en illustration).
	Défilement vers la gauche/ droite à l'aide de la manette.
	Option disponible dans le panneau d'information - défilement vers le haut/bas avec la manette.
	Pression brève (appuyer et relâcher) sur le centre de la manette.
	Pression longue (appuyer et maintenir enfoncé) sur le centre de la manette.
	Réinitialiser la fonction actuellement choisie (uniquement disponible par une pression longue sur la manette).

Modes de conduite

Les modes de conduites sont spécifiques au modèle. Les modes de conduite permettent le réglage du système de freinage antiblocage (ABS), de la réponse de l'accélérateur (CARTOGRAPHIE), de l'antipatinage (CONTRÔLE DE TRACTION) et de la suspension (SUSPENSION) pour les adapter aux conditions de route et aux préférences du conducteur.

Chaque mode de conduite est modifiable et la disponibilité des options de réglages ABS, CARTOGRAPHIE, CONTRÔLE DE TRACTION et SUSPENSION peut varier d'un mode à l'autre. Pour plus d'informations, voir page 48.

Les modes de conduite sont facilement sélectionnés en utilisant le bouton MODE et la manette situés sur le boîtier de commutateurs côté gauche, pendant que la moto est immobile ou en mouvement (suivant le mode de conduite), voir page 45.

Si le mode de conduite est modifié (sauf le mode Pilote), l'icône change, comme indiqué dans le tableau ci-dessous.

Description	Icône par défaut	Icône modifiée par le conducteur
Rain		
Road		
Sport		
Off-Road		
Off-Road Pro		
Pilote		-

Sélection du mode de conduite

⚠ AVERTISSEMENT

Pour sélectionner les modes de conduite (sauf Off-Road et Off-Road Pro) alors que la moto est en mouvement, le conducteur doit la faire rouler en roue libre (moto en mouvement, moteur en marche, papillon fermé et aucun frein utilisé) pendant un court laps de temps.

La sélection du mode de conduite alors que la moto est en mouvement doit uniquement être essayée :

- À faible vitesse
- Dans des zones sans circulation
- Sur des surfaces ou routes droites et planes
- Dans de bonnes conditions routières et climatiques
- À un endroit sûr pour rouler brièvement en roue libre avec une moto.

La sélection du mode de conduite alors que la moto est en mouvement NE DOIT PAS être essayée :

- À vitesse élevée
- Dans des zones avec de la circulation

⚠ AVERTISSEMENT Suite

- Dans un virage ou sur des routes ou surfaces sinueuses
- Sur des surfaces ou routes fortement inclinées
- Dans de mauvaises conditions routières/climatiques
- À un endroit qui n'est pas sûr pour rouler brièvement en roue libre avec une moto.

Le non-respect des conseils ci-dessus peut entraîner une perte de contrôle de la moto susceptible de provoquer des blessures graves, voire mortelles.

⚠ AVERTISSEMENT

Après avoir sélectionné un mode de conduite, conduire la moto dans un endroit sans circulation pour se familiariser avec les nouveaux réglages.

Ne pas prêter sa moto à un autre conducteur car il pourrait changer les réglages du mode de conduite auxquels l'utilisateur est habitué.

Le non-respect des conseils ci-dessus peut entraîner une perte de contrôle de la moto susceptible de provoquer des blessures graves, voire mortelles.

⚠ AVERTISSEMENT

Si l'antipatinage (TC) a été désactivé dans le menu principal comme décrit dans page 59, tous les réglages de TC enregistrés pour tous les modes de conduite seront alors ignorés.

Le TC reste inactif quelle que soit la sélection du mode de conduite, jusqu'à ce qu'il soit réactivé ou que le contact soit coupé, puis remis.

Si l'antipatinage est désactivé, la moto se comportera de manière normale mais sans antipatinage. Dans cette situation, une forte accélération sur une chaussée mouillée/glissante peut faire patiner la roue arrière, entraînant une perte de contrôle de la moto susceptible de provoquer des blessures graves, voire mortelles.

Le mode de conduite Road est sélectionné par défaut lorsque le contact est mis si le mode Pilote était actif la dernière fois que le contact a été coupé avec le paramètre TC réglé sur OFF dans le mode correspondant.

Si la moto est en mode de conduite Off-Road ou Off-Road Pro lorsque le contact est coupé, le mode de conduite passe par défaut en mode Road lorsque le contact est mis la fois suivante.

Un message d'avertissement s'affiche pour indiquer que le mode de conduite a changé. Pendant un court laps de temps, il permet également de revenir au mode de conduite d'origine.

Autrement, le dernier mode de conduite sélectionné sera mémorisé et activé lorsque le contact est établi. Si les icônes du mode ne sont pas visibles alors que le commutateur d'allumage est en position de marche, s'assurer que l'interrupteur d'arrêt du moteur est en position de marche.

Les modes de conduite Off-Road et Off-Road Pro ne peuvent pas être sélectionnés lorsque la moto est en mouvement. La moto doit être à l'arrêt pour sélectionner les modes de conduite Off-Road et Off-Road Pro.

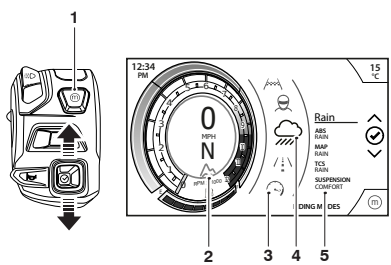

1. **Bouton MODE**
2. **Mode de conduite actuel**
3. **Panneau de sélection du mode de conduite**
4. **Mode de conduite actuel sélectionné**
5. **Paramètres sélectionnés pour le mode de conduite actuel**

Pour sélectionner un mode de conduite :

- Appuyer brièvement sur le bouton MODE sur le boîtier de commutateurs gauche pour activer le panneau de sélection du mode de conduite.
- L'icône du mode de conduite actif apparaît en surbrillance.

Pour modifier le mode de conduite sélectionné :

- Pousser la manette vers le haut/bas ou appuyer plusieurs fois sur le bouton MODE jusqu'à ce que le mode de conduite souhaité soit mis en surbrillance au centre du panneau de sélection du mode de conduite.
- Une pression brève au centre de la manette permet de sélectionner le mode de conduite requis, et l'icône dans la partie droite de l'affichage change.
- Le mode sélectionné est activé une fois les conditions suivantes nécessaires au changement de mode respectées :

Moto à l'arrêt - Moteur coupé

- Le contact est établi.
- L'interrupteur d'arrêt du moteur est en position de marche (RUN).

Moto à l'arrêt - Moteur en marche

- Le point mort est sélectionné.

Moto en mouvement

Les modes de conduite Off-Road et Off-Road Pro ne peuvent pas être sélectionnés lorsque la moto est en mouvement.

Dans les 30 secondes qui suivent la sélection du mode de conduite, le conducteur doit effectuer les actions suivantes simultanément :

- Fermer le papillon.
- S'assurer que les freins ne sont pas engagés (laisser la moto rouler en roue libre).

Si le changement du mode de conduite n'est pas achevé, l'icône du mode de conduite alternera entre le précédent mode de conduite et le dernier sélectionné jusqu'à ce que le changement soit confirmé ou annulé.

Une fois la sélection du mode de conduite terminée, la conduite normale peut être reprise.

Configuration du mode de conduite

Légende des tableaux de configuration des modes de conduite suivants

Clé	
● = Standard (réglage d'usine par défaut)	⊘ = Option non disponible
○ = Option sélectionnable	■ = Option disponible dans le menu

Tiger 900 GT

Options de configuration du mode de conduite				
	RAIN	**ROAD**	**SPORT**	**OFF-ROAD**
Système de freinage antiblocage (ABS)				
Road	●	●	●	⊘
Off-Road	⊘	⊘	⊘	●
Off	⊘	⊘	⊘	⊘
MAP (reprise)				
Rain	●	○	⊘	○
Road	○	●	○	●
Sport	⊘	○	●	○
Off-Road	⊘	⊘	⊘	●
TC (antipatinage)				
Rain	●	○	⊘	○
Road	○	●	○	●
Sport	⊘	○	●	○
Off-Road	⊘	⊘	⊘	●
Off	■	■	■	■

Tiger 900 GT Pro et Tiger 900 Alpine Edition

Options de configuration du mode de conduite					
	RAIN 	ROAD 	SPORT 	OFF-ROAD 	PILOTE 
Système de freinage antiblocage (ABS)					
Road	●	●	●	⊘	●
Off-Road	⊘	⊘	⊘	●	⊘
Off	⊘	⊘	⊘	⊘	⊘
MAP (reprise)					
Rain	●	○	⊘	○	○
Road	○	●	○	○	●
Sport	⊘	○	●	○	○
Off-Road	⊘	⊘	⊘	●	⊘
TC (antipatinage)					
Rain	●	○	⊘	○	○
Road	○	●	○	○	●
Sport	⊘	○	●	○	○
Off-Road	⊘	⊘	⊘	●	⊘
Off	■	■	■	○	■

TABLEAU DE BORD

Tiger 900 Rally Pro et Tiger 900 Desert Edition

Options de configuration du mode de conduite						
	RAIN 	ROAD 	SPORT 	OFF-ROAD 	OFF-ROAD PRO 	PILOTE 
Système de freinage antiblocage (ABS)						
Road	●	●	●	⊘	⊘	●
Off-Road	⊘	⊘	⊘	●	●	⊘
Off	⊘	⊘	⊘	⊘	○	⊘
MAP (reprise)						
Rain	●	○	⊘	○	○	○
Road	○	●	○	○	○	●
Sport	⊘	○	●	○	○	○
Off-Road	⊘	⊘	⊘	●	●	⊘
TC (antipatinage)						
Rain	●	○	⊘	○	○	○
Road	○	●	○	○	○	●
Sport	⊘	○	●	○	○	○
Off-Road	⊘	⊘	⊘	●	○	⊘
Off	■	■	■	○	●	■
Suspension - SUR ROUTE						
Confort	●	○	○	⊘	⊘	○
Normal	○	●	○	⊘	⊘	●
Sport	○	○	●	⊘	⊘	○
Suspension - TOUT-TERRAIN						
Confort	⊘	⊘	⊘	○	○	⊘
Normal	⊘	⊘	⊘	●	○	⊘
Sport	⊘	⊘	⊘	○	●	⊘

Paramètres ABS

⚠ AVERTISSEMENT

Si l'ABS est désactivé, le système de freinage fonctionne comme un système sans ABS.

Un freinage trop fort alors que l'ABS est désactivé entraîne le blocage des roues.

Le non-respect des conseils ci-dessus peut entraîner une perte de contrôle de la moto susceptible de provoquer des blessures graves, voire mortelles.

Descriptions des paramètres ABS	
Road	Réglage ABS optimal pour une utilisation sur route. La fonction ABS de virage optimisé est activée dans ce mode. La fonction de frein relié est activée dans ce mode. L'activation du frein avant actionnera également le frein arrière. La fonction de commande de levage de roue arrière est active dans ce mode.
Off-Road	Réglage ABS optimal pour une utilisation en tout-terrain. La fonction ABS de virage optimisé est désactivée dans ce mode. La fonction de freinage associée est active dans ce mode, mais optimisée pour une utilisation tout-terrain. L'activation du frein avant actionnera également le frein arrière. L'ABS est actif sur les deux roues, mais optimisé pour une utilisation tout-terrain. La fonction de commande de levage de roue arrière est active dans ce mode. ROUE AVANT : le système ABS permet un patinage accru de la roue avant par rapport au réglage Road. ROUE ARRIÈRE - L'utilisation du frein arrière uniquement actionne uniquement le frein arrière et n'a aucune fonctionnalité ABS arrière.
Off	L'ABS et la fonction de freinage associée sont désactivés.

Paramètres MAP

Descriptions des paramètres MAP	
Road	Reprise standard.
Rain	Reprise réduite comparée au réglage Road. Pour une utilisation dans des conditions humides ou glissantes.
Sport	Reprise accrue comparée au réglage Road.
Off-Road	Réglage optimal de la reprise pour une utilisation tout-terrain.

Réglages de l'antipatinage

⚠ AVERTISSEMENT

Si l'antipatinage est désactivé, la moto se comportera de manière normale mais sans antipatinage.

Une accélération trop forte sur une chaussée mouillée/glissante alors que l'antipatinage est désactivé peut faire patiner la roue arrière.

Le non-respect des conseils ci-dessus peut entraîner une perte de contrôle de la moto susceptible de provoquer des blessures graves, voire mortelles.

Description des paramètres antipatinage	
Road	Réglage antipatinage optimal pour une utilisation sur route.
Rain	Réglage optimal de l'antipatinage pour une utilisation sur route dans des conditions glissantes. Permet un patinage minimum de la roue arrière.
Sport	Permet d'augmenter le patinage de la roue arrière par rapport au réglage Road.
Off-Road	L'antipatinage est configuré pour une utilisation tout-terrain. Permet d'augmenter le patinage de la roue arrière par rapport au réglage Road.
Off	Antipatinage désactivé.

Menu principal

Pour accéder au menu principal :

- Appuyer sur le bouton HOME du boîtier de commutateurs du guidon droit.
- Faire défiler le menu principal en déplaçant la manette vers le haut/bas jusqu'à ce que le symbole requis soit sélectionné et que la liste d'options correspondante soit affichée.

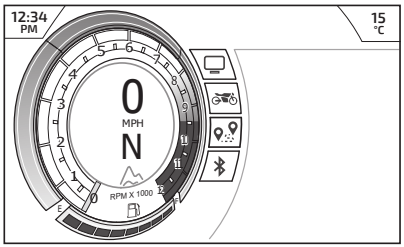

Le menu principal permet d'accéder aux options suivantes :

- Symbole	Description
	Affichage Ce menu permet de configurer les options d'affichage. Pour plus d'informations, voir page 54.
	Moto Ce menu permet de configurer les différentes fonctionnalités de la moto. Pour plus d'informations, voir page 59.
	Voyage Ce menu permet de configurer les totalisateurs partiels 1 et 2. Pour plus d'informations, voir page 65.
	Bluetooth® (le cas échéant) Ce menu permet de configurer la connectivité Bluetooth®. Pour plus d'informations, voir page 67.

Affichage

Le menu Affichage permet de configurer les différentes options de l'écran d'affichage.

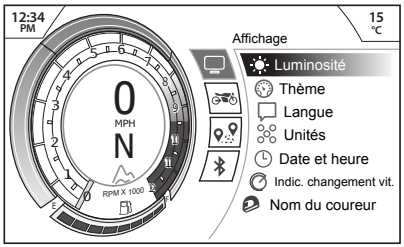

Pour accéder au menu Affichage :

- Dans le menu principal, déplacer la manette vers le bas et sélectionner Affichage.
- Appuyer sur le centre de la manette pour confirmer le choix.
- Sélectionner l'option requise dans la liste pour accéder aux informations correspondantes.

Affichage - Luminosité

Le menu Luminosité permet de régler la luminosité de l'écran d'affichage.

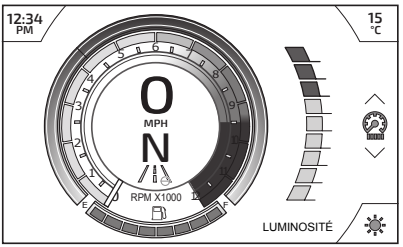

Pour ajuster la luminosité de l'écran d'affichage :

- Pousser la manette vers le haut/bas pour augmenter/diminuer le niveau de luminosité.
- Lorsque le niveau de luminosité est réglé au niveau requis, appuyer au centre de la manette pour confirmer et revenir au menu Affichage.

AVIS

En cas de rayonnement du soleil important, les réglages de luminosité basse sont ignorés pour être sûr que le tableau de bord soit lisible à tout moment.

Ne pas recouvrir le capteur de lumière de l'écran d'affichage, ce qui empêcherait la luminosité d'écran de fonctionner correctement.

Affichage - Thème

Le menu Thème permet d'appliquer différents thèmes à l'écran d'affichage.

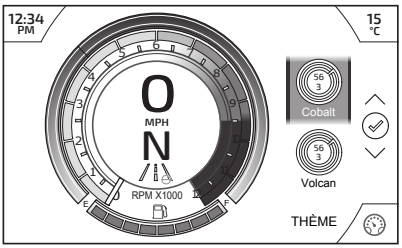

Pour changer de thème :

- Pousser la manette vers le haut/bas pour sélectionner le thème souhaité.
- Appuyer au centre de la manette pour confirmer la sélection et revenir au menu Affichage.

Affichage - Langue

Le menu Langue permet d'utiliser la langue préférée comme langue d'affichage du tableau de bord.

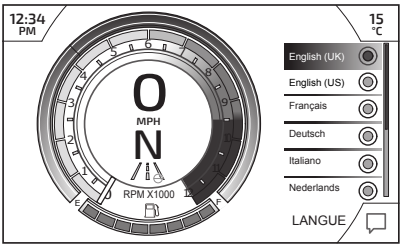

Pour sélectionner la langue requise pour le tableau de bord :

- Faire défiler la liste en déplaçant la manette vers le haut/bas jusqu'à ce que l'option de langue souhaitée soit mise en surbrillance.
- Appuyer au centre de la manette pour sélectionner la langue requise.
- Déplacer la manette vers la gauche pour retourner au menu Affichage.

Affichage - Unités

Le menu Unités permet de sélectionner une unité de mesure préférée.

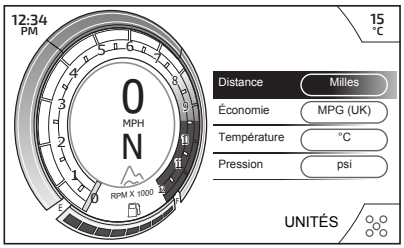

Pour modifier les unités de mesure :

- Déplacer la manette vers le haut/bas pour sélectionner l'option souhaitée (Distance, Économie, Température ou Pression).
- Appuyer au centre de la manette pour sélectionner une option.
- Pousser la manette vers le haut/bas pour sélectionner l'unité de mesure souhaitée dans le menu déroulant.
- Appuyer sur le centre de la manette pour confirmer le choix.
- Déplacer la manette vers la gauche pour retourner au menu Affichage.

- Unités de mesure disponibles	
Distance	Milles
	km
Économie	MPG (UK)
	MPG (US)
	L/100 km
	km/L
Température	°C
	°F
Pression	psi
	bar
	kPa

Affichage - Date et heure

Le menu Date et heure permet de régler la date et l'heure.

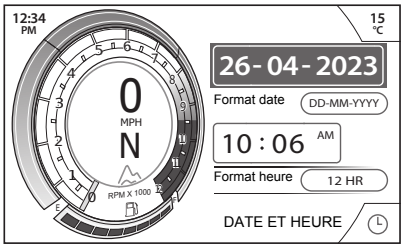

Pour définir la date et l'heure :

- Naviguer parmi les options de date et d'heure à l'aide de la manette.
- Appuyer sur le centre de la manette pour confirmer l'option à modifier.
- Déplacer la manette vers le haut/bas pour sélectionner le nombre requis et appuyer sur le centre de la manette pour confirmer le choix.
- Pousser la manette vers la gauche/droite pour passer au nombre suivant.
- Suivre la même procédure pour modifier les autres nombres.
- Appuyer sur le centre de la manette pour confirmer le choix.
- Suivre la même procédure pour modifier les autres options de date et d'heure.
- Déplacer la manette vers la gauche pour retourner au menu Affichage.

Affichage - Indicateur de changement de vitesse

Le menu Indic. changement vit. permet de régler l'indicateur de changement de vitesse.

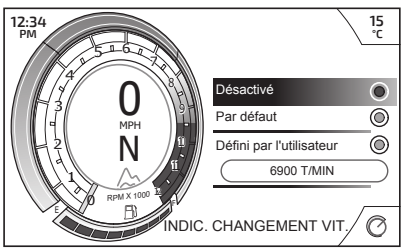

Le seuil de régime moteur peut être défini et l'indicateur de changement de vitesse peut être désactivé. Une fois le moteur rodé (après 1 000 miles), l'option En rodage est remplacée par une option Par défaut.

Pour désactiver l'indicateur de changement de vitesse :

- Pousser la manette vers le haut/bas pour sélectionner l'option Désactivé.
- Appuyer sur le centre de la manette pour confirmer le choix.
- Déplacer la manette vers la gauche pour retourner au menu Affichage.

Pour régler le seuil de régime moteur (RPM) de l'indicateur de changement de vitesse :

- Déplacer la manette vers le haut/bas pour sélectionner l'option Défini par l'utilisateur et appuyer sur le centre de la manette pour confirmer le choix.
- Pousser la manette vers le haut/bas pour sélectionner l'option Régime moteur.

- Appuyer sur le centre de la manette pour confirmer le choix.
- Pousser la manette vers le haut/bas pour sélectionner une valeur parmi les régimes moteur préréglés affichés.
- Appuyer au centre de la manette pour confirmer la sélection.
- Déplacer la manette vers la gauche pour retourner au menu Affichage.

Affichage - Nom du conducteur

Le menu Nom du coureur permet de saisir le nom du conducteur dans le système du tableau de bord et de l'afficher sur l'écran d'accueil/démarrage.

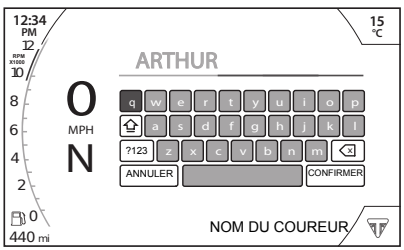

Pour entrer le nom d'un conducteur :

- Avec la manette, naviguer sur le clavier et sélectionner la première lettre du nom du conducteur.
- Appuyer sur le centre de la manette pour confirmer le choix. La lettre apparaît en haut du clavier.
- Répéter la procédure jusqu'à ce que le nom complet du conducteur ait été sélectionné. Il y a une limite de 13 caractères.
- Sélectionner ?123 pour afficher un nouveau clavier permettant de sélectionner des symboles et des chiffres.
- Sélectionner CONFIRMER et appuyer sur le centre de la manette pour confirmer le nom du conducteur.
- Le nom du conducteur s'affiche désormais sur l'écran d'accueil.
- Sélectionner ANNULER pour revenir au menu Affichage sans effectuer de modifications.

Moto

Le menu Moto permet de configurer les différentes fonctionnalités de la moto.

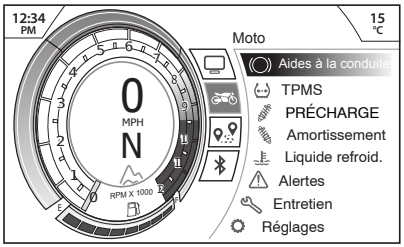

Menu Tiger 900 GT Pro Moto illustré

Pour accéder au menu Moto :

- Dans le menu principal, déplacer la manette vers le bas et sélectionner Moto.
- Appuyer sur le centre de la manette pour confirmer le choix.
- Sélectionner l'option requise dans la liste pour accéder aux informations correspondantes.

Moto - Aides à la conduite

Le menu Aides à la conduite permet de configurer le mode de conduite sélectionné pendant que la moto est en mouvement.

Pour plus d'informations sur les options disponibles pour chaque mode de conduite, voir page 48.

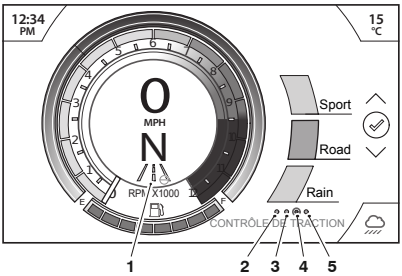

1. **Mode de conduite actuel**
2. **Option ABS**
3. **Option CARTOGRAPHIE**
4. **Option CONTRÔLE DE TRACTION (option sélectionnée)**
5. **Option SUSPENSION**

Pour modifier les réglages d'un mode de conduite :

- Dans le menu Moto, pousser la manette vers le bas pour sélectionner l'option Aides à la conduite.
- Pousser la manette vers la gauche/droite pour faire défiler les options ABS, CARTOGRAPHIE, CONTRÔLE DE TRACTION et SUSPENSION.
- Une fois dans le bon menu, pousser la manette vers le haut/bas pour sélectionner et mettre en surbrillance le paramètre requis.
- Appuyer au centre de la manette pour confirmer la sélection et revenir au menu Moto.

Moto - TPMS (le cas échéant)

⚠ AVERTISSEMENT

Arrêter la moto si le témoin de pression des pneus s'allume.

Ne pas conduire la moto tant que les pneus n'ont pas été vérifiés et que leur pression n'est pas à la valeur recommandée à froid.

Le non-respect des conseils ci-dessus peut entraîner une perte de contrôle de la moto susceptible de provoquer des blessures graves, voire mortelles.

Le menu Système de contrôle de pression des pneus (TPMS) affiche la pression des pneus avant et arrière.

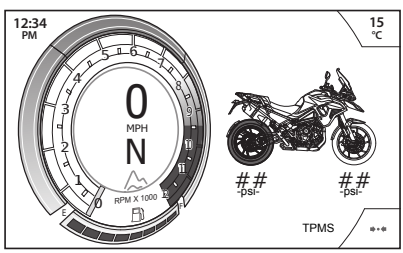

Le pneu avant ou arrière est mis en surbrillance sur l'image de la moto pour indiquer que la pression du pneu est inférieure à la pression recommandée.

Pour plus d'informations sur le TPMS et la pression des pneus, voir page 191.

Moto - Précharge

Tiger 900 GT Pro uniquement

Le menu PRÉCHARGE permet d'ajuster les paramètres de précharge en fonction des préférences du conducteur et des conditions de conduite.

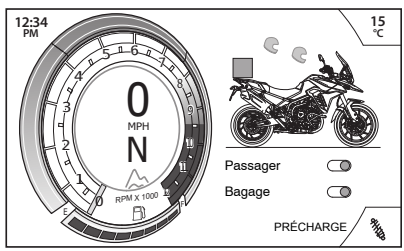

Pour ajuster le réglage de précharge de la suspension :

- Pousser la manette vers le haut/bas pour sélectionner Passager, puis appuyer sur le centre de la manette pour ajouter/supprimer un passager. L'icône de casque passager s'allume lorsque cette option est sélectionnée.
- Pousser la manette vers le haut/bas pour sélectionner Bagage, puis appuyer sur le centre de la manette pour ajouter/supprimer un bagage. L'icône de bagage s'allume lorsque cette option est sélectionnée.
- Déplacer la manette vers la gauche pour retourner au menu précédent.

Moto - Amortissement

Tiger 900 GT Pro uniquement

Le menu Amortissement permet d'ajuster les paramètres d'amortissement sur route et en tout-terrain en fonction des préférences du conducteur et des conditions de conduite.

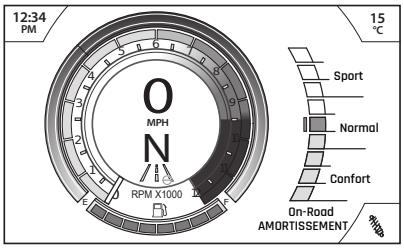

Pour ajuster le réglage de la suspension d'amortissement :

- Pousser la manette vers le bas/le haut pour diminuer/augmenter le réglage de l'amortissement dans la plage Confort, Normal ou Sport.
- Appuyer au centre de la manette pour confirmer la sélection.
- Déplacer la manette vers la gauche pour retourner au menu Moto.

Moto - Liquide de refroidissement

Le menu Liquide refroid. affiche l'indicateur de température du liquide de refroidissement. Pour plus d'informations, voir page 41.

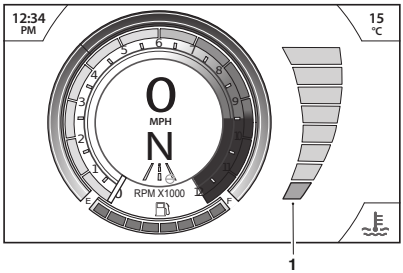

Pour afficher l'indicateur de température du liquide de refroidissement :

- Dans le menu Moto, pousser la manette vers le bas pour sélectionner l'option Liquide refroid..
- Appuyer sur le centre de la manette pour confirmer le choix.
- Déplacer la manette vers la gauche pour retourner au menu Moto.

Moto - Avertissements

Tous les messages d'information et d'avertissement s'affichent sur l'écran principal. Un exemple s'affiche ci-dessous.

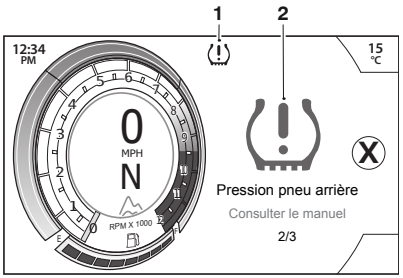

1. **Témoin TPMS**
2. **Symbole TPMS (pression des pneus illustrée)**

Pour afficher les avertissements :

- Déplacer la manette vers le haut/bas pour évaluer chaque avertissement (si plusieurs sont présents).
- Le décompte d'avertissements affichera le nombre d'avertissements qui sont présents.
- Déplacer la manette vers la gauche pour retourner au menu Moto.

Avertissement de batterie faible

Si des éléments tels que les poignées chauffantes sont montés et sont laissés en marche avec le moteur au ralenti, la tension de la batterie pourra tomber en dessous d'une valeur prédéterminée au bout d'un certain temps et faire apparaître un message d'avertissement.

Moto - Entretien

Le menu Entretien affiche l'intervalle d'entretien et le totalisateur.

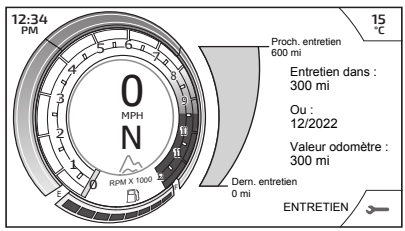

L'intervalle d'entretien indique également la distance restant à parcourir avant l'entretien et la date à laquelle l'entretien doit être effectué.

Moto - Paramètres

Le menu Réglages permet de configurer plusieurs paramètres de la moto.

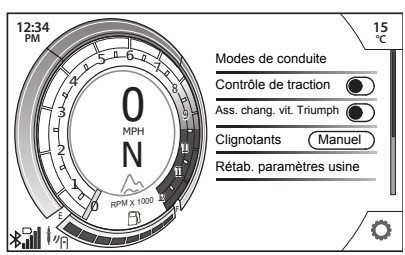

Les options du menu Réglages sont les suivantes :

- Modes de conduite
- Contrôle de traction
- Ass. chang. vit. Triumph
- Clignotants
- Rétab. paramètres usine.

Paramètres - Modes de conduite

L'écran Modes de conduite permet d'ajuster le mode de conduite actuel en fonction des conditions de route et des préférences du conducteur.

Cette option de menu permet uniquement de régler le mode de conduite actuellement actif et utilisé.

Pour plus d'informations sur la configuration des modes de conduite, voir page 44.

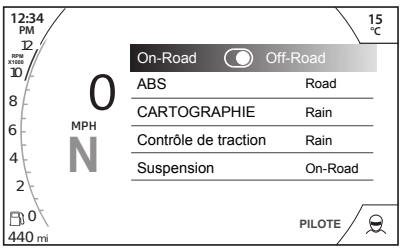

Pour modifier les réglages des modes de conduite :

- Faire défiler vers le bas/haut les paramètres spécifiques au mode de conduite au moyen de la manette de manière à mettre en surbrillance le paramètre souhaité.
- Appuyer sur le centre de la manette pour confirmer le choix. Le menu de réglage correspondant s'affiche.
- Une fois le réglage ajusté, appuyer sur le centre de la manette pour confirmer et retourner à l'écran Modes de conduite principal. Si le mode est modifié par rapport à l'option par défaut, le symbole Pilote s'affiche.
- Répéter la procédure pour régler tout autre paramètre du mode de conduite.
- Déplacer la manette vers la gauche pour retourner au menu précédent.

Paramètres - Antipatinage

Le système antipatinage (TC) peut être temporairement désactivé. Il n'est pas possible de désactiver le système antipatinage de façon permanente. Il est automatiquement activé en coupant le contact puis en le remettant.

Pour activer ou désactiver l'antipatinage :

- Dans le menu Réglages, pousser la manette vers le bas pour sélectionner l'option Contrôle de traction.
- Appuyer sur le centre de la manette pour déplacer le point du curseur vers la droite et activer l'antipatinage.
- Appuyer sur le centre de la manette pour déplacer le point du curseur vers la gauche et désactiver l'antipatinage.
- Déplacer la manette vers la gauche pour retourner au menu Moto.

Pour plus d'informations sur le fonctionnement de l'antipatinage, voir page 87.

Paramètres - Assistance au changement de vitesse Triumph

L'assistance au changement de vitesses Triumph (TSA) déclenche une modification momentanée du couple moteur pour permettre l'engagement des vitesses, sans fermeture du papillon ni actionnement de l'embrayage. Cette fonctionnalité sert pour passer à un rapport supérieur comme à un rapport inférieur.

Il faut débrayer pour s'arrêter et pour démarrer.

L'assistance au changement de vitesses Triumph ne fonctionne pas si l'embrayage est actionné ou si l'on tente par erreur de passer à un rapport supérieur à partir de la vitesse la plus haute.

Il faut appuyer fermement sur la pédale pour assurer la souplesse des changements de vitesses.

Pour activer ou désactiver l'assistance au changement de vitesse Triumph :

- Dans le menu Réglages, pousser la manette vers le bas pour sélectionner l'option Ass. chang. vit. Triumph.
- Appuyer sur le centre de la manette pour déplacer le point du curseur vers la droite et activer l'assistance au changement de vitesse Triumph.
- Appuyer sur le centre de la manette pour déplacer le point du curseur vers la gauche et désactiver l'assistance au changement de vitesse Triumph.
- Déplacer la manette vers la gauche pour retourner au menu Moto.

Pour plus d'informations sur l'assistance au changement de vitesse Triumph, voir page 120.

Paramètres - Indicateurs

Le réglage des indicateurs de direction peut être modifié.

Pour modifier le réglage des indicateurs de direction :

- Dans le menu Réglages, pousser la manette vers le bas pour sélectionner l'option Clignotants.
- Appuyer sur le centre de la manette pour confirmer le choix.
- Pousser la manette vers le haut/bas pour sélectionner l'option Indicateurs souhaitée. Appuyer sur le centre de la manette pour confirmer le choix.
- Déplacer la manette vers la gauche pour retourner au menu Moto.

- Options de réglage des indicateurs	
Manuel	La fonction d'extinction automatique est désactivée. Les indicateurs de direction doivent être manuellement annulés en utilisant le commutateur des indicateurs de direction.
Arrêt auto	La fonction d'extinction automatique est activée. Les indicateurs de direction s'activent pendant huit secondes et 65 mètres supplémentaires.

Pour plus d'informations sur les indicateurs de direction, voir page 78.

Paramètres - Réinitialisation d'usine

L'option Rétab. paramètres usine permet de réinitialiser les options du menu Réglages aux paramètres par défaut.

Voyage

Le menu Voyage permet de configurer les informations relatives au trajet de la moto.

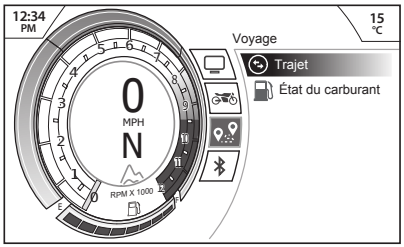

Pour accéder au menu Voyage :

- Dans le menu principal, déplacer la manette vers le bas et sélectionner Voyage.
- Appuyer sur le centre de la manette pour confirmer le choix.
- Sélectionner l'option requise dans la liste pour accéder aux informations correspondantes.

Trajet - Totalisateur partiel

Deux totalisateurs partiels sont accessibles et réinitialisés dans le panneau d'information.

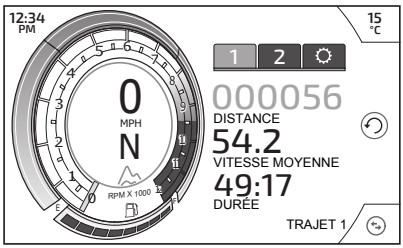

Pour afficher un totalisateur partiel spécifique :

- Pousser la manette vers la gauche/droite pour sélectionner 1 ou 2 dans les onglets.
- Les informations relatives au totalisateur partiel sélectionné sont alors affichées.

Pour réinitialiser un totalisateur partiel :

- Sélectionner le totalisateur partiel à réinitialiser.
- Appuyer sur le centre de la manette pendant plus d'une seconde.
- Le totalisateur partiel se réinitialise alors.

Trajet - Paramètres du trajet

Le menu Paramètres du trajet permet de réinitialiser les totalisateurs partiels manuellement ou automatiquement.

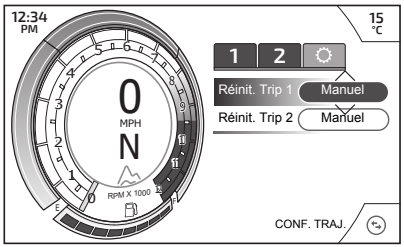

Pour réinitialiser les totalisateurs partiels :

- Pousser la manette vers la gauche/droite pour sélectionner l'onglet Paramètres du trajet.
- Pousser la manette vers le haut/bas pour sélectionner le totalisateur partiel souhaité. Appuyer sur le centre de la manette pour confirmer le choix.
- Déplacer la manette vers le haut/bas pour sélectionner l'option de réinitialisation souhaitée et appuyer sur le centre de la manette pour confirmer le choix.
- Déplacer la manette vers la gauche pour retourner au menu Trajet.

- Options de réglage du trajet	
Auto	Cette option réinitialise chaque totalisateur partiel après que le contact a été coupé pendant la durée sélectionné : 1, 2, 4, 8, 12 ou 16 heures.
Manuel	Cette option réinitialise le totalisateur partiel sélectionné uniquement en cas de réinitialisation manuelle par le conducteur.

Trajet - État carburant

Le menu État du carburant affiche les informations liées à la consommation d'essence.

Après un ravitaillement, l'indication de la jauge de carburant et l'autonomie restante ne sont mises à jour que pendant la marche de la moto. Selon le style de conduite, la mise à jour peut prendre jusqu'à cinq minutes.

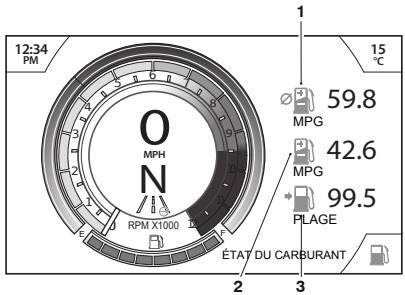

1. **Consommation moyenne de carburant**
2. **Consommation de carburant instantanée**
3. **Autonomie**

Consommation moyenne de carburant

Il s'agit de l'indication de la consommation de carburant moyenne.

Une pression longue sur le centre de la manette réinitialise les données de consommation d'essence moyenne. Après une remise à zéro, **--.-** s'affiche jusqu'à ce que 0,1 mile/kilomètre ait été parcouru.

Consommation de carburant instantanée

Cela indique la consommation d'essence à un moment donné. Si la moto est immobile, **--.-** s'affiche.

Autonomie

Indication de la distance prévue qui pourra être parcourue avec le carburant restant dans le réservoir.

Bluetooth®

Pour plus d'informations sur les fonctions Bluetooth®, voir Manuel de connectivité My Triumph.

Le Manuel de connectivité My Triumph est également disponible sur Internet à l'adresse suivante : https://www.triumphinstructions.com.

Entrer le numéro de publication « A9820200 » dans le champ de recherche pour accéder au manuel.

Page réservée

Table des matières

Contrôles ... 71
Commande d'accélérateur ... 71
Commutateur d'allumage/Verrou de direction ... 72
Clé de contact ... 73
Antidémarrage ... 74
Commutateurs au guidon côté droit ... 75
Commutateurs au guidon côté gauche ... 76
Réglage du levier de frein ... 81
Dispositif de réglage du levier d'embrayage ... 82
Feux de position avant ... 83
Régulateur de vitesse ... 83
Activation du régulateur de vitesse ... 84
Ajustement de la vitesse programmée avec le régulateur de vitesse ... 85
Désactivation du régulateur de vitesse ... 86
Reprise de la vitesse programmée du régulateur de vitesse ... 86
Antipatinage (TC) ... 87
Antipatinage de virage optimisé (en option) ... 89
Réglages de l'antipatinage ... 90
Système de contrôle de pression des pneus (TPMS) (selon l'équipement) ... 90
Pressions de gonflage des pneus ... 91
Piles des capteurs de pression des pneus ... 93
Numéro de série du capteur de pression du pneu ... 93
Pneus de rechange ... 93

INFORMATIONS GÉNÉRALES

Carburant 94
Ravitaillement 96
Bouchon de réservoir de carburant 97
Remplissage du réservoir de carburant 97
Béquilles 98
Béquille centrale (selon l'équipement) 99
Selles 100
Entretien de la selle 100
Verrou de selle 100
Selles - Dépose 101
Selles - Pose 102
Réglage de la hauteur de la selle du conducteur 104
Selles chauffantes (le cas échéant) 105
Compartiment de rangement (le cas échéant) 106
Pare-brise 107
Trousse à outils 108
Prise USB (le cas échéant) 108
Prises électriques pour accessoires 110
Rodage 111
Contrôles de sécurité quotidiens 112

Contrôles

Commande d'accélérateur

Une poignée rotative d'accélérateur électronique commande l'ouverture et la fermeture des gaz par l'intermédiaire du calculateur moteur (ECM). Il n'y a pas de câbles à action directe dans le système.

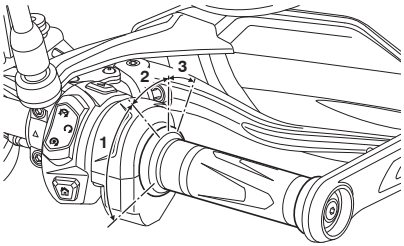

1. **Position papillons ouverts**
2. **Position papillons fermés**
3. **Position d'annulation du régulateur de vitesse**

La poignée d'accélérateur donne une sensation de résistance lorsque vous la tournez en arrière pour ouvrir les papillons. Lorsque vous relâchez la poignée, elle retourne en position papillons fermés sous l'action de son ressort de rappel intérieur et les papillons se ferment.

À partir de la position fermée, la poignée d'accélérateur peut être tournée de 3–4 mm vers l'avant pour désactiver le régulateur de vitesse (selon l'équipement), voir page 86.

Aucun réglage par l'utilisateur n'est prévu pour la commande d'accélérateur.

En cas de dysfonctionnement de la commande d'accélérateur, le témoin d'anomalie (MIL) s'allume et l'une des conditions suivantes du moteur peut se produire :

- Témoin MIL allumé, régime moteur et mouvement de l'accélérateur limités
- Témoin MIL allumé, mode dépannage et moteur au ralenti rapide uniquement
- Témoin MIL allumé, le moteur ne démarre pas.

En présence de l'une des situations susmentionnées, le défaut doit être contrôlé et corrigé par une personne compétente possédant des connaissances spécialisées et une compréhension technique des motos, comme un concessionnaire Triumph agréé.

⚠ AVERTISSEMENT

Réduisez la vitesse et ne continuez pas de rouler plus longtemps que nécessaire avec le témoin d'anomalie (MIL) allumé. L'anomalie peut affecter le rendement du moteur, les émissions à l'échappement et la consommation de carburant.

Le défaut doit être contrôlé et corrigé par une personne compétente possédant des connaissances spécialisées et une compréhension technique des motos, comme un concessionnaire Triumph agréé.

Des performances du moteur réduites peuvent occasionner des conditions de conduite dangereuses, ce qui peut entraîner une perte de contrôle de la moto susceptible de provoquer des blessures graves, voire mortelles.

Utilisation des freins

À faible ouverture des papillons (environ 20°), les freins et l'accélérateur peuvent être utilisés simultanément.

Aux grandes ouvertures des papillons (plus de 20°), si les freins sont actionnés plus de deux secondes, les papillons se ferment et le régime moteur est réduit. Pour restaurer le fonctionnement normal de l'accélérateur, relâchez la commande d'accélérateur, relâchez les freins puis ouvrez de nouveau les papillons.

Commutateur d'allumage/Verrou de direction

⚠ AVERTISSEMENT

Par mesure de sécurité, toujours tourner la clé de contact en position contact coupé (OFF) ou verrouillage (LOCK) et la retirer en laissant la moto sans surveillance.

Une utilisation non autorisée de la moto risque d'entraîner des blessures pour le conducteur, les autres usagers et les piétons, ainsi que des dégâts pour la moto.

⚠ AVERTISSEMENT

Lorsque la clé est en position verrouillage (LOCK), la direction est verrouillée.

Ne tournez jamais la clé en position verrouillage pendant la marche de la moto, car cela bloquerait la direction.

Le blocage de la direction peut entraîner une perte de contrôle de la moto susceptible de provoquer des blessures graves, voire mortelles.

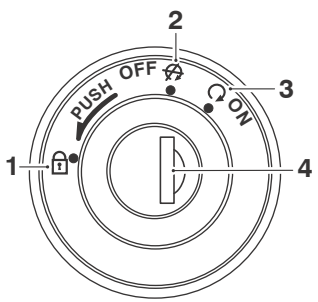

1. **Position verrouillage (LOCK)**
2. **Position contact coupé (OFF)**
3. **Position contact établi (ON)**
4. **Commutateur d'allumage/verrou de direction**

Positions du commutateur d'allumage

Le commutateur commandé par clé a trois positions. La clé ne peut être retirée du commutateur que s'il est en position contact coupé ou verrouillage (LOCK).

Pour verrouiller la moto :

- Tournez complètement le guidon à gauche.
- Coupez le contact en tournant la clé jusqu'à OFF.
- Enfoncez et retirez complètement la clé.
- Tournez-le jusqu'à la position verrouillage.

Clé de contact

⚠ AVERTISSEMENT

Des clés supplémentaires, des porte-clés/chaînes ou des objets attachés à la clé de contact peuvent interférer avec la direction.

Retirez toutes les clés supplémentaires, porte-clés/chaînes et autres objets de la clé de contact avant de conduire la moto.

Le non-respect des conseils ci-dessus peut entraîner une perte de contrôle de la moto susceptible de provoquer des blessures graves, voire mortelles.

AVIS

Des clés supplémentaires, des porte-clés/chaînes ou autres objets fixés à la clé de contact risquent d'endommager les surfaces peintes ou polies de la moto.

Retirez toutes les clés supplémentaires, porte-clés/chaînes et autres objets de la clé de contact avant de conduire la moto.

AVIS

Ne rangez pas la clé de rechange avec la moto, car cela diminuerait la protection antivol.

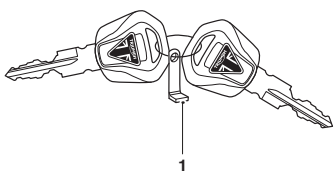

1. Plaquette portant le numéro de clé

Outre qu'elle commande le commutateur d'allumage/verrou de direction, la clé de contact est nécessaire pour commander le verrou de selle et le bouchon de réservoir de carburant.

À la livraison de la moto neuve, deux clés de contact sont fournies avec une petite plaque portant le numéro de clé. Noter le numéro de clé et ranger la clé de rechange et la plaque en lieu sûr, distant de la moto.

Un transpondeur intégré aux clés de contact désactive l'antidémarrage. Pour assurer le bon fonctionnement de l'antidémarrage, ne placez qu'une seule des clés de contact près du commutateur d'allumage. La présence de deux clés de contact à proximité du commutateur peut interrompre le signal entre le transpondeur et l'antidémarrage. Dans ce cas, l'antidémarrage reste activé jusqu'à ce qu'une des clés de contact soit enlevée.

Toujours se procurer ses clés de rechange chez un concessionnaire Triumph agréé. Les clés de rechange doivent être "appariées" avec l'antidémarrage de la moto par votre concessionnaire Triumph agréé.

Antidémarrage

Le boîtier du barillet de commutateur d'allumage sert d'antenne pour l'antidémarrage. Lorsque le contact est coupé (OFF) et la clé retirée du commutateur d'allumage, l'antidémarrage est activé, voir page 31. L'antidémarrage est désactivé lorsque la clé de contact est dans le commutateur d'allumage et en position de marche.

Commutateurs au guidon côté droit

Les interrupteurs sont éclairés sur les modèles Tiger 900 GT Pro et Tiger 900 Rally Pro.

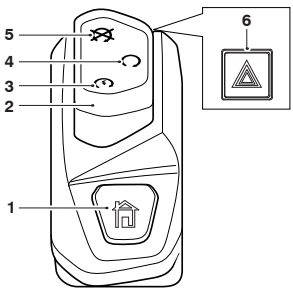

1. **Bouton HOME**
2. **Interrupteur de marche/arrêt du moteur**
3. **Position démarrage (START)**
4. **Position Run (marche)**
5. **Position arrêt (STOP)**
6. **Interrupteur de feux de détresse**

Les sections suivantes décrivent les fonctions des commutateurs et boutons du guidon.

Bouton ACCUEIL

Le bouton ACCUEIL est utilisé pour accéder au menu principal sur le tableau de bord.

Appuyer brièvement sur le bouton ACCUEIL pour choisir entre le menu principal et le tableau de bord.

Tous les messages affichés sur l'écran du tableau de bord doivent être acquittés en appuyant au centre de la manette pour pouvoir utiliser le bouton Accueil.

Interrupteur d'arrêt du moteur

Outre que le commutateur d'allumage doit être en position contact établi(ON), l'interrupteur d'arrêt du moteur doit être en position Marche pour que le moteur puisse fonctionner.

L'interrupteur d'arrêt du moteur n'est prévu que pour les cas d'urgence. Dans une situation d'urgence nécessitant l'arrêt du moteur, amenez l'interrupteur ARRÊT en position d'arrêt.

AVIS

Bien que l'interrupteur d'arrêt du moteur arrête le moteur, il ne coupe pas tous les circuits électriques, ce qui risque de causer des difficultés de redémarrage du moteur du fait de la décharge de la batterie. Normalement, seul le commutateur d'allumage doit être utilisé pour arrêter le moteur.

Ne pas laisser le commutateur d'allumage en position contact établi (ON) quand le moteur est arrêté, car cela risque d'endommager des composants électriques et de décharger la batterie.

Bouton de démarreur

Le bouton de démarrage actionne le démarreur électrique. Pour que le démarreur puisse fonctionner, le levier d'embrayage doit être tiré vers le guidon.

AVIS

Même si le levier d'embrayage est tiré vers le guidon, le démarreur ne fonctionnera pas si la béquille latérale est abaissée et si une vitesse est enclenchée.

Bouton des feux de détresse

Pour allumer ou éteindre les feux de détresse, appuyez brièvement sur le bouton des feux de détresse.

Il faut que le contact soit établi pour que les feux de détresse fonctionnent, mais ils restent activés si le contact est coupé jusqu'à ce qu'on appuie de nouveau sur le bouton des feux de détresse.

Commutateurs au guidon côté gauche

Les interrupteurs sont éclairés sur les modèles Tiger 900 GT Pro et Tiger 900 Rally Pro.

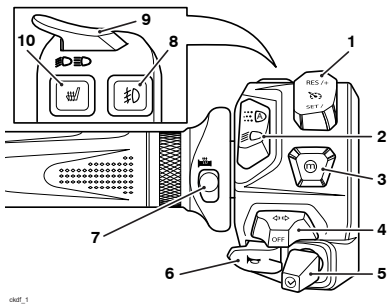

1. **Commutateur de réglage du régulateur de vitesse (selon l'équipement)**
2. **Interrupteur des feux de jour (DRL) (selon l'équipement)**
3. **Bouton MODE**
4. **Commutateur d'indicateurs de direction**
5. **Bouton de la manette**
6. **Bouton d'avertisseur sonore**
7. **Commutateur de poignées chauffantes (selon l'équipement)**
8. **Commutateur d'antibrouillard avant (selon l'équipement)**
9. **Bouton du faisceau de route**
10. **Commutateur de selle du conducteur chauffante (le cas échéant)**

Les sections suivantes décrivent les fonctions des commutateurs et boutons du guidon.

Contacteur de réglage du régulateur de vitesse

Le contacteur de réglage du régulateur de vitesse est à deux voies, sa partie supérieure étant marquée RES/+ et sa partie inférieure marquée SET/-.

Pour plus d'informations sur le fonctionnement du régulateur de vitesse, voir page 83.

Témoin des feux de jour (DRL) automatiques (selon l'équipement)

Régler l'interrupteur DRL, situé sur le boîtier de commutateurs gauche, sur DRL. Le phare bascule automatiquement entre les DRL et faisceau de croisement en fonction de la luminosité ambiante environnante.

Lorsque les DRL sont activés, le témoin s'allume.

Lorsque le faisceau de croisement est allumé, le témoin des DRL est éteint.

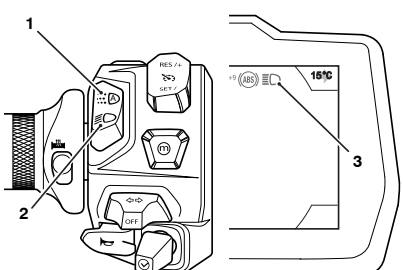

ckdf_2

1. **Position feux de jour (DRL)**
2. **Position faisceau de croisement**
3. **Témoin DRL/faisceau de route**

Pendant la journée, les DRL et les feux de position avant, voir page 83, améliorent la visibilité de la moto par les autres usagers de la route. Les feux de position avant restent allumés, que les feux de jour, le faisceau de croisement ou le faisceau de route soient allumés.

Le passage des feux de jour au faisceau de croisement est actionné manuellement via un commutateur placé sur le boîtier de commutateurs gauche. Lorsque le commutateur est en position faisceau de croisement, le phare ne bascule pas automatiquement entre le faisceau de croisement et les DRL.

Le faisceau de croisement doit être utilisé dans toutes les autres conditions à moins que les conditions routières permettent d'utiliser le faisceau de route.

⚠ AVERTISSEMENT

Ne pas conduire plus que nécessaire avec les feux de jour si la lumière naturelle est insuffisante.

L'utilisation des feux de jour lorsqu'il fait sombre, dans des tunnels ou lorsque la lumière naturelle est insuffisante peut réduire la vision des utilisateurs ou éblouir les usagers.

L'éblouissement des autres usagers de la route ou une vision réduite dans des conditions de faible luminosité ambiante peut entraîner une perte de contrôle de la moto susceptible de provoquer des blessures graves, voire mortelles.

Bouton MODE

Lorsque l'on appuie sur le bouton MODE avant de le relâcher, il active le menu de sélection du mode de conduite sur l'écran d'affichage. D'autres pressions sur le bouton MODE feront défiler les modes de conduite disponibles, voir Sélection du mode de conduite dans page 45.

Appuyer sur le bouton MODE lorsqu'un mode de conduite est sélectionné et le maintenir enfoncé pour accéder directement au menu de configuration du mode de conduite.

Pour plus d'informations sur la configuration et la sélection du mode de conduite, voir page 48.

Commutateur d'indicateurs de direction

Lorsque le commutateur des indicateurs de direction est poussé à gauche ou à droite et relâché, les indicateurs correspondants clignotent. Pour éteindre les indicateurs de direction, appuyer sur le commutateur et le relâcher en position centrale.

Lorsque les freins sont appliqués pour un freinage d'urgence, les indicateurs de direction arrière clignotent.

Indicateurs de direction à extinction automatique

Les indicateurs s'éteignent automatiquement après huit secondes et après avoir parcouru 65 mètres supplémentaires.

Pour désactiver le système d'arrêt automatique des indicateurs de direction, reportez-vous à la section Config. moto dans page 64.

Il est possible d'arrêter manuellement les indicateurs. Pour éteindre manuellement les indicateurs de direction, appuyer sur le commutateur de commande et le relâcher en position centrale.

Manette

La manette sert à commander les fonctions suivantes du tableau de bord :

- Haut - faire défiler le menu de bas en haut
- Bas - faire défiler le menu de haut en bas
- Gauche - faire défiler le menu vers la gauche
- Droite - faire défiler le menu vers la droite
- Centre - appuyer dessus pour confirmer le choix.

Bouton d'avertisseur sonore

Lorsque vous appuyez sur le bouton d'avertisseur sonore, commutateur d'allumage en position contact établi (ON), l'avertisseur retentit.

Commutateur de poignées chauffantes

Les poignées chauffantes ne fonctionnent que pendant la marche du moteur.

Si les poignées chauffantes sont activées, le symbole des poignées chauffantes apparaît dans l'écran et le niveau de chaleur sélectionné est affiché.

Si les poignées chauffantes sont allumées lorsque le moteur est éteint, elles se rallument si le moteur est redémarré dans les 15 minutes. Les poignées chauffantes se réinitialisent 15 minutes après l'arrêt du moteur.

Trois niveaux de chaleur existent : faible, intermédiaire et élevé. Il est indiqué par les différentes couleurs du symbole présenté à l'écran.



1. **Symbole de chaleur faible (jaune)**
2. **Symbole de chaleur intermédiaire (orange)**
3. **Symbole de chaleur élevée (rouge)**

Pour une efficacité maximum par temps froid, appuyer une fois sur le commutateur à partir de la position d'arrêt pour obtenir le réglage de chaleur élevée, puis réduire le chauffage en appuyant une nouvelle fois pour obtenir le réglage de chaleur faible lorsque les poignées sont réchauffées.

Pour éteindre les poignées chauffantes, appuyer brièvement sur le commutateur jusqu'à ce que le symbole de poignée chauffante disparaisse de l'affichage.

Coupe de la basse tension

Si une basse tension est détectée, le commutateur des poignées chauffantes est éteint. Les poignées chauffantes ne fonctionnent plus avant que la tension n'augmente à un niveau sûr.

Le commutateur n'assure plus l'alimentation automatiquement même si la tension monte jusqu'au niveau de sécurité. L'utilisateur doit de nouveau enfoncer manuellement le commutateur pour activer les poignées chauffantes.

Commutateur de feux antibrouillard (le cas échéant)

Pour allumer ou éteindre les feux antibrouillard, phares allumés, appuyer brièvement sur le commutateur d'antibrouillard. Lorsque les feux antibrouillard sont allumés, le témoin des feux antibrouillard s'allume à l'écran.

Le commutateur d'antibrouillard fonctionne uniquement lorsque les phares sont allumés et que le moteur tourne.

Si les feux antibrouillard sont allumés lorsque le moteur est éteint, ils se rallument si le moteur est redémarré dans les 15 minutes. Les feux antibrouillard se réinitialisent 15 minutes après l'arrêt du moteur.

Bouton du faisceau de route

Le bouton du faisceau de route a une fonction différente selon que les feux de jour (DRL) sont présents sur la moto ou non. Quand le faisceau de route est allumé, le témoin de faisceau de route s'allume à l'écran.

Modèles avec feux de jour (DRL)

Si le commutateur DRL est en position feux de jour (DRL), appuyer sur le bouton faisceau de route et le maintenir enfoncé pour allumer le faisceau de route. Il reste allumé tant que la pression est maintenue sur le bouton, et s'éteint dès qu'il est relâché.

Si le commutateur DRL est en position de faisceaux de croisement, appuyer sur le bouton faisceau de route et le maintenir enfoncé pour allumer le faisceau de route. Chaque appui sur le bouton intervertira le faisceau de croisement et le faisceau de route.

Il n'y a pas d'interrupteur marche/arrêt d'éclairage sur ce modèle. Le feu arrière et l'éclairage de plaque d'immatriculation s'allument automatiquement lorsque le contact est établi. Le phare s'allume lorsque le contact est établi et que le moteur est en marche.

Modèles sans feux de jour (DRL)

Appuyer sur le bouton de faisceau de route pour allumer le faisceau de route. Chaque appui sur le bouton intervertira le faisceau de croisement et le faisceau de route.

Il n'y a pas d'interrupteur marche/arrêt d'éclairage sur ce modèle. Le feu de position, le feu arrière et l'éclairage de la plaque d'immatriculation s'allument automatiquement lorsque le contact est établi (ON). Le phare s'allume lorsque le contact est établi et que le moteur est en marche.

Commutateur des selles chauffantes conducteur et passager (le cas échéant)

Les selles chauffantes du conducteur et du passager ne fonctionnent que lorsque le moteur tourne. Lorsque les selles chauffantes sont activées, les symboles des selles chauffantes s'affichent à l'écran. Le degré de chaleur sélectionné est également indiqué par la couleur du symbole.

Si les selles chauffantes sont allumées lorsque le moteur est éteint, elles se rallument si le moteur est redémarré dans les 15 minutes. Les selles chauffantes se réinitialisent 15 minutes après l'arrêt du moteur.

Pour plus d'informations, voir page 105.

Réglage du levier de frein

⚠ AVERTISSEMENT

Ne pas essayer de régler les leviers en roulant, car cela peut entraîner une perte de contrôle de la moto.

Après avoir réglé les leviers, conduisez la moto dans un endroit sans circulation pour vous familiariser avec le nouveau réglage.

Ne pas prêter la moto à un autre conducteur, car il pourrait changer les réglages habituels du levier, ce qui peut entraîner une perte de contrôle de la moto et provoquer des blessures graves, voire mortelles.

Une molette de réglage est prévue sur le levier de frein avant. La molette de réglage permet de régler la distance entre le guidon et le levier de frein, pour l'adapter à la taille des mains du conducteur.

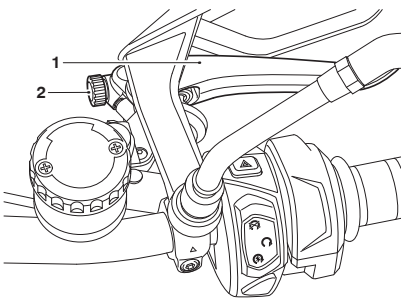

1. **Levier de frein**
2. **Molette de réglage**

Pour ajuster le levier de frein :

- Faire tourner la molette de réglage dans la position souhaitée.
- La distance entre la poignée du guidon et le levier relâché est plus courte lorsque la molette de réglage est entièrement tournée dans le sens anti-horaire. Elle est plus longue lorsque la molette est complètement tournée dans le sens horaire.

Dispositif de réglage du levier d'embrayage

⚠ AVERTISSEMENT

Ne pas essayer de régler les leviers en roulant, car cela peut entraîner une perte de contrôle de la moto.

Après avoir réglé les leviers, conduisez la moto dans un endroit sans circulation pour vous familiariser avec le nouveau réglage.

Ne pas prêter la moto à un autre conducteur, car il pourrait changer les réglages habituels du levier, ce qui peut entraîner une perte de contrôle de la moto et provoquer des blessures graves, voire mortelles.

Une molette de réglage est prévue sur le levier d'embrayage. Elle offre quatre positions de réglage de la distance entre le guidon et les leviers, pour l'adapter à la taille des mains du pilote.

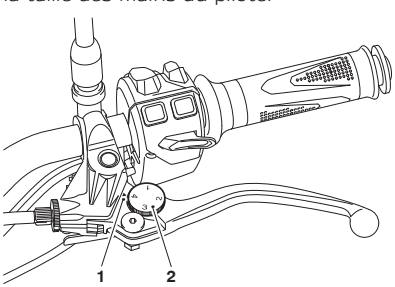

1. **Flèche repère**
2. **Molette de réglage (protège-main retiré pour plus de clarté)**

Pour régler le levier d'embrayage :

- Pousser le levier d'embrayage vers l'avant et tourner la molette de réglage pour aligner une des positions numérotées avec la flèche repère sur le support de levier.
- La distance entre la poignée du guidon et le levier d'embrayage est la plus courte au réglage numéro quatre et la plus longue au numéro un.

Feux de position avant

Lorsque le contact est mis et que le mode d'économie d'énergie n'est pas activé, les indicateurs de direction avant s'allument avec une luminosité de 50 % pour servir de feux de position avant.

Lorsque le commutateur d'indicateur de direction est tourné vers la gauche ou la droite, les indicateurs de direction concernés clignotent à 100 % de sa luminosité tandis que l'autre indicateur de direction avant reste allumé à 50 %.

Régulateur de vitesse

⚠ AVERTISSEMENT

N'utilisez le régulateur de vitesse que lorsque vous pouvez rouler en toute sécurité à vitesse constante.

Ne pas utiliser le régulateur de vitesse lorsque la circulation est dense ni sur routes très sinueuses ou glissantes.

Le non-respect des conseils ci-dessus peut entraîner une perte de contrôle de la moto susceptible de provoquer des blessures graves, voire mortelles.

⚠ AVERTISSEMENT

Cette moto doit être conduite dans le respect des limitations de vitesse en vigueur sur la route utilisée.

La conduite d'une moto à grande vitesse peut être dangereuse car le temps de réaction à un danger diminue considérablement avec l'augmentation de la vitesse.

Toujours réduire la vitesse dans les conditions de conduite pouvant être dangereuses, comme en cas de mauvais temps ou de circulation dense.

Le non-respect des conseils ci-dessus peut entraîner une perte de contrôle de la moto susceptible de provoquer des blessures graves, voire mortelles.

⚠ AVERTISSEMENT

Ne conduire cette moto à grande vitesse que dans le cadre de courses sur routes fermées ou sur circuits fermés.

La conduite à grande vitesse ne doit être tentée que par les conducteurs qui ont appris les techniques nécessaires pour la conduite rapide et connaissent bien les caractéristiques de la moto dans toutes les conditions.

L'utilisation à grande vitesse dans toutes les autres circonstances est dangereuse et peut entraîner une perte de contrôle de la moto susceptible de provoquer des blessures graves, voire mortelles.

Le régulateur de vitesse ne fonctionne pas s'il y a un dysfonctionnement dans l'ABS, et le témoin ABS est allumé.

Le régulateur de vitesse continue de fonctionner si l'ABS a été désactivé ou si un mode de conduite est sélectionné avec l'ABS réglé sur Off ou Tout-terrain Pro (le cas échéant).

Les boutons du régulateur de vitesse sont situés sur le boîtier de commutateurs gauche et n'exigent qu'un léger mouvement du motard.

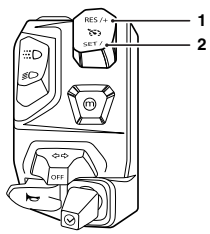

1. **Bouton RES/+ de régulateur de vitesse**
2. **Bouton SET/- de régulateur de vitesse**

Le régulateur de vitesse peut être mis en marche ou arrêté à tout moment, mais il ne peut pas être activé tant que toutes les conditions décrites dans page 84 n'ont pas été remplies.

Activation du régulateur de vitesse

Pour activer le régulateur de vitesse, appuyer sur le bouton SET/-. Le symbole du régulateur de vitesse s'affiche dans l'écran d'affichage. La vitesse de croisière programmée sera affichée sous la forme « -- » indiquant qu'aucune vitesse n'a encore été réglée.

Pour que le régulateur de vitesse puisse être activé, les conditions suivantes doivent être remplies :

- La moto doit rouler à une vitesse comprise entre 46 et 160 km/h.
- La moto est en 3ème vitesse ou une vitesse supérieure.

- Une fois ces conditions remplies, appuyer sur le bouton SET/- pour activer le régulateur de vitesse. Le symbole du régulateur de vitesse s'affiche en vert dans l'écran TFT pour indiquer que le régulateur de vitesse est maintenant actif.

Le mot SET (programmé) s'affiche à côté du symbole du régulateur de vitesse. La vitesse programmée pour le régulateur de vitesse sera affichée et le témoin du régulateur de vitesse sera allumé dans le compte-tours indiquant que le régulateur de vitesse est actif.

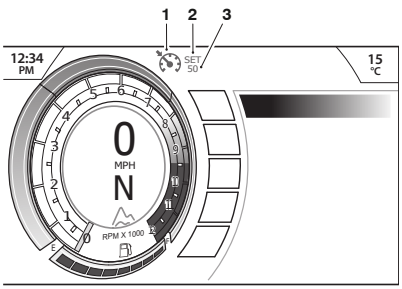

1. **Symbole du régulateur de vitesse**
2. **Indicateur de croisière programmée**
3. **Vitesse de croisière programmée**

Le système de régulateur de vitesse conserve la vitesse programmée jusqu'à ce que :

- La vitesse programmée soit ajustée comme décrit dans page 85.
- Le régulateur de vitesse soit désactivé comme décrit dans page 86.

Ajustement de la vitesse programmée avec le régulateur de vitesse

Pour ajuster la vitesse programmée avec le régulateur de vitesse, appuyer brièvement sur :

- Le bouton RES/+ pour augmenter la vitesse
- Le bouton SET/- pour réduire la vitesse.

Chaque pression sur les boutons ajuste la vitesse de 1 km/h. Si vous maintenez la pression sur le bouton, la vitesse augmente ou diminue continuellement d'une unité à la fois.

Arrêter d'appuyer sur le bouton lorsque la vitesse voulue est indiquée sur l'affichage.

La vitesse programmée dans le régulateur de vitesse clignote jusqu'à ce que la nouvelle vitesse programmée soit atteinte.

Dans une côte raide où le régulateur de vitesse ne parvient pas à maintenir la vitesse programmée, l'affichage de la vitesse programmée clignote jusqu'à ce que la moto ait de nouveau atteint la vitesse.

Un autre moyen d'augmenter la vitesse dans le régulateur de vitesse consiste à accélérer jusqu'à la vitesse voulue avec la poignée d'accélérateur puis, à appuyer sur le bouton SET/-.

Désactivation du régulateur de vitesse

Le régulateur de vitesse peut être désactivé par l'une des méthodes suivantes :

- Tourner la poignée d'accélérateur à fond en avant.
- Tirer le levier d'embrayage.
- Actionner le frein avant ou arrière.
- Augmenter la vitesse au moyen de la poignée d'accélérateur pendant plus de 60 secondes.

À la désactivation, le témoin du régulateur de vitesse s'éteint dans le compte-tours mais l'indicateur SET et la vitesse programmée sont encore visibles dans l'écran d'affichage, indiquant que la vitesse programmée a été enregistrée.

La vitesse programmée du régulateur de vitesse peut être reprise comme décrit dans page 86, étant donné que le régulateur de vitesse n'a pas été désactivé en coupant le contact.

Reprise de la vitesse programmée du régulateur de vitesse

⚠ AVERTISSEMENT

En rétablissant le régulateur de vitesse, assurez-vous toujours que les conditions de circulation conviennent à la vitesse programmée.

L'utilisation du régulateur de vitesse en cas de circulation dense, sur des routes avec des virages serrés/ aveugles ou glissantes est dangereuse.

Le non-respect des conseils ci-dessus peut entrainer une perte de contrôle de la moto susceptible de provoquer des blessures graves, voire mortelles.

Le régulateur de vitesse est désactivé si l'une des actions suivantes a été effectuée :

- Tourner la poignée d'accélérateur à fond en avant.
- Tirer le levier d'embrayage.
- Actionner le frein avant ou arrière.
- Augmenter la vitesse au moyen de la poignée d'accélérateur pendant plus de 60 secondes.

La vitesse programmée du régulateur de vitesse peut être reprise en appuyant brièvement sur le bouton RES/+ étant donné qu'une vitesse programmée a été mémorisée.

La moto doit rouler à une vitesse comprise entre 46 et 160 km/h et se trouver en 3e vitesse ou supérieure.

Une vitesse programmée mémorisée est indiquée par le mot SET à côté du symbole du régulateur de vitesse dans l'écran d'affichage.

La vitesse programmée reste mémorisée dans le régulateur de vitesse jusqu'à ce que le contact soit coupé.

La vitesse programmée dans le régulateur de vitesse clignote jusqu'à ce que la vitesse programmée reprise soit atteinte.

Antipatinage (TC)

⚠ AVERTISSEMENT

Les systèmes d'antipatinage et d'antipatinage de virage optimisé ne remplacent pas une conduite appropriée aux conditions routières et météorologiques. Les systèmes ne peuvent pas empêcher la perte de traction due à une vitesse excessive à l'entrée des virages, une accélération à angle d'inclinaison prononcé et un freinage.

L'antipatinage et l'antipatinage de virage optimisé ne peuvent pas empêcher la roue avant de déraper.

Le non-respect des conseils ci-dessus peut entraîner une perte de contrôle de la moto susceptible de provoquer des blessures graves, voire mortelles.

⚠ AVERTISSEMENT

Si le système antipatinage ne fonctionne pas, accélérer et virer avec prudence sur routes mouillées/glissantes pour éviter de faire patiner la roue arrière.

En cas de panne, le témoin d'antipatinage désactivé peut être accompagné d'un témoin d'anomalie du système de gestion du moteur et/ou du témoin d'ABS.

Ne pas rouler plus longtemps que nécessaire avec les témoins mentionnés précédemment allumés. Contacter une personne compétente possédant des connaissances spécialisées et affichant une compréhension technique des motos, comme un concessionnaire Triumph agréé.

Dans cette situation, les fortes accélérations et les virages peuvent faire patiner la roue arrière, entraînant une perte de contrôle de la moto susceptible de provoquer des blessures graves, voire mortelles.

Toutes les motos sont équipées de l'antipatinage (TC). L'antipatinage est un système qui aide à maintenir la motricité lors d'une accélération sur chaussée mouillée/glissante. Si les capteurs détectent que la roue arrière perd de l'adhérence (patine), le système antipatinage intervient et agit sur la puissance du moteur jusqu'à ce que la motricité de la roue arrière soit rétablie. Le témoin d'antipatinage clignotera pendant que la fonction est engagée et une modification du son du moteur peut être remarquée. Pour obtenir des informations sur le fonctionnement du témoin de l'antipatinage, voir page 34.

AVIS

L'antipatinage peut ne pas toujours être actif, selon le mode de conduite sélectionné.

L'antipatinage et l'antipatinage de virage optimisé (en option) ne fonctionneront pas s'il y a un dysfonctionnement dans le système ABS. Dans ce cas, les témoins d'ABS, d'antipatinage et d'anomalie (MIL) s'allument.

Antipatinage de virage optimisé (en option)

⚠ AVERTISSEMENT

Si le système d'antipatinage de virage optimisé présente un défaut, le témoin d'antipatinage désactivé sera allumé et un message sera affiché sur l'écran.

Dans ce cas, l'antipatinage continuera à fonctionner mais sans la fonction de virage optimisé, étant donné que :

- Il n'y a pas d'autre défaut dans le système d'antipatinage.

- L'antipatinage n'a pas été désactivé par le conducteur (voir Config. moto dans page 63 ou Configuration du mode de conduite dans page 44).

Accélérer et virer avec prudence sur routes mouillées/glissantes pour éviter de faire patiner la roue arrière.

En cas de panne, le témoin d'antipatinage désactivé peut être accompagné d'un témoin d'anomalie du système de gestion du moteur et/ou du témoin d'ABS.

Ne pas rouler plus longtemps que nécessaire avec les témoins mentionnés précédemment allumés. Contacter une personne compétente possédant des connaissances spécialisées et affichant une compréhension technique des motos, comme un concessionnaire Triumph agréé.

Dans cette situation, les fortes accélérations et les virages peuvent faire patiner la roue arrière, entraînant une perte de contrôle de la moto susceptible de provoquer des blessures graves, voire mortelles.

L'antipatinage de virage optimisé est un système conçu pour offrir un contrôle accru si l'antipatinage est activé tandis que la moto s'incline dans un virage.

Le système surveille en permanence l'angle d'inclinaison de la moto et adapte le niveau d'intervention de l'antipatinage pour conserver une traction de roue arrière pendant le virage.

L'antipatinage de virage optimisé n'est pas actif en mode Tout-terrain ou Tout-terrain Pro.

AVIS

L'antipatinage peut ne pas toujours être actif, selon le mode de conduite sélectionné.

L'antipatinage et l'antipatinage de virage optimisé (en option) ne fonctionneront pas s'il y a un dysfonctionnement dans le système ABS. Dans ce cas, les témoins d'ABS, d'antipatinage et d'anomalie (MIL) s'allument.

Pour plus d'informations sur le fonctionnement du témoin d'antipatinage désactivé et des messages d'avertissement sur le tableau de bord associés, voir page 63.

Réglages de l'antipatinage

⚠ AVERTISSEMENT

Si l'antipatinage est désactivé, la moto se comportera de manière normale mais sans antipatinage.

Une accélération trop forte sur une chaussée mouillée/glissante alors que l'antipatinage est désactivé peut faire patiner la roue arrière.

Le non-respect des conseils ci-dessus peut entraîner une perte de contrôle de la moto susceptible de provoquer des blessures graves, voire mortelles.

Le système d'antipatinage peut être désactivé comme décrit dans Moto Config dans page 63 ou réglé aux conditions décrites dans Configuration du mode de conduite dans page 44.

Système de contrôle de pression des pneus (TPMS) (selon l'équipement)

⚠ AVERTISSEMENT

Malgré la présence du système de contrôle de pression des pneus (TPMS), il est toujours nécessaire de vérifier quotidiennement la pression des pneus.

Le TPMS ne doit pas être utilisé comme manomètre pour pneus lors du réglage de la pression des pneus.

Pour obtenir des valeurs correctes, vérifiez toujours la pression des pneus lorsqu'ils sont froids, à l'aide d'un manomètre pour pneus précis.

L'utilisation du système TPMS pour régler la pression de gonflage des pneus peut générer une pression des pneus incorrecte, entraînant une perte de contrôle de la moto susceptible de provoquer des blessures graves, voire mortelles.

AVIS

Le système de contrôle de pression des pneus (TPMS) est disponible dans un kit accessoire. Contacter une personne compétente possédant des connaissances spécialisées et affichant une compréhension technique des motos, comme un concessionnaire Triumph agréé.

L'affichage du TPMS sur le tableau de bord n'est activé que lorsque le système a été monté.

Des capteurs de pression des pneus sont montés sur les roues avant et arrière. Ces capteurs mesurent la pression d'air à l'intérieur du pneu et la transmettent au tableau de bord. Ces capteurs ne transmettent les données que lorsque la moto roule à plus de 20 km/h. Deux tirets sont visibles sur l'écran d'affichage jusqu'à ce que le signal de pression des pneus soit reçu. Les capteurs de chaque roue fonctionnent indépendamment les uns des autres. Les capteurs peuvent ainsi automatiquement s'activer et se mettre à jour à différents moments.

Une étiquette adhésive est fixée à la jante pour indiquer la position du capteur de pression du pneu, qui est près de la valve.

L'écran d'affichage du TPMS sur le tableau de bord n'est activé que lorsque le système a été monté.

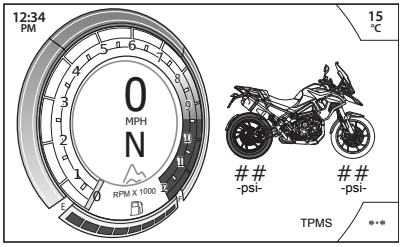

Pressions de gonflage des pneus

⚠ AVERTISSEMENT

Le système de contrôle de la pression des pneus (TPMS) ne doit pas être utilisé comme manomètre pour pneus pour corriger la pression de gonflage des pneus.

Pour obtenir des valeurs correctes, vérifiez toujours la pression des pneus lorsqu'ils sont froids, à l'aide d'un manomètre pour pneus précis.

L'utilisation du système TPMS pour régler la pression de gonflage des pneus peut générer une pression des pneus incorrecte, provoquant une perte de contrôle de la moto susceptible de provoquer des blessures graves, voire mortelles.

AVIS

Ne pas utiliser de liquide anticrevaison ni d'autre produit susceptible d'obstruer le passage de l'air aux orifices du capteur TPMS. Toute obstruction de l'orifice de pression d'air du capteur TPMS pendant le fonctionnement bouchera le capteur qui subira alors des dommages irréparables.

Les dommages produits par l'utilisation d'un liquide anticrevaison ou un entretien incorrect ne sont pas considérés comme des défauts de fabrication et ne sont donc pas couverts par la garantie.

Toujours faire monter les pneus par une personne compétente possédant des connaissances spécialisées et une compréhension technique des motos, comme un concessionnaire Triumph agréé. Il est important de l'informer que des capteurs de pression des pneus sont montés sur les roues avant qu'il ne démonte les pneus.

AVIS

Une étiquette adhésive fixée sur la jante indique la position du capteur de pression du pneu.

En remplaçant les pneus, procéder avec précaution pour ne pas endommager les capteurs de pression des pneus.

Toujours faire monter les pneus par une personne compétente possédant des connaissances spécialisées et une compréhension technique des motos, comme un concessionnaire Triumph agréé. Il est important de l'informer que des capteurs de pression des pneus sont montés sur les roues avant qu'il ne démonte les pneus.

La pression des pneus indiquée sur le tableau de bord est la pression réelle des pneus au moment où l'affichage est sélectionné. Elle peut différer de la pression de gonflage des pneus à froid car les pneus s'échauffent en roulant, ce qui fait dilater l'air à l'intérieur et augmenter la pression. Les pressions de gonflage à froid spécifiées par Triumph en tiennent compte.

La pression des pneus doit toujours être réglée lorsqu'ils sont froids, à l'aide d'un manomètre pour pneus précis. L'affichage de la pression des pneus sur le tableau de bord ne doit pas être utilisé lors du réglage de la pression des pneus. Pour connaître les pressions de pneu recommandées, voir la section Spécifications.

Piles des capteurs de pression des pneus

Lorsque la tension de la pile d'un capteur de pression est basse, un message s'affiche dans l'écran du tableau de bord et le symbole TPMS ou un message indique le capteur concerné.

Si les piles sont complètement déchargées, seuls des tirets sont visibles dans l'écran du tableau de bord, le témoin de TPMS rouge est allumé et le symbole TPMS clignote en continu.

Contacter une personne compétente possédant des connaissances spécialisées et affichant une compréhension technique des motos, comme un concessionnaire Triumph agréé, pour remplacer le capteur et de noter le nouveau numéro de série dans les espaces prévus dans le Manuel du propriétaire de la moto.

Si le symbole TPMS clignote en continu ou le témoin du TPMS reste allumé lorsque le contact est mis, il y a un défaut dans le système TPMS. Le défaut doit être contrôlé et corrigé par une personne compétente possédant des connaissances spécialisées et une compréhension technique des motos, comme un concessionnaire Triumph agréé.

Numéro de série du capteur de pression du pneu

Le numéro de série du capteur de pression du pneu est imprimé sur une étiquette posée sur le capteur. Ce numéro peut être requis pour l'entretien ou le diagnostic.

Lorsque le système de contrôle de la pression des pneus est installé sur la moto, veiller à noter les numéros de série des capteurs de pression des pneus avant et arrière dans les espaces prévus dans le Manuel du propriétaire.

Pneus de rechange

Lors du remplacement des pneus, signaler que les jantes sont équipées de capteurs de pression des pneus et toujours confier cette opération à une personne compétente possédant des connaissances spécialisées et affichant une compréhension technique des motos, comme un concessionnaire Triumph agréé.

Carburant



La qualité du carburant requise pour la moto est indiquée dans la section Spécifications correspondante. Toujours veiller à utiliser un carburant de la qualité prescrite pour remplir le réservoir.

Les motos Triumph sont conçues pour utiliser du carburant sans plomb et offrirent les meilleures performances si ce type de carburant est utilisé.

La qualité du carburant correspond à l'indice d'octane recherche (RON) ou à l'indice d'octane moteur (MON), ou encore à l'indice d'octane (CLC) ou à l'indice d'octane AKI (R+M)/2.

En Amérique du Nord, la réglementation fédérale exige que les pompes délivrant de l'essence sans plomb portent la mention « UNLEADED » et que l'indice d'octane CLC ou AKI soit également affiché. Ces indices correspondent à une moyenne des indices RON et MON.

Éthanol

En Europe, les motos Triumph sont compatibles avec les carburant sans plomb à l'éthanol E5 et E10 (5 % et 10 % d'éthanol).

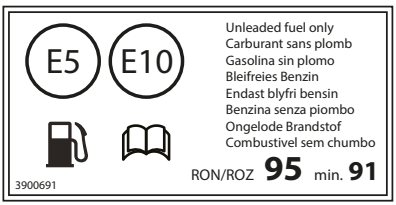

Étiquette Qualité du carburant 91 RON illustrée

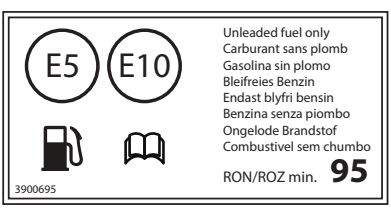

Étiquette Qualité du carburant 95 RON illustrée

Sur tous les autres marchés, il est possible d'utiliser du carburant à l'éthanol jusqu'à E25 (25 % d'éthanol).

Étalonnage du moteur

Dans certains cas, l'étalonnage du moteur peut être nécessaire. Cette action doit être effectuée par une personne compétente possédant des connaissances spécialisées et une compréhension technique des motos, comme un concessionnaire Triumph agréé.

AVIS

La moto peut être définitivement endommagée si elle est utilisée avec une qualité de carburant inappropriée ou un mauvais étalonnage du moteur.

Veiller à toujours utiliser du carburant de bonne qualité.

Les dommages causés par l'utilisation d'un carburant ou un étalonnage du moteur incorrect ne sont pas considérés comme des défauts de fabrication et ne sont donc pas couverts par la garantie.

AVIS

Dans de nombreux pays, le système d'échappement de ce modèle est équipé d'un convertisseur catalytique pour contribuer à réduire les émissions polluantes des gaz d'échappement.

L'emploi de carburant au plomb endommagera le convertisseur catalytique. Par ailleurs, le convertisseur catalytique peut subir des dégâts irréparables si la moto tombe en panne de carburant ou si le niveau de carburant tombe très bas.

Toujours vérifier que le carburant est suffisant pour le voyage prévu.

AVIS

L'utilisation d'essence au plomb est illégale dans certains pays, états ou territoires.

AVIS

En cas de détonation (cognement ou cliquetis) à régime stabilisé en charge normale, utiliser une essence de marque différente ou d'un indice d'octane supérieur.

Essence oxygénée

Pour respecter les normes antipollution, certaines régions des USA utilisent de l'essence oxygénée qui contribue à réduire les émissions toxiques. Ces essences sont un mélange d'essence conventionnelle et d'un autre composant, comme l'alcool. Ce modèle Triumph délivre des performances optimales en utilisant de l'essence sans plomb. Toutefois, les informations suivantes doivent être utilisées comme guide en cas d'utilisation des carburants oxygénés.

Éthanol

Le carburant à l'éthanol est un mélange de 10 % d'éthanol et de 90 % d'essence et est souvent commercialisé sous les appellations "gasohol", "Ethanol enhanced" (amélioré à l'éthanol), ou "contains ethanol" (contient de l'éthanol). Ce type de carburant peut être utilisé dans votre moto Triumph.

MTBE (éther méthyltertiobutylique)

L'utilisation d'essence contenant jusqu'à 15 % de MTBE (éther méthyltertiobutylique) est permise dans cette moto Triumph.

Méthanol

Les carburants contenant du méthanol ne doivent pas être utilisés car le contact avec le méthanol peut endommager les composants du circuit d'alimentation.

AVIS

En raison de la volatilité généralement plus élevée des carburants oxygénés, le démarrage, les reprises du moteur et la consommation de carburant pourront être affectés défavorablement par leur utilisation. En cas de difficulté de ce type, utiliser de l'essence sans plomb normale.

Ravitaillement

⚠ AVERTISSEMENT

Pour contribuer à réduire les dangers liés au ravitaillement en carburant, observez toujours les consignes de sécurité suivantes concernant le carburant :

- L'essence (carburant) est très inflammable et peut être explosive dans certaines conditions. Pour le ravitaillement, coupez toujours le contact (OFF).

- Ne fumez pas.

- N'utilisez pas de téléphone portable.

⚠ AVERTISSEMENT Suite

- Vérifier que la zone de ravitaillement est bien aérée et exempte de toute source de flamme ou d'étincelles. Cela inclut tout appareil doté d'une veilleuse.

- Rester attentif et vigilant pendant le ravitaillement.

- Ne remplissez jamais le réservoir au point que le carburant remonte dans le goulot de remplissage. La chaleur due à la lumière solaire ou à d'autres sources peut faire dilater le carburant et le faire déborder, ce qui créerait un risque d'incendie.

- Après le ravitaillement, vérifiez toujours que le bouchon de réservoir est bien fermé.

- Comme l'essence (carburant) est très inflammable, tout écoulement ou fuite de carburant, ou toute négligence des consignes de sécurité ci-dessus entraine un risque d'incendie pouvant causer des dégâts matériels ou des blessures graves, voire mortelles.

AVIS

Évitez de remplir le réservoir sous la pluie ou en atmosphère poussiéreuse où les matières contenues dans l'air peuvent contaminer le carburant.

Du carburant contaminé peut endommager les composants du circuit d'alimentation.

Bouchon de réservoir de carburant

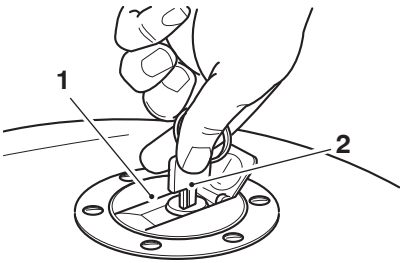

1. **Bouchon de réservoir de carburant**
2. **Clé**

Pour ouvrir le bouchon de réservoir de carburant, soulevez le cache qui masque la serrure proprement dite. Introduire la clé dans la serrure et la tourner dans le sens des aiguilles d'une montre.

Pour fermer et verrouiller le bouchon, appuyez dessus pour l'abaisser en place avec la clé dans la serrure jusqu'à ce que le verrou s'enclenche. Retirez la clé et fermez le cache du trou de serrure.

AVIS

Si vous fermez le bouchon sans la clé dans la serrure, vous endommagerez le bouchon, le réservoir et le mécanisme de serrure.

Remplissage du réservoir de carburant

Remplissez le réservoir de carburant lentement pour éviter un débordement. Ne remplissez pas le réservoir au-dessus de la base du goulot de remplissage. Vous maintiendrez ainsi un espace vide suffisant pour permettre au carburant de se dilater sous l'effet de la chaleur du moteur ou de la lumière solaire directe.

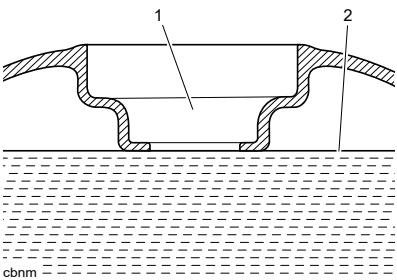

1. **Goulot de remplissage de carburant**
2. **Niveau maximum de carburant**

Après le ravitaillement, toujours s'assurer que le bouchon de réservoir de carburant est bien fermé.

Béquilles

Béquille latérale

⚠ AVERTISSEMENT

La moto est munie d'un système de verrouillage de sécurité empêchant de la conduire lorsque la béquille latérale est abaissée.

Ne jamais essayer de rouler avec la béquille latérale abaissée et ne jamais interférer avec le mécanisme de verrouillage car cela génère des conditions de conduite dangereuses.

Le non-respect des conseils ci-dessus peut entraîner une perte de contrôle de la moto susceptible de provoquer des blessures graves, voire mortelles.

⚠ ATTENTION

Ne pas se pencher, s'asseoir ou monter sur la moto lorsque celle-ci est appuyée sur la béquille latérale.

Cela peut entraîner la chute de la moto ou endommager gravement la béquille latérale ou le cadre de la moto.

Le non-respect des conseils ci-dessus peut entraîner des blessures légères à modérées.

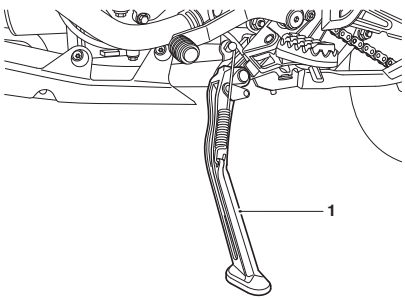

1. **Béquille latérale**

La moto est équipée d'une béquille latérale sur laquelle elle peut être parquée.

Chaque fois que vous utilisez la béquille latérale avant de prendre la route, vérifiez toujours que cette béquille est bien relevée après vous être assis sur la moto.

Au moment de garer la moto en utilisant la béquille latérale, tournez toujours le guidon à fond à gauche et laissez la moto en première vitesse.

Pour les instructions sur la sécurité du stationnement, se reporter à la section Conduite de la moto, voir page 127.

Béquille centrale (selon l'équipement)

⚠ ATTENTION

Ne pas se pencher, s'asseoir ou monter sur la moto lorsque celle-ci est appuyée sur la béquille centrale.

Cela peut entraîner la chute de la moto.

Le non-respect des conseils ci-dessus peut entraîner des blessures légères à modérées.

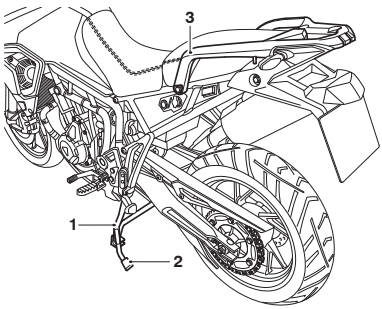

1. **Béquille centrale**
2. **Levier de manœuvre**
3. **Poignée passager arrière**

Pour régler la moto sur la béquille centrale :

- Tenir la moto droite.
- Appuyer fermement avec le pied sur le levier de manœuvre de la béquille.
- Soulevez la moto tout en la tirant en arrière à l'aide de la poignée passager arrière comme prise.

Pour les instructions sur la sécurité du stationnement, se reporter à la section Conduite de la moto, voir page 127.

AVIS

Ne pas se servir des panneaux de carrosserie ni de la selle comme d'une poignée pour mettre la moto sur la béquille centrale, car cela causerait des dégâts.

Selles

Entretien de la selle

AVIS

Pour éviter d'endommager les selles ou le dessus des selles, attention à ne pas les laisser tomber.

Ne pas appuyer les selles contre la moto ou contre une surface qui pourrait endommager les selles ou le dessus des selles. Placer les selles, dessus vers le haut, sur une surface plane et propre recouverte d'un chiffon doux.

Ne placer sur les selles aucun article qui pourrait endommager ou tacher le dessus des selles.

Pour plus d'informations sur le nettoyage de la selle, voir page 218.

Verrou de selle

⚠ AVERTISSEMENT

Pour éviter que la selle ne se détache pendant la conduite, la saisir après chaque remise en place et la tirer fermement vers le haut.

Si la selle n'est pas correctement engagée dans la serrure, elle s'en dégagera.

Une selle lâche ou détachée peut entraîner une perte de contrôle de la moto susceptible de provoquer des blessures graves, voire mortelles.

AVIS

La moto ne doit pas être conduite avec la clé dans le verrou de selle.

Toujours verrouiller la selle et retirer la clé avant de conduire la moto.

Le verrou de selle est situé dans le cadre du côté gauche de la moto, sous la selle.

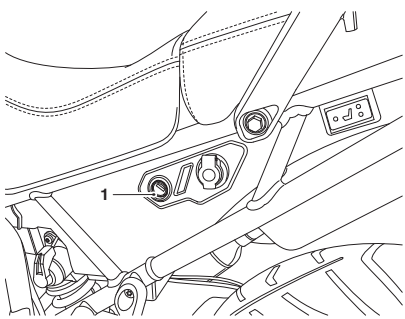

1. **Verrou de selle**

La selle peut être déposée pour accéder à la batterie, au compartiment de rangement et à la trousse à outils.

Selles - Dépose

⚠ AVERTISSEMENT

La moto doit être stabilisée et correctement soutenue.

Ne pas soutenir la moto sur un composant auxiliaire, le système d'échappement ou toute autre pièce non structurelle du cadre de la moto.

Une moto correctement soutenue évite les chutes.

Le non-respect des conseils ci-dessus peut entraîner des blessures graves, voire mortelles.

Selle pour passager

- Introduire la clé de contact dans le verrou de selle, voir page 100.
- Tourner la clé dans le sens anti-horaire tout en appuyant vers le bas à l'arrière de la selle. Cela dégage la selle du verrou et permet de la faire glisser en arrière.
- Si la moto est équipée de selles chauffantes, faire pivoter la selle pour passager et la poser sur la selle du conducteur. Débrancher le connecteur électrique de la selle chauffante.

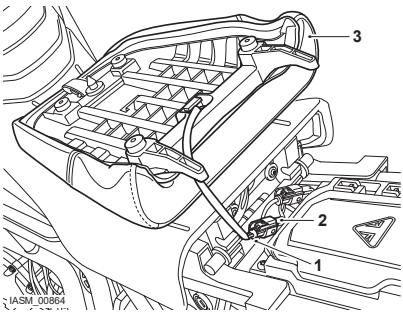

1. **Connecteur électrique**
2. **Clip**
3. **Selle pour passager chauffante**

- Déposer la selle de la moto.

Selle du conducteur

La selle pour passager doit être déposée pour accéder à la selle du conducteur en vue de la dépose. Il existe également un petit compartiment de rangement sous la selle pour passager, voir page 106.

- Déposer la selle pour passager.
- Saisissez la selle conducteur de chaque côté et faites-la glisser en arrière et vers le haut.
- Sur les modèles à selles chauffantes, débrancher le connecteur de la selle pour pouvoir la déposer complètement de la moto.

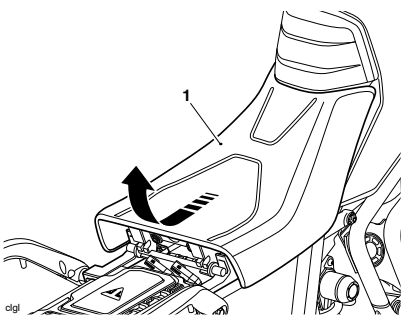

1. **Selle du conducteur**

Selles - Pose

⚠ AVERTISSEMENT

La moto doit être stabilisée et correctement soutenue.

Ne pas soutenir la moto sur un composant auxiliaire, le système d'échappement ou toute autre pièce non structurelle du cadre de la moto.

Une moto correctement soutenue évite les chutes.

Le non-respect des conseils ci-dessus peut entraîner des blessures graves, voire mortelles.

⚠ AVERTISSEMENT

La selle conducteur n'est retenue et supportée correctement qu'une fois la selle pour passager correctement posée.

Ne jamais conduire la moto si la selle pour passager est détachée ou déposée car la selle conducteur ne serait pas fixée et pourrait se déplacer.

Une selle lâche ou détachée peut entraîner une perte de contrôle de la moto susceptible de provoquer des blessures graves, voire mortelles.

⚠ AVERTISSEMENT

Pour éviter que la selle ne se détache pendant la conduite, la saisir après chaque remise en place et la tirer fermement vers le haut.

Si la selle n'est pas correctement engagée dans la serrure, elle s'en dégagera.

Une selle lâche ou détachée peut entraîner une perte de contrôle de la moto susceptible de provoquer des blessures graves, voire mortelles.

Selle du conducteur

- Rebrancher le connecteur électrique de la selle chauffante (le cas échéant).
- Positionner la languette de selle dans sa fente dans le support de selle.
- Engager complètement le rail de selle avant dans le pont de selle à l'arrière du réservoir de carburant et abaisser le rail arrière dans les supports de selle arrière.

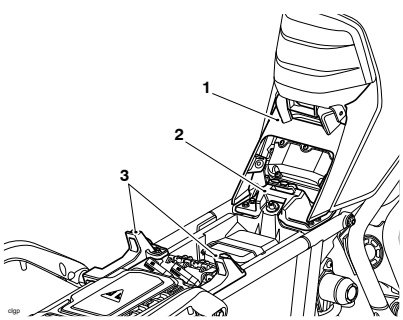

1. **Support de selle**
2. **Pont de selle**
3. **Supports de selle arrière**

- Reposer la selle pour passager.

Selle pour passager

- Rebrancher le connecteur électrique de la selle chauffante (le cas échéant).
- Appuyer fermement sur l'arrière de la selle du conducteur et maintenir la pression.
- Engager les deux supports de selle dans le collier de positionnement.
- Appuyez vers le bas à l'arrière de la selle pour l'engager dans le verrou de selle.

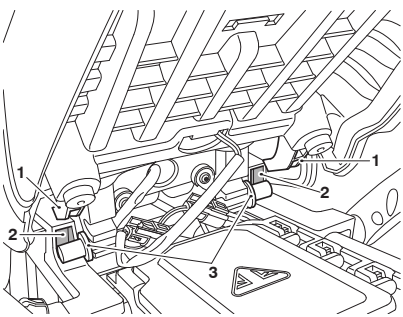

1. **Pattes de selle pour passager**
2. **Collier de positionnement**
3. **Fixation de la selle du conducteur**

Réglage de la hauteur de la selle du conducteur

⚠ AVERTISSEMENT

Réglez toujours les deux barres de réglage de hauteur de selle. Le réglage d'une seule barre de réglage de hauteur pourra empêcher la pose correcte de la selle.

Ne jamais conduire la moto avec une selle mal réglée car la selle du conducteur ne serait pas sécurisée.

Une selle lâche ou détachée peut entraîner une perte de contrôle de la moto susceptible de provoquer des blessures graves, voire mortelles.

⚠ AVERTISSEMENT

Après avoir réglé la hauteur de la selle, conduire la moto dans un endroit sans circulation pour se familiariser avec la nouvelle position.

Le fait de conduire la moto sans être familiarisé avec la position de la selle peut entraîner une perte de contrôle de la moto susceptible de provoquer des blessures graves, voire mortelles.

La selle du conducteur est réglable en hauteur d'environ 20 mm.

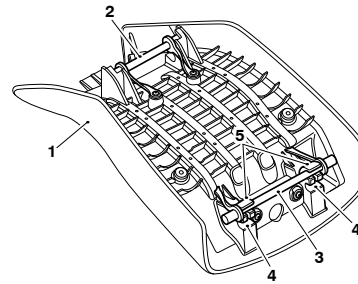

1. **Selle du conducteur**
2. **Dispositif de réglage de hauteur de la selle avant**
3. **Dispositif de réglage de hauteur de la selle arrière**
4. **Position basse de la selle (arrière illustrée)**
5. **Position haute de la selle (arrière illustrée)**

Pour régler la selle du conducteur :

- Déposer la selle du conducteur (voir page 101.
- Repositionnez les deux barres de réglage de hauteur de selle à la position plus haute ou plus basse, selon besoin.
- Vérifiez que les deux barres de réglage sont complètement engagées dans leurs supports sur la selle.
- Reposer la selle du conducteur en veillant à ce que la languette de selle s'insère dans son logement dans le support de selle et à ce que le rail de selle avant s'emboîte dans le pont de selle à l'arrière du réservoir de carburant. Ensuite, abaisser le rail arrière sur les supports de selle arrière, voir page 102.

Selles chauffantes (le cas échéant)

Les commutateurs de selles chauffantes (le cas échéant) sont situés sur le côté gauche de la moto.

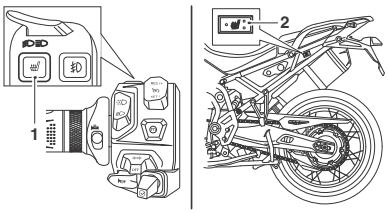

1. **Emplacement du commutateur de selle chauffante conducteur**
2. **Emplacement du commutateur de selle chauffante pour passager**

Les selles chauffantes ne fonctionnent que pendant la marche du moteur. Lorsque les selles chauffantes sont activées, le symbole des selles chauffantes s'affiche à l'écran. Le degré de chaleur sélectionné pour chaque selle est également indiqué par la couleur du symbole.

Deux niveaux de chaleur existent : faible et élevé.

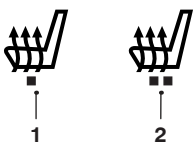

1. **Symbole de chaleur faible (orange)**
2. **Symbole de chaleur élevée (rouge)**

Selle chauffante du conducteur

- Pour une efficacité maximum par temps froid, appuyez une fois sur le commutateur de la selle chauffante du conducteur à partir de la position d'arrêt pour obtenir le réglage de chaleur élevée, puis réduisez le chauffage en appuyant une nouvelle fois pour obtenir le réglage de chaleur faible lorsque la selle s'est réchauffée.
- Pour éteindre la selle chauffante, appuyez brièvement sur le commutateur de selle chauffante du conducteur jusqu'à ce que le symbole de selles chauffantes disparaisse de l'affichage.

Selle chauffante passager

- Pour une efficacité maximum par temps froid, positionner le commutateur de la selle chauffante pour passager sur le réglage de chaleur élevée puis réduisez le chauffage en plaçant le commutateur de selle chauffante pour passager sur le réglage de chaleur faible lorsque la selle pour passager s'est réchauffée.
- Pour désactiver la selle chauffante pour passager, déplacez le commutateur jusqu'à la position centrale. Après un court instant, le symbole de la selle chauffante pour passager disparaît de l'écran.

Coupe de la basse tension

Si une basse tension est détectée, le commutateur des selles chauffantes est éteint. Les selles chauffantes ne fonctionnent plus avant que la tension n'augmente à un niveau sûr.

Les commutateurs n'assurent plus l'alimentation automatiquement même si la tension monte jusqu'au niveau de sécurité. Le contact doit être coupé puis rétabli pour réactiver les selles chauffantes.

Compartiment de rangement (le cas échéant)

AVIS

Les articles mal fixés et non fixés dans le compartiment de rangement risquent d'être endommagés ou de causer des dommages à la moto.

S'assurer qu'il y a suffisamment d'espace entourant les appareils électroniques ou les autres éléments pour que le compartiment de rangement puisse se fermer sans endommager ces éléments ni la moto.

Fixer correctement tous les appareils électroniques, câbles et autres objets dans le compartiment de rangement avant de conduire.

AVIS

Toujours s'assurer que le couvercle du compartiment de rangement est bien fermé avant de remonter la selle afin d'éviter d'endommager le couvercle du compartiment de rangement.

Il y a un petit compartiment de rangement situé sous la selle pour passager. Ce compartiment de rangement peut être utilisé pour ranger des appareils électriques lors de l'utilisation de la prise USB et des petits objets pendant la conduite.

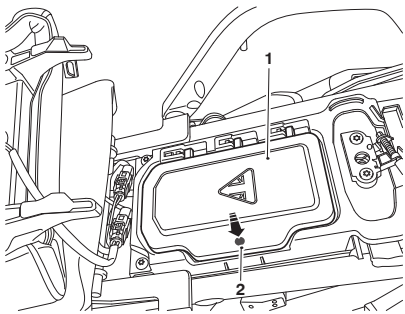

1. **Compartiment de rangement**
2. **Appuyer pour ouvrir**

Pour ouvrir le compartiment de rangement, appuyer sur le centre du côté gauche du couvercle du compartiment de rangement pour libérer le dispositif de verrouillage.

Pare-brise

⚠ AVERTISSEMENT

Ne jamais essayer de nettoyer le pare-brise en conduisant la moto.

En lâchant le guidon pendant la conduite, le conducteur diminue sa capacité à garder le contrôle de la moto.

Le fait de nettoyer le pare-brise pendant la conduite de la moto peut entraîner une perte de contrôle de la moto susceptible de provoquer des blessures graves, voire mortelles.

⚠ AVERTISSEMENT

S'assurer que le pare-brise est réglé à la même position sur les deux côtés.

L'utilisation de la moto avec un pare-brise mal ajusté peut affecter la maniabilité, la stabilité ou d'autres aspects de son fonctionnement.

Le non-respect des conseils ci-dessus peut entraîner une perte de contrôle de la moto susceptible de provoquer des blessures graves, voire mortelles.

Le pare-brise installé sur cette moto peut être réglé manuellement à cinq hauteurs différentes sans utiliser d'outils.

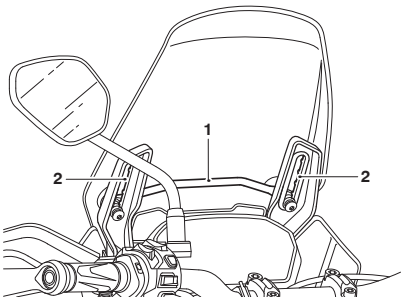

1. **Poignée de réglage en hauteur**
2. **Position de réglage**

Pour régler la hauteur du pare-brise :

- S'asseoir en toute sécurité sur la moto.
- Tenir fermement la poignée de réglage de la hauteur.
- Déplacer la poignée vers le haut/bas pour régler le pare-brise à la hauteur requise.

Pour avoir des informations sur le nettoyage du pare-brise, voir page 218.

Trousse à outils

La trousse à outils se trouve dans le plateau de rangement sous la selle pour passager, fixée par une sangle de caoutchouc.

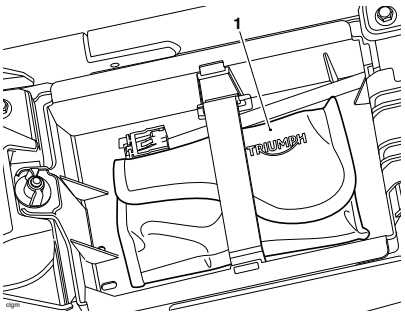

1. Trousse à outils

Pour accéder à la trousse à outils, déposer la selle du conducteur, voir page 101.

Prise USB (le cas échéant)

⚠ AVERTISSEMENT

Les prises USB ne sont pas étanche à moins qu'un cache étanche ne soit installé. Ne pas connecter d'appareils électroniques lorsqu'il pleut.

La pénétration d'eau dans une prise USB peut entraîner un problème électrique et causer des dommages à la moto, ce qui peut affecter la maniabilité, la stabilité ou d'autres aspects du fonctionnement de la moto.

Le non-respect des conseils ci-dessus peut entraîner une perte de contrôle de la moto susceptible de provoquer des blessures graves, voire mortelles.

AVIS

Les articles mal fixés et non fixés dans le compartiment de rangement risquent d'être endommagés ou de causer des dommages à la moto.

S'assurer qu'il y a suffisamment d'espace entourant les appareils électroniques ou les autres éléments pour que le compartiment de rangement puisse se fermer sans endommager ces éléments ni la moto.

Fixer correctement tous les appareils électroniques, câbles et autres objets dans le compartiment de rangement avant de conduire.

AVIS

Ne pas laisser le commutateur d'allumage en position contact établi (ON) quand le moteur est arrêté, car cela risque de décharger la batterie.

AVIS

Les câbles d'adaptateur ne sont pas fournis avec la moto.

Il y a deux prises USB (Universal Serial Bus). Ces prises permettent de charger des appareils électroniques tels que des téléphones portables, des appareils photo ou des appareils GPS

Les prises USB ne peuvent pas être utilisées pour charger la batterie de la moto.

Prise USB de type A

La prise USB de type A peut fournir une tension 5 V aux appareils USB. Les charges connectées à cette prise USB peuvent recevoir une intensité allant jusqu'à 2 A.

Pour accéder à la prise USB de type A :

- Déposez la selle pour passager, voir page 101.
- La prise USB est située dans le compartiment de rangement, sous la selle pour passager.
- Appuyer sur le centre du côté gauche du couvercle du compartiment de rangement pour libérer le dispositif de verrouillage afin de l'ouvrir.

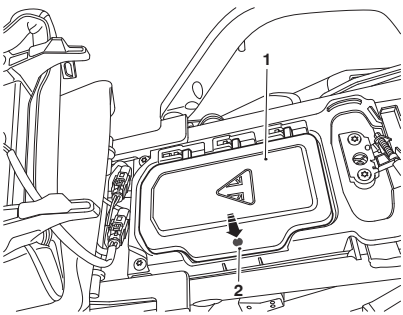

1. **Compartiment de rangement**
2. **Appuyer pour ouvrir**

- Déposer le chapeau.
- Brancher le câble d'adaptateur USB dans la prise.

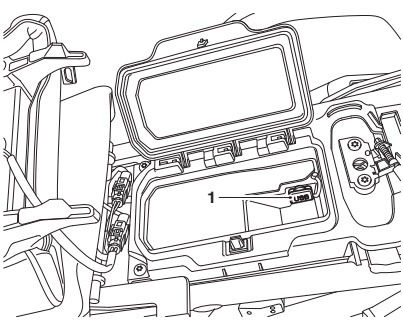

1. **Prise USB**

- Démarrer le moteur pour accéder à l'alimentation de la prise USB.
- Poser la selle avant, voir page 102.

Prise USB de type C

La prise USB de type C permet une charge rapide et peut fournir jusqu'à 18 W aux appareils compatibles.

La prise USB C est située sur le côté gauche du support de montage du tableau de bord.

Pour accéder à la prise USB de type C :

- Déposer le chapeau.
- Brancher le câble d'adaptateur USB dans la prise.

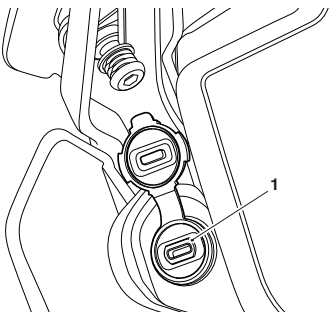

clgk

1. Prise USB C

- Démarrer le moteur pour accéder à l'alimentation de la prise USB.

Prises électriques pour accessoires

AVIS

La prise électrique pour accessoires peut être utilisée pour charger la batterie de la moto.

AVIS

Ne pas laisser d'accessoires électriques branchés sur la prise pour accessoire électrique quand le moteur est arrêté, car cela risque de décharger la batterie de la moto.

La prise pour accessoires électriques est située à côté du verrou de selle.

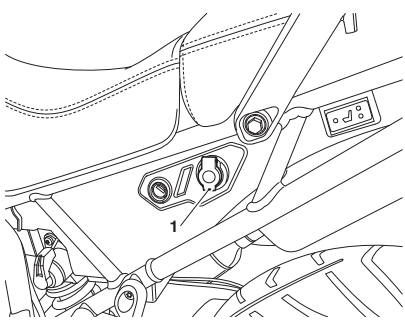

1. Prise accessoires

Cette prise fournit une alimentation électrique de 12 volts et est sous tension en permanence.

Le circuit de la prise électrique pour accessoires est protégé par le fusible spécifique indiqué dans le tableau des fusibles sous page 203.

AVIS

Pour protéger la batterie de toute décharge excessive lors de l'utilisation d'accessoires électriques, le courant total combiné qui peut être consommé par les prises pour accessoires électriques est de 5 A.

Une fiche correspondant à la prise pour accessoires est disponible sous forme de pièce Triumph d'origine.

Rodage

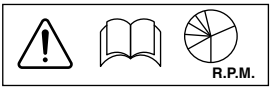

Le rodage est le nom donné au processus qui a lieu pendant les premières heures de fonctionnement d'un véhicule neuf.

En particulier, le frottement intérieur dans le moteur est plus élevé quand les composants sont neufs. Par la suite, lorsque le fonctionnement du moteur a fait 'roder' les pièces, ce frottement interne est considérablement réduit.

Une période de rodage prudent assurera des émissions à l'échappement plus basses et optimisera les performances, l'économie de carburant et la longévité du moteur et des autres composants de la moto.

Pendant les 1 000 premiers kilomètres :

- N'utilisez pas l'accélération maximale.
- Évitez constamment les hauts régimes moteur.
- Évitez de rouler à un régime moteur constant, qu'il soit élevé ou bas, pendant une durée prolongée.
- Évitez les démarrages et arrêts brutaux et les accélérations rapides, sauf en cas d'urgence.
- Ne roulez pas à des vitesses supérieures aux ¾ du régime moteur maximum.

De 1 000 à 1 500 kilomètres :

- Le régime moteur peut être augmenté progressivement jusqu'à la limite de régime moteur maximum pendant de courtes durées.

Pendant et après le rodage :

- Ne faites pas tourner le moteur à un régime excessif à froid.
- Ne laissez pas peiner le moteur. Rétrogradez toujours avant que le moteur commence à forcer.
- N'utilisez pas des régimes inutilement élevés. Le passage au rapport supérieur contribue à réduire la consommation de carburant et le bruit, et à protéger l'environnement.

Contrôles de sécurité quotidiens



⚠ AVERTISSEMENT

Toujours effectuer les contrôles de sécurité quotidiens avant chaque utilisation de la moto.

L'omission des contrôles de sécurité quotidiens ci-dessus peut entraîner une perte de contrôle de la moto susceptible de provoquer des dommages à la moto ou des blessures graves, voire mortelles.

Procéder aux contrôles suivants chaque jour avant de démarrer. Le temps qu'ils demandent est minime, mais ces contrôles contribueront à la sécurité et à la fiabilité.

Si des anomalies sont constatées pendant ces contrôles, se reporter à la section Entretien et réglage ou confier la moto à une personne compétente possédant des connaissances spécialisées et affichant une compréhension technique des motos, comme un concessionnaire Triumph agréé, pour qu'elle prenne les mesures nécessaires pour remettre la moto en bon état de marche.

Contrôle :

Carburant : Quantité suffisante dans le réservoir, absence de fuite, voir page 97.

Huile moteur : Niveau approprié sur la jauge de niveau ou visible par le viseur transparent. Ajouter de l'huile de la spécification correcte selon le besoin. Absence de fuite au niveau du moteur ou du refroidisseur d'huile, voir page 147.

Chaîne de transmission : Réglage correct, voir page 161.

Pneus/roues : Pressions de gonflage correctes (à froid). Profondeur/usure des dessins de la bande de roulement, dommages au pneu/à la roue, rayons desserrés/cassés, perforations, etc., voir page 190.

Écrous, boulons, fixations : Contrôle visuel du serrage/fixation correct de tous les composants de direction et de suspension, des essieux et de toutes les commandes. Vérifier partout s'il n'y a pas de fixations desserrées/endommagées.

Action de la direction : Action douce, mais pas de jeu d'une butée à l'autre. Aucun coincement des câbles de commande, voir page 176.

Freins : Tirer le levier de frein et appuyer sur la pédale de frein pour vérifier que la résistance est correcte. Vérifier le levier et/ou la pédale. Si sa course est excessive avant le début de la résistance, ou si la sensation à l'une ou l'autre commande est spongieuse, voir page 167.

Plaquettes de frein : Vérifier que toutes les plaquettes de frein sont encore revêtues d'une quantité appropriée de matériau de friction, voir page 168.

Niveaux de liquide de freins : Pas de fuite de liquide de freins. Le niveau de liquide de frein doit se situer entre les repères MAX et MIN des deux réservoirs, voir page 169.

Fourche avant : Action douce. Absence de fuite d'huile de fourche, voir page 179.

Accélérateur : Vérifier que la poignée d'accélérateur retourne à la position de ralenti sans se coincer, voir page 158.

Embrayage : Souplesse de fonctionnement et jeu correct du câble, voir page 159.

Liquide de refroidissement : Pas de fuite de liquide de refroidissement. Vérifier le niveau de liquide de refroidissement dans le vase d'expansion du liquide de refroidissement (moteur froid), voir page 155.

Équipement électrique : Fonctionnement correct de tous les feux et de l'avertisseur sonore, voir page 76.

Arrêt du moteur : L'interrupteur de marche/arrêt du moteur coupe le moteur lorsqu'il est placé dans la position STOP, voir page 75.

Béquilles : Retour à la position de relevage complet par la tension des ressorts. Les ressorts de rappel ne sont pas détendus ni endommagés, voir page 98.

Page réservée

Table des matières

Arrêt du moteur 116
Démarrage du moteur 117
Mise en route 118
Changements de vitesses 119
Assistance au changement de vitesse Triumph (TSA) (selon l'équipement) 120
Freinage 121
    Système de freinage antiblocage (ABS) 124
    ABS de virage optimisé (OCABS) 126
Stationnement 127
Conduite à grande vitesse 129

Arrêt du moteur

⚠ AVERTISSEMENT

Ne pas arrêter le moteur en utilisant le commutateur d'allumage ou l'interrupteur d'arrêt du moteur alors que la moto est en mouvement.

Toujours arrêter la moto en toute sécurité et passer le point mort avant d'arrêter le moteur.

Le fait d'arrêter le moteur en coupant le contact ou en utilisant l'interrupteur d'arrêt du moteur alors que la moto est en mouvement peut provoquer le blocage de la roue arrière, entraînant une perte de contrôle de la moto susceptible de provoquer des blessures graves, voire mortelles.

AVIS

Bien que l'interrupteur d'arrêt du moteur arrête le moteur, il ne coupe pas tous les circuits électriques, ce qui risque de causer des difficultés de redémarrage du moteur du fait de la décharge de la batterie. Normalement, seul le commutateur d'allumage doit être utilisé pour arrêter le moteur.

Ne pas laisser le commutateur d'allumage en position contact établi (ON) quand le moteur est arrêté, car cela risque d'endommager des composants électriques et de décharger la batterie.

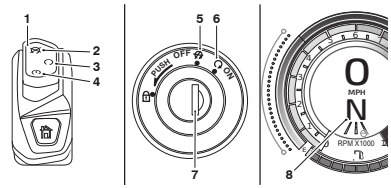

1. **Interrupteur d'arrêt du moteur**
2. **Position arrêt (STOP)**
3. **Position Run (marche)**
4. **Bouton de démarreur**
5. **Position OFF (contact coupé)**
6. **Position ON (contact établi)**
7. **Commutateur d'allumage**
8. **Témoin de point mort**

- Fermer complètement le papillon.
- Passer au point mort.
- Couper le contact.
- Sélectionner la première vitesse.
- Calez la moto avec la béquille latérale sur une surface ferme, plane et horizontale.
- Verrouiller la direction.

Démarrage du moteur

⚠ DANGER

Ne mettez jamais le moteur en marche ou ne le laissez jamais tourner dans un endroit fermé.

Faire toujours fonctionner la moto en plein air ou dans une pièce avec la ventilation adéquate.

Les gaz d'échappement sont toxiques et peuvent entraîner une perte de conscience et la mort en très peu de temps.

AVIS

N'actionnez pas le démarreur pendant plus de cinq secondes de suite, car le démarreur surchaufferait et la batterie se déchargerait.

Attendez 15 secondes après chaque actionnement du démarreur pour le laisser refroidir et permettre à la batterie de récupérer.

Un moteur qui tourne au ralenti pendant de longues périodes peut entraîner une surchauffe, ce qui cause des dommages au moteur).

AVIS

Le témoin de basse pression d'huile doit s'éteindre peu après le démarrage du moteur.

Si le témoin de basse pression d'huile reste allumé après le démarrage du moteur, arrêter immédiatement le moteur et rechercher la cause de l'anomalie.

Le fonctionnement du moteur avec une basse pression d'huile provoquera de graves dégâts de moteur.

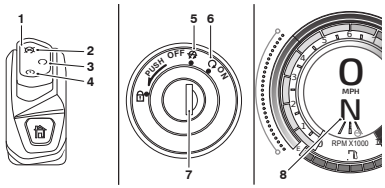

1. **Interrupteur d'arrêt du moteur**
2. **Position arrêt (STOP)**
3. **Position Run (marche)**
4. **Bouton de démarreur**
5. **Position OFF (contact coupé)**
6. **Position ON (contact établi)**
7. **Commutateur d'allumage**
8. **Témoin de point mort**

- Vérifier que l'interrupteur d'arrêt du moteur est en position de marche (RUN).
- Vérifier que la boîte de vitesses est au point mort.
- Tirer le levier d'embrayage à fond contre le guidon.
- Mettre le contact.

AVIS

Au moment de mettre le contact, les témoins du tableau de bord s'allument puis s'éteignent (sauf ceux qui restent normalement allumés jusqu'au démarrage du moteur, voir page 31).

Un transpondeur intégré à la clé désactive l'antidémarrage. Pour assurer le bon fonctionnement de l'antidémarrage, ne placez qu'une seule des clés de contact près du commutateur d'allumage. La présence de deux clés de contact près du commutateur peut interrompre le signal entre le transpondeur et l'antidémarrage. Dans ce cas, l'antidémarrage reste activé jusqu'à ce que l'une des clés de contact soit éloignée.

- Sans toucher à l'accélérateur, appuyer sur le bouton de démarreur jusqu'à ce que le moteur démarre.
- Relâcher lentement le levier d'embrayage.

La moto est équipée de contacteurs de neutralisation du démarreur. Ces interrupteurs empêchent le démarreur électrique de fonctionner si une vitesse est engagée et si la béquille latérale abaissée.

Si la béquille latérale est abaissée pendant que le moteur est en marche et si la boîte de vitesses n'est pas au point mort, le moteur s'arrête quelle que soit la position de l'embrayage.

Mise en route

- Serrez le levier d'embrayage et enclenchez la première vitesse.
- Accélérez légèrement et relâchez lentement le levier d'embrayage.
- Pendant l'engagement de l'embrayage, accélérez un peu plus, en augmentant suffisamment le régime pour empêcher le moteur de caler.

Changements de vitesses

⚠ AVERTISSEMENT

Éviter d'ouvrir excessivement ou trop rapidement les gaz sur un des rapports inférieurs, car cela risque de faire décoller la roue avant du sol (cabrage) et de faire patiner la roue arrière.

Toujours ouvrir l'accélérateur avec précaution, en particulier si le conducteur ne connaît pas bien la moto.

La réalisation d'un cabrage ou une perte de traction peut entraîner une perte de contrôle de la moto susceptible de provoquer des blessures graves, voire mortelles.

⚠ AVERTISSEMENT

Ne pas rétrograder à des vitesses pouvant causer un surrégime du moteur (tr/min).

La rétrogradation doit être effectuée d'une manière assurant de bas régimes moteur.

Le fait de passer à une vitesse inférieure à grande vitesse peut bloquer la roue arrière, entraînant une perte de contrôle de la moto susceptible de provoquer des blessures graves, voire mortelles.

AVIS

Le mécanisme de changement de vitesses est du type à "butée positive". Cela signifie que, pour chaque manœuvre de la pédale de changement de vitesses, vous ne pouvez changer qu'une vitesse à la fois, séquentiellement dans l'ordre ascendant ou descendant.

Sur les modèles équipés de l'assistance au changement de vitesse Triumph (TSA), voir page 120.

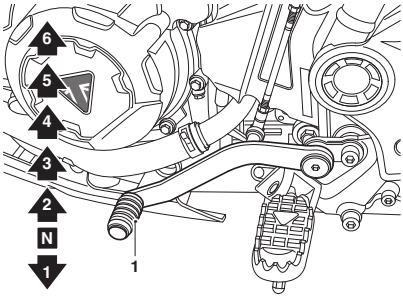

1. **Pédale de changement de vitesses**

- Fermer le papillon tout en tirant le levier d'embrayage.
- Passer au rapport immédiatement supérieur ou inférieur.
- Ouvrir partiellement le papillon tout en relâchant le levier d'embrayage.
- Toujours utiliser l'embrayage pour changer de vitesses.

Assistance au changement de vitesse Triumph (TSA) (selon l'équipement)

AVIS

En cas de panne du système TSA pendant la conduite, le système TSA est désactivé.

Utiliser l'embrayage pour changer de vitesse de la manière normale afin de ne pas endommager le moteur ou la boîte de vitesses.

Le défaut doit être contrôlé et corrigé par une personne compétente possédant des connaissances spécialisées et une compréhension technique des motos, comme un concessionnaire Triumph agréé.

AVIS

Le changement de vitesse doit être complété par un mouvement de pédale rapide et énergique, en veillant à ce que la pédale soit enfoncée à fond.

Faites toujours attention lorsque vous changez de vitesse. Après un changement de vitesse, la pédale doit être complètement relâchée avant de pouvoir effectuer un autre changement de vitesse.

Des changements de vitesses incorrects peuvent endommager le moteur et la boîte de vitesses.

AVIS

L'assistance au changement de vitesse Triumph (TSA) est optimisée pour une utilisation sur route.

Elle ne doit pas être utilisée pendant la conduite hors route.

L'assistance au changement de vitesses Triumph (TSA) ajuste le couple du moteur pour permettre l'engagement des vitesses, sans coupure de la poignée d'accélérateur ni actionnement de l'embrayage.

La TSA n'est pas un système automatique pour le changement de vitesses. Les vitesses doivent être sélectionnées et changées de la manière normale, à l'aide de la pédale de changement de vitesses, comme décrit dans la section Changement de vitesses, voir page 119.

La TSA sert à passer à un rapport supérieur comme à un rapport inférieur. Il faut débrayer pour s'arrêter et pour démarrer. L'embrayage doit être utilisé lors de la sélection d'une vitesse depuis le point mort, ainsi que lors de la sélection du point mort depuis une autre vitesse.

L'assistance au changement de vitesses Triumph ne fonctionne pas dans les cas suivants :

- L'embrayage est actionné.
- Le conducteur tente par erreur de passer à un rapport supérieur alors que la vitesse supérieure est déjà enclenchée.

- Le conducteur tente par erreur de passer à un rapport inférieur alors que la 1ère vitesse est déjà enclenchée.
- Le conducteur tente de passer à un rapport supérieur alors que le régime moteur est très bas.
- Le conducteur tente de passer à un rapport inférieur alors que le régime moteur est très élevé.
- Il est tenté de passer à un rapport supérieur pendant le dépassement.
- Le limiteur de vitesse du véhicule (selon l'équipement) est actif.
- Le régulateur de vitesse est actif.
- L'antipatinage fonctionne.
- Si le rapport précédent n'a pas été complètement engagé.
- La position de l'accélérateur est changée pendant un changement de vitesses.

Si la TSA ne fonctionne pas, l'embrayage peut être utilisé pour changer de vitesse de la manière normale.

Pour plus d'informations sur l'activation et la désactivation de la fonctionnalité TSA, voir page 64.

Freinage

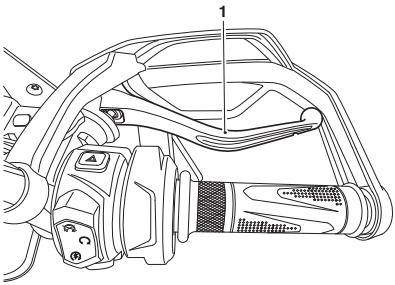

1. Levier de frein avant

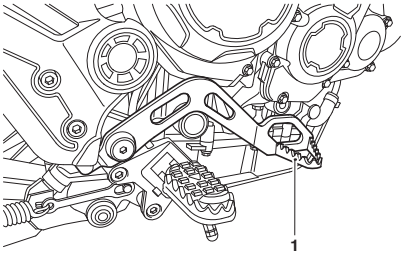

1. Pédale de frein arrière

⚠ AVERTISSEMENT

EN FREINANT, OBSERVER LES CONSIGNES SUIVANTES :

- Fermer complètement le papillon des gaz, sans débrayer, pour laisser ralentir la moto par le frein moteur.

- Rétrograder une vitesse à la fois de telle sorte que la boîte de vitesses soit en première quand la moto s'arrête complètement.

- Pour s'arrêter, toujours actionner les deux freins à la fois. Normalement, le frein avant doit être actionné un peu plus que le frein arrière.

- Rétrograder ou débrayer complètement selon besoin pour empêcher le moteur de caler.

- Ne jamais bloquer les roues en freinant, car cela peut entraîner une perte de contrôle de la moto.

Le non-respect des conseils ci-dessus peut entraîner des blessures graves, voire mortelles.

⚠ AVERTISSEMENT

Pour un arrêt d'urgence, ne pas se préoccuper de rétrograder, s'efforcer seulement de freiner aussi fort que possible de l'avant et de l'arrière sans déraper.

Les conducteurs doivent s'entraîner au freinage d'urgence dans un espace sans circulation.

Triumph conseille vivement à tous les motocyclistes de suivre un cours de conduite comprenant des conseils sur la bonne utilisation des freins. Une technique de freinage incorrecte peut entraîner une perte de contrôle de la moto susceptible de provoquer des blessures graves, voire mortelles.

⚠ AVERTISSEMENT

Pour votre sécurité, faites toujours preuve d'une extrême prudence en freinant, en accélérant ou en tournant, car toute imprudence peut entraîner une perte de contrôle de la moto et un accident. L'utilisation indépendante des freins avant ou arrière réduit l'efficacité de freinage générale. Un freinage extrême peut faire bloquer une des roues, réduire le contrôle de la moto et causer un accident (voir les avertissements concernant l'ABS).

Si possible, réduire sa vitesse ou freiner avant d'entrer dans un virage car la fermeture du papillon ou un freinage dans le virage peut faire déraper une roue et entraîner une perte de contrôle.

Sur route mouillée ou sous la pluie, ou sur des surfaces meubles, l'aptitude à manœuvrer et à s'arrêter sera réduite. Toutes les manœuvres doivent être exécutées avec douceur dans ces conditions. Une accélération, un freinage ou un changement de direction soudain peut entraîner une perte de contrôle de la moto.

Le non-respect des conseils ci-dessus peut entraîner une perte de contrôle de la moto susceptible de provoquer des blessures graves, voire mortelles.

⚠ AVERTISSEMENT

Dans une longue descente à fort pourcentage ou au passage d'un col, utiliser le frein moteur en rétrogradant et utiliser les freins avant et arrière par intermittence.

L'application continue des freins ou l'utilisation du frein arrière uniquement peut entraîner une surchauffe des freins et réduire leur efficacité.

Le non-respect des conseils ci-dessus peut entraîner une perte de contrôle de la moto susceptible de provoquer des blessures graves, voire mortelles.

⚠ AVERTISSEMENT

En cas de conduite avec le pied sur la pédale de frein ou la main sur le levier de frein, le feu de freinage pourra s'allumer et donner une fausse indication aux autres usagers.

Vous risquez aussi de faire surchauffer les freins et d'en réduire l'efficacité.

Le non-respect des conseils ci-dessus peut entraîner une perte de contrôle de la moto susceptible de provoquer des blessures graves, voire mortelles.

⚠ AVERTISSEMENT

Ne pas rouler en roue libre avec le moteur arrêté, et ne pas remorquer la moto.

La boîte de vitesses n'est lubrifiée sous pression que pendant la marche du moteur.

Une lubrification inadéquate peut endommager ou bloquer la transmission, ce qui peut entraîner une perte de contrôle de la moto susceptible de provoquer des blessures graves, voire mortelles.

⚠ AVERTISSEMENT

Sur des surfaces meubles ou bien sur des routes mouillées ou boueuses, l'efficacité de freinage de la moto est réduite par l'accumulation de poussière, de boue ou d'humidité sur les freins.

Toujours freiner plus tôt dans ces conditions pour nettoyer les surfaces des freins par le freinage initial.

Le fait de conduire la moto lors que les freins sont contaminés par de la poussière, de la boue ou de l'humidité peut entraîner une perte de contrôle de la moto susceptible de provoquer des blessures graves, voire mortelles.

Système de freinage antiblocage (ABS)

⚠ AVERTISSEMENT

La fonction ABS tente de maximiser les chances de conserver le contrôle de la moto lors du freinage. Les distances de freinage plus courtes que permet d'obtenir l'ABS dans certaines conditions ne remplacent pas une conduite prudente.

Ne jamais dépasser les limitations de vitesse.

Ne conduisez jamais avec imprudence et réduisez toujours votre vitesse si les conditions météorologiques, l'état de la route ou la circulation l'exigent.

Dans certaines conditions, il est possible qu'une moto équipée de l'ABS nécessite une distance d'arrêt plus longue.

Aborder les virages avec prudence. Si vous freinez dans un virage, l'ABS ne pourra pas s'opposer au poids et à l'accélération latérale de la moto.

Le non-respect des conseils ci-dessus peut entraîner une perte de contrôle de la moto susceptible de provoquer des blessures graves, voire mortelles.

⚠ AVERTISSEMENT

Après avoir roulé hors route avec l'ABS désactivé, toujours veiller à réactiver l'ABS lors du retour sur les routes publiques.

En cas de circulation sur la voie publique avec l'ABS désactivé entraîne le blocage des roues en cas de freinage trop fort.

Le non-respect des conseils ci-dessus peut entraîner une perte de contrôle de la moto susceptible de provoquer des blessures graves, voire mortelles.

AVIS

Le fonctionnement de l'ABS peut donner l'impression que la pédale est plus difficile à enfoncer ou une sensation de pulsation au niveau du levier et de la pédale de frein.

L'ABS n'est pas un système de freinage intégré et ne contrôle pas simultanément les freins avant et arrière de sorte que cette pulsation peut être ressentie dans le levier, dans la pédale ou dans les deux.

L'ABS peut être déclenché par des variations soudaines du revêtement routier vers le haut ou le bas.

Témoin d'ABS



Il est normal que le témoin d'ABS clignote lorsque le contact est mis, voir page 33. Si le témoin d'ABS reste allumé, cela indique que la fonction ABS n'est pas disponible car :

- L'ABS a été désactivé par le conducteur.
- L'ABS connaît un dysfonctionnement qui demande une inspection.

Si le témoin s'allume pendant la marche, cela indique que le système ABS présente une anomalie qui doit être diagnostiquée.

ABS de virage optimisé (OCABS, selon l'équipement)

Le témoin clignote lentement si l'ABS de virage optimisé (OCABS) est désactivé par les modes de conduite Off-Road (Tout-terrain) ou Off-Road Pro (Tout-terrain Pro). Un message d'avertissement s'affiche sur l'écran du tableau de bord.

⚠ AVERTISSEMENT

Si le système de freinage antiblocage (ABS) ne fonctionne pas, le système de freinage continuera de fonctionner comme un système sans ABS. Ne pas rouler plus longtemps que nécessaire avec le témoin ABS allumé.

Le défaut doit être contrôlé et corrigé par une personne compétente possédant des connaissances spécialisées et une compréhension technique des motos, comme un concessionnaire Triumph agréé.

Un freinage trop sec déclenche le blocage des roues, ce qui peut entraîner une perte de contrôle de la moto susceptible de provoquer des blessures graves, voire mortelles.

⚠ AVERTISSEMENT

L'ABS fonctionne en comparant la vitesse relative des roues avant et arrière.

L'utilisation de pneus non recommandés peut affecter la vitesse des roues et empêcher le fonctionnement de l'ABS. Toujours monter les pneus recommandés.

Le non-respect des conseils ci-dessus peut entraîner une perte de contrôle de la moto susceptible de provoquer des blessures graves, voire mortelles.

AVIS

Le témoin d'ABS s'allumera si la roue arrière tourne à vitesse élevée pendant plus de 30 secondes alors que la moto est sur une béquille. Cette réaction est normale.

Lorsque le contact est coupé et que la moto est remise en marche, le témoin s'allume jusqu'à ce que la vitesse dépasse 30 km/h.

ABS de virage optimisé (OCABS)

L'ABS de virage optimisé (OCABS) est un système conçu pour donner au conducteur un contrôle accru si l'ABS est activé tandis que la moto s'incline dans un virage.

Un capteur surveille constamment l'angle d'inclinaison de la moto. Si la moto s'incline dans un virage et que l'ABS est activé, le système utilise la mesure d'angle d'inclinaison pour utiliser l'ABS de la manière la plus adaptée afin d'aider le conducteur à conserver le contrôle de la moto.

AVIS

L'ABS de virage optimisé est un système conçu pour aider le conducteur dans des situations de freinage d'urgence.

Le système est conçu pour donner au conducteur un contrôle accru si l'ABS est activé tandis que la moto s'incline dans un virage.

Le contrôle potentiel accru que le système de freinage de virage optimisé permet dans certaines conditions ne remplace pas une bonne conduite prudente.

⚠ AVERTISSEMENT

Ne jamais dépasser les limitations de vitesse. Ne jamais conduire avec imprudence et toujours réduire sa vitesse si les conditions météorologiques, l'état de la route ou la circulation l'exigent. Aborder les virages avec prudence.

Dans certaines circonstances, il est possible qu'une moto équipée de l'ABS de virage optimisé puisse nécessiter une distance d'arrêt plus longue qu'une moto équivalente sans ABS, ou une moto équivalente équipée avec ABS mais non équipée de l'ABS de virage optimisé.

Si la moto s'incline dans un virage et que l'ABS est activé, l'ABS de virage optimisé utilise la mesure d'angle d'inclinaison d'un capteur pour utiliser l'ABS afin d'aider le conducteur à conserver le contrôle de la moto.

L'ABS de virage optimisé n'est cependant pas en mesure de s'opposer totalement au poids et à l'accélération latérale de la moto en cas de freinage trop fort dans un virage. Cela peut entraîner une perte de contrôle de la moto susceptible de provoquer des blessures graves, voire mortelles.

⚠ AVERTISSEMENT

Si l'ABS de virage optimisé ne fonctionne pas, le témoin de l'ABS s'allume et un message apparaît sur l'affichage.

Dans ce cas, l'ABS continuera à fonctionner mais sans la fonction de virage optimisé, étant donné que :

- Il n'y a pas d'autre anomalie de l'ABS.

- L'ABS n'a pas été désactivé par le conducteur.

Ne pas rouler plus longtemps que nécessaire avec le témoin allumé. En cas de défaut, contacter une personne compétente possédant des connaissances spécialisées et une compréhension technique des motos, comme un concessionnaire Triumph agréé.

Dans cette situation, un freinage trop fort dans un virage peut entraîner une perte de contrôle de la moto susceptible de provoquer des blessures graves, voire mortelles.

AVIS

L'ABS de virage optimisé (OCABS) est désactivé en mode de conduite OFF-ROAD ou si l'ABS est désactivé. Il peut être désactivé en mode de conduite OFF-ROAD PRO.

Stationnement

⚠ AVERTISSEMENT

L'essence est extrêmement inflammable et peut être explosive dans certaines conditions.

Si la moto est garée dans un garage ou un autre local, s'assurer que celui-ci est bien aéré et que la moto n'est pas près d'une source de flamme ou d'étincelles. Cela inclut tout appareil doté d'une veilleuse.

La négligence des conseils ci-dessus peut causer un incendie entraînant des dommages matériels ou des blessures graves, voire mortelles.

⚠ ATTENTION

Le moteur et l'échappement seront chauds après le fonctionnement de la moto.

NE PAS garer la moto à un endroit où des piétons et des enfants sont susceptibles de la toucher.

Le fait de toucher n'importe quelle partie du moteur ou du système d'échappement lorsqu'il est chaud peut entraîner des blessures légères à modérées.

⚠ ATTENTION

Faire preuve de prudence en cas de stationnement sur terrain meuble ou sur une surface fortement inclinée.

Si elle est garée dans ces conditions, la moto risque de basculer, ce qui peut entrainer des blessures légères à modérées.

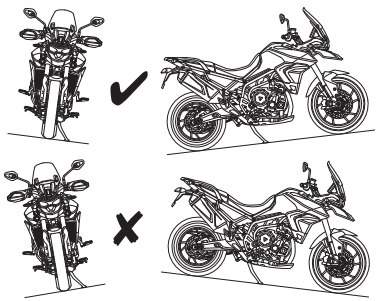

- Passer au point mort et couper le contact (OFF).
- Sélectionner la première vitesse.
- Verrouiller la direction pour prévenir le vol.
- Toujours garer la moto sur une surface ferme et horizontale pour éviter qu'elle ne bascule. Cela est particulièrement important en cas de stationnement hors route.
- Si la moto est garée sur une pente, toujours la garer dans le sens de la montée pour éviter qu'elle ne se libère de la béquille et ne roule en avant. Enclencher la première vitesse pour empêcher la moto de se déplacer.
- Sur une pente latérale, toujours garer la moto de telle sorte que la pente la pousse naturellement vers la béquille latérale.
- Ne jamais garer la moto sur une pente latérale de plus de 6°, ni dans le sens de la descente.
- Vérifier que la béquille latérale est complètement rétractée avant de prendre la route.

Conduite à grande vitesse

⚠ AVERTISSEMENT

Cette moto doit être conduite dans le respect des limitations de vitesse en vigueur sur la route utilisée.

La conduite d'une moto à grande vitesse peut être dangereuse car le temps de réaction à un danger diminue considérablement avec l'augmentation de la vitesse.

Toujours réduire la vitesse dans les conditions de conduite pouvant être dangereuses, comme en cas de mauvais temps ou de circulation dense.

Le non-respect des conseils ci-dessus peut entraîner une perte de contrôle de la moto susceptible de provoquer des blessures graves, voire mortelles.

⚠ AVERTISSEMENT

Ne conduire cette moto à grande vitesse que dans le cadre de courses sur routes fermées ou sur circuits fermés.

La conduite à grande vitesse ne doit être tentée que par les conducteurs qui ont appris les techniques nécessaires pour la conduite rapide et connaissent bien les caractéristiques de la moto dans toutes les conditions.

L'utilisation à grande vitesse dans toutes les autres circonstances est dangereuse et peut entraîner une perte de contrôle de la moto susceptible de provoquer des blessures graves, voire mortelles.

⚠ AVERTISSEMENT

Les caractéristiques de comportement d'une moto à grande vitesse peuvent varier par rapport à celles auxquelles on est habitué aux vitesses limitées sur route.

Ne pas essayer de rouler à grande vitesse à moins d'avoir suivi une formation suffisante et d'avoir les compétences requises.

Le non-respect des conseils ci-dessus peut entraîner une perte de contrôle de la moto susceptible de provoquer des blessures graves, voire mortelles.

⚠ AVERTISSEMENT

Les opérations indiquées ci-dessous sont extrêmement importantes et ne doivent jamais être négligées.

Un problème qui pourra passer inaperçu à des vitesses normales pourra être considérablement exagéré à grande vitesse.

Vérifier les éléments énumérés ci-dessous avant toute utilisation à grande vitesse.

Le non-respect des conseils ci-dessus peut entraîner une perte de contrôle de la moto susceptible de provoquer des blessures graves, voire mortelles.

Généralités

S'assurer que la moto a bien été entretenue conformément au tableau d'entretien périodique.

Freins

Vérifier que les freins avant et arrière fonctionnent correctement.

Liquide de refroidissement

Vérifier que le niveau de liquide de refroidissement est au repère supérieur dans le vase d'expansion. Toujours vérifier le niveau à froid.

Équipement électrique

S'assurer que tous les équipements électriques tels que le phare, le feu stop/arrière, les indicateurs de direction et l'avertisseur sonore fonctionnent correctement.

Huile moteur

Vérifier que le niveau d'huile moteur est correct. Toujours utiliser de l'huile de la qualité et du type corrects pour faire l'appoint.

Chaîne de transmission

Vérifier que la chaîne de transmission est correctement réglée et lubrifiée. Contrôler l'usure et/ou l'état de la chaîne.

Carburant

AVIS
Dans de nombreux pays, le système d'échappement de ce modèle est équipé d'un convertisseur catalytique pour contribuer à réduire les émissions polluantes des gaz d'échappement.
L'emploi de carburant au plomb endommagera le convertisseur catalytique. Par ailleurs, le convertisseur catalytique peut subir des dégâts irréparables si la moto tombe en panne de carburant ou si le niveau de carburant tombe très bas.
Toujours vérifier que le carburant est suffisant pour le voyage prévu.

Il faut avoir une quantité de carburant suffisante pour tenir compte de la consommation accrue qui résultera de la conduite à grande vitesse.

Bagages

Vérifier que toutes les sacoches éventuelles sont fermées, verrouillées et solidement fixées à la moto.

Divers

Vérifier visuellement que toutes les fixations sont bien serrées.

Direction

Vérifier que le guidon tourne avec douceur sans jeu excessif ou points durs. Vérifier que les câbles de commande ne limitent pas la direction de quelque manière que ce soit.

Pneus

La conduite à grande vitesse impose de fortes contraintes aux pneus ; des pneus en bon état sont donc indispensables à la sécurité de la conduite. Examiner leur état général, les gonfler à la pression correcte (à froid), et vérifier l'équilibre des roues. Revisser fermement les capuchons de valves après avoir vérifié la pression des pneus. Observer les informations données dans les sections Entretien et Caractéristiques sur le contrôle et la sécurité des pneus.

L'adjonction d'accessoires et le transport de poids supplémentaire peuvent affecter les caractéristiques de comportement de la moto et causer des changements de stabilité nécessitant une réduction de la vitesse. Les informations suivantes constituent un guide des dangers potentiels de l'adjonction d'accessoires à une moto et du transport de passagers et de charges additionnelles.

Accessoires

⚠ AVERTISSEMENT

Ne pas installer d'accessoires ni transporter de bagages qui gênent le contrôle de la moto.

Veiller à ne pas affecter défavorablement l'équipement d'éclairage, la garde au sol, l'aptitude de la moto à s'incliner (c à d. l'angle d'inclinaison), le fonctionnement des commandes, le débattement des roues, l'action de la fourche avant, la visibilité dans une direction quelconque, ni aucun autre aspect du fonctionnement de la moto.

Le non-respect des conseils ci-dessus peut entraîner une perte de contrôle de la moto susceptible de provoquer des blessures graves, voire mortelles.

⚠ AVERTISSEMENT

Utiliser uniquement les accessoires Triumph d'origine sur le modèle de moto Triumph correspondant.

Toujours vérifier les instructions de montage Triumph associées à l'accessoire d'origine Triumph. S'assurer que le modèle de moto Triumph sur lequel l'accessoire Triumph doit être monté est homologué pour l'accessoire d'origine Triumph. Pour toutes les instructions de montage Triumph, voir www.triumphinstructions.com.

Ne jamais monter d'accessoires Triumph d'origine sur un modèle de moto Triumph qui ne figure pas dans les instructions de montage Triumph correspondantes, car cela pourrait affecter la maniabilité, la stabilité ou d'autres aspects du fonctionnement de la moto et entraîner une perte de contrôle de la moto susceptible de provoquer des blessures graves, voire mortelles.

⚠ AVERTISSEMENT

Les propriétaires doivent savoir que les seuls accessoires, pièces et conversions approuvés pour une moto Triumph sont ceux qui portent l'homologation officielle Triumph.

Nous recommandons de faire monter les accessoires et conversions par une personne compétente possédant des connaissances spécialisées et une compréhension technique des motos, comme un concessionnaire Triumph agréé.

En particulier, il est extrêmement dangereux de monter ou remplacer des pièces ou accessoires dont le montage nécessite le démontage des circuits électriques ou d'alimentation ou l'ajout de composants à ces circuits. De telles modifications risquent d'entraîner un risque pour la sécurité.

Le montage de pièces, accessoires ou conversions non homologués peut affecter la maniabilité, la stabilité ou tout autre aspect du fonctionnement de la moto, entraînant une perte de contrôle de la moto susceptible de provoquer des blessures graves, voire mortelles.

Triumph décline toute responsabilité concernant les défauts causés par le montage de pièces, accessoires ou conversions non homologués.

Triumph décline toute responsabilité concernant les défauts causés par le montage incorrect de pièces, accessoires ou conversions homologués.

⚠ AVERTISSEMENT

Ne jamais rouler à plus de 130 km/h avec une moto équipée d'accessoires ou avec une moto transportant une charge, quelle qu'elle soit. Pour l'une ou/et l'autre de ces conditions, ne pas essayer de dépasser la vitesse de 130 km/h, même si la vitesse maximale autorisée le permet.

La présence d'accessoires et/ou d'une charge provoquera des changements de stabilité et de comportement de la moto.

Le fait de ne pas tenir compte des changements de stabilité de la moto risque d'entraîner une perte de contrôle de la moto. En roulant à vitesse élevée, toujours tenir compte des divers facteurs de configuration de la moto et de l'environnement qui peuvent affecter défavorablement la stabilité de la moto. Par exemple :

- Charges mal équilibrées entre les deux côtés de la moto

⚠ AVERTISSEMENT Suite

- Réglages de suspension avant et arrière incorrects
- Pneus incorrectement gonflés
- Usure excessive ou irrégulière des pneus
- Vents latéraux et remous causés par d'autres véhicules
- Vêtements flottants.

Il faut se rappeler que la limite absolue de 130 km/h sera encore réduite par le montage d'accessoires non approuvés, une charge incorrecte, des pneus usés, l'état général de la moto et de mauvaises conditions routières ou météorologiques.

Le non-respect des conseils ci-dessus peut entraîner une perte de contrôle de la moto susceptible de provoquer des blessures graves, voire mortelles.

Prise accessoires

AVIS

La prise électrique pour accessoires peut être utilisée pour charger la batterie de la moto.

AVIS

Ne pas laisser d'accessoires électriques branchés sur la prise pour accessoire électrique quand le moteur est arrêté, car cela risque de décharger la batterie de la moto.

AVIS

Pour protéger la batterie de toute décharge excessive lors de l'utilisation d'accessoires électriques, le courant total combiné qui peut être consommé par les prises pour accessoires électriques est de 5 A.

Une fiche correspondant à la prise pour accessoires est disponible sous forme de pièce Triumph d'origine.

Charge

⚠ AVERTISSEMENT

Ne jamais essayer de transporter d'objets entre le cadre et le réservoir de carburant. Cela peut restreindre les capacités de direction de la moto.

La fixation d'un poids au guidon ou à la fourche avant augmente la masse de l'ensemble de direction. Cela peut affecter la maniabilité, la stabilité ou d'autres aspects du fonctionnement de la moto.

Le non-respect des conseils ci-dessus peut entraîner une perte de contrôle de la moto susceptible de provoquer des blessures graves, voire mortelles.

⚠ AVERTISSEMENT

La charge de sécurité maximale pour chaque sacoche est indiquée sur une étiquette à l'intérieur de chaque sacoche et ne doit pas être dépassée.

Le dépassement de cette limite de charge peut affecter la maniabilité, la stabilité ou d'autres aspects du fonctionnement de la moto.

Le non-respect des conseils ci-dessus peut entraîner une perte de contrôle de la moto susceptible de provoquer des blessures graves, voire mortelles.

⚠ AVERTISSEMENT

Si la selle pour passager est utilisée pour transporter de petits objets, ceux-ci ne doivent pas peser plus de 3 kg, ne doivent pas gêner la commande de la moto, doivent être solidement fixés et ne doivent pas dépasser à l'arrière ou sur les côtés de la moto.

Même si les petits objets sont correctement chargés sur la selle pour passager, la vitesse maximale de la moto doit être réduite à 130 km/h.

Le transport d'objets de plus de 3 kg peut affecter la maniabilité, la stabilité ou d'autres aspects du fonctionnement de la moto, si ces objets sont mal fixés, gênent la commande ou dépassent à l'arrière ou sur les côtés de la moto.

Le non-respect des conseils ci-dessus peut entraîner une perte de contrôle de la moto susceptible de provoquer des blessures graves, voire mortelles.

⚠ AVERTISSEMENT

Ne pas transporter de liquides dans des récipients sur la moto.

Les liquides ne sont pas stables et nuisent à la stabilité de la moto.

Le non-respect des conseils ci-dessus peut entraîner une perte de contrôle de la moto susceptible de provoquer des blessures graves, voire mortelles.

⚠ AVERTISSEMENT

Les charges doivent toujours être également réparties des deux côtés de la moto. La charge doit être correctement fixée de sorte qu'elle ne puisse pas se déplacer pendant que la moto est en marche.

Lorsque deux sacoches sont installées, répartir uniformément la charge dans chaque sacoche.

Placer les articles lourds au fond et vers le côté intérieur de la sacoche.

Vérifier régulièrement la fixation de la charge (mais pas pendant la marche) et s'assurer qu'elle ne dépasse pas à l'arrière de la moto.

Ne jamais dépasser la charge maximale autorisée indiquée dans la section Spécifications.

Cette charge maximum comprend le poids combiné du conducteur, du passager, des accessoires éventuels, et de toute charge transportée.

Pour les modèles à suspension réglable, vérifier que les réglages de précharge des ressorts et d'amortissement avant et arrière conviennent à la charge de la moto. Noter que la charge utile maximale autorisée pour les sacoches est indiquée sur une étiquette à l'intérieur de chaque sacoche.

Le non-respect des conseils ci-dessus peut entraîner une perte de contrôle de la moto susceptible de provoquer des blessures graves, voire mortelles.

Passagers

⚠ AVERTISSEMENT

Cette moto est prévue pour être utilisée comme un véhicule à deux roues capable de transporter un conducteur seul ou un conducteur et un passager (sous réserve que la moto soit équipée d'une selle et de repose-pieds pour passager).

Le poids total du conducteur et du passager, des accessoires et des bagages éventuels ne doit pas dépasser la charge limite maximale indiquée dans la section Spécifications.

Le non-respect des conseils ci-dessus peut entraîner une perte de contrôle de la moto susceptible de provoquer des blessures graves, voire mortelles.

⚠ AVERTISSEMENT

Lorsqu'il transporte un passager, le conducteur doit tenir compte des caractéristiques de maniabilité et de freinage de la moto.

Le conducteur ne doit pas essayer de transporter un passager s'il n'est pas familiarisé avec la modification de ces caractéristiques et à l'aise avec celle-ci.

Le non-respect des conseils ci-dessus peut entraîner une perte de contrôle de la moto susceptible de provoquer des blessures graves, voire mortelles.

⚠ AVERTISSEMENT

Ne pas transporter de passager s'il n'est pas assez grand pour atteindre les repose-pieds prévus.

Un passager qui n'est pas assez grand pour atteindre les repose-pieds ne peut pas s'asseoir fermement sur la moto, ce qui peut provoquer une instabilité.

Le non-respect des conseils ci-dessus peut entraîner une perte de contrôle de la moto susceptible de provoquer des blessures graves, voire mortelles.

⚠ AVERTISSEMENT

Le passager doit être informé qu'il peut causer une perte de contrôle de la moto en cas de mouvements brusques ou de mauvais position sur la moto.

Le conducteur doit donner les instructions suivantes au passager :

- Il est important que le passager reste assis immobile pendant la marche de la moto et ne gêne pas sa conduite.

- Il doit poser les pieds sur les repose-pieds passager et se tenir fermement à la sangle de selle ou à la poignée passager (le cas échéant), ou encore à la taille ou aux hanches du conducteur.

- Informez le passager qu'il doit se pencher avec le conducteur dans les virages et ne pas se pencher si le conducteur ne le fait pas.

Le non-respect des conseils ci-dessus peut entraîner une perte de contrôle de la moto susceptible de provoquer des blessures graves, voire mortelles.

⚠ AVERTISSEMENT

Ne pas transporter d'animaux sur la moto.

Un animal risque de faire des mouvements soudains et imprévisibles susceptibles d'affecter la maniabilité, la stabilité ou d'autres aspects de la conduite de la moto.

Le non-respect des conseils ci-dessus peut entraîner une perte de contrôle de la moto susceptible de provoquer des blessures graves, voire mortelles.

Page réservée

Table des matières

Entretien périodique 141
Élimination des fluides usagés 143
Tableau d'entretien périodique 144
Huile moteur 147
Carénage de carter d'huile - Dépose 147
Carénage de carter d'huile - Pose 148
Contrôle du niveau d'huile moteur 149
Changement de l'huile moteur et du filtre à huile 151
Spécifications et qualité de l'huile moteur (10W/40 et 10W/50) 153
Circuit de refroidissement 154
Contrôle du niveau de liquide de refroidissement 155
Correction du niveau de liquide de refroidissement 156
Changement du liquide de refroidissement 157
Radiateur et flexibles 157
Commande d'accélérateur 158
Examen de l'accélérateur 158
Embrayage 159
Examen de l'embrayage 159
Ajustement de l'embrayage 159
Chaîne de transmission 161
Lubrification de la chaîne de transmission 161
Contrôle de la flèche de la chaîne de transmission 162
Réglage de la flèche de la chaîne de transmission 162
Contrôle de l'usure des pignons et de la chaîne de transmission 164
Carter de chaîne de transmission tertiaire - Dépose 166
Carter de chaîne de transmission tertiaire - Pose 167
Freins 167
Rodage des disques et/ou des plaquettes de freins neufs 167
Rattrapage de l'usure des plaquettes de freins 168
Contrôle de l'usure des freins 168
Liquide de freins à disque 169
Contrôle et appoint du niveau de liquide de freins avant 170
Contrôle et appoint du niveau de liquide de freins arrière 172
Contacteurs de feu de freinage 174

ENTRETIEN ET RÉGLAGE

Rétroviseurs ... 174
- Réglage du rétroviseur ... 175

Roulements de direction/roues ... 176
- Contrôle des roulements de direction ... 176
- Contrôle des roulements de roues ... 177

Suspension ... 179
- Examen de la fourche avant ... 179
- Réglages de suspension ... 181
- Réglage de la précharge du ressort de suspension avant ... 185
- Réglage de l'amortissement de compression de suspension avant ... 185
- Réglage d'amortissement de détente de la suspension avant ... 186
- Réglage de la précharge du ressort de suspension arrière ... 187
- Réglage d'amortissement de détente de la suspension arrière ... 188
- Réglage d'amortissement de détente de la suspension arrière ... 188

Indicateurs d'angle d'inclinaison ... 189

Pneus ... 190
- Pressions de gonflage des pneus ... 191
- Système de contrôle de pression des pneus (TPMS) (selon l'équipement) ... 191
- Usure des pneus ... 192
- Profondeur minimale recommandée des dessins de bande de roulement ... 193
- Remplacement d'un pneu ... 194

Batterie ... 197
- Batterie - Dépose ... 198
- Mise au rebut de la batterie ... 199
- Entretien de la batterie ... 199
- Décharge de la batterie ... 199
- Décharge de la batterie pendant le remisage ou en cas d'utilisation peu fréquente de la moto ... 200
- Charge de la batterie ... 200
- Batterie - Pose ... 202

Fusibles ... 203
- Identification des fusibles ... 204

Éclairage ... 207
- Phare(s) ... 207
- Feu arrière ... 210
- Indicateurs de direction ... 210
- Éclairage de plaque d'immatriculation ... 210
- Antibrouillard avant (le cas échéant) ... 210

Entretien périodique

⚠ AVERTISSEMENT

Triumph Motorcycles ne peut accepter aucune responsabilité en cas de dommages ou de blessures résultant d'un entretien ou d'un réglage incorrect.

L'entretien périodique doit être effectué par une personne compétente possédant des connaissances spécialisées et une compréhension technique des motos, comme un concessionnaire Triumph agréé.

Un entretien incorrect ou négligé peut être à la source de conditions de conduite dangereuses, ce qui peut entraîner une perte de contrôle de la moto susceptible de provoquer des blessures graves, voire mortelles.

⚠ AVERTISSEMENT

Tout l'entretien est d'une importance capitale et ne doit pas être négligé. Un entretien ou un réglage incorrect peut entraîner des anomalies de fonctionnement d'un ou plusieurs organes de la moto.

Le climat, le terrain et la situation géographique ont une incidence sur l'entretien. Le programme d'entretien doit être ajusté pour s'adapter à l'environnement particulier dans lequel est utilisée la moto et aux exigences du propriétaire.

Des connaissances et une formation et des outils spéciaux sont nécessaires pour exécuter correctement les opérations d'entretien figurant dans le tableau d'entretien périodique. Un concessionnaire Triumph agréé possède les connaissances, l'équipement et la compétence nécessaires pour entretenir correctement votre moto Triumph.

L'entretien périodique doit être effectué par une personne compétente possédant des connaissances spécialisées et une compréhension technique des motos, comme un concessionnaire Triumph agréé.

Un entretien incorrect ou négligé peut être à la source de conditions de conduite dangereuses, ce qui peut entraîner une perte de contrôle de la moto susceptible de provoquer des blessures graves, voire mortelles.

ENTRETIEN ET RÉGLAGE

Pour maintenir la sécurité et la fiabilité de la moto, l'entretien et les réglages décrits dans cette section doivent être effectués de la manière spécifiée dans le programme des contrôles journaliers, et conformément au tableau d'entretien périodique. Les informations qui suivent décrivent les procédures à observer pour effectuer les contrôles journaliers et certaines opérations simples d'entretien et de réglage.

L'entretien périodique peut être effectué de trois manières : entretien annuel, entretien basé sur le kilométrage ou une combinaison des deux, selon le kilométrage annuel parcouru par la moto.

- Les motos qui parcourent moins de 10 000 km par an doivent subir un entretien annuel. En outre, les opérations d'entretien basées sur le kilométrage doivent être effectuées aux intervalles de distance spécifiés.
- Sur les motos qui parcourent environ 10 000 km par an, l'entretien annuel et les opérations à effectuer à un kilométrage spécifié doivent avoir lieu simultanément.
- Sur les motos qui parcourent plus de 10 000 km par an, les opérations basées sur la distance doivent être effectuées lorsque la moto atteint le kilométrage spécifié. En outre, les opérations d'entretien annuelles doivent aussi être effectuées aux intervalles spécifiés.

Dans tous les cas, l'entretien doit être effectué au plus tard aux intervalles spécifiés indiqués. Pour obtenir des conseils sur le calendrier d'entretien le mieux adapté à la moto, contacter une personne compétente possédant des connaissances spécialisées et une compréhension technique des motos, comme un concessionnaire Triumph agréé.

Triumph Motorcycles ne peut accepter aucune responsabilité en cas de dommages ou de blessures résultant d'un entretien ou d'un réglage incorrect.

Symbole d'entretien/Symbole d'avertissement général



Le symbole d'entretien s'allume pendant cinq secondes après la séquence de démarrage de la moto pour rappeler qu'un entretien doit être réalisé dans 100 km environ. Le symbole d'entretien s'allume de façon permanente lorsque le kilométrage est atteint ; il reste allumé en continu jusqu'à ce que l'intervalle d'entretien soit réinitialisé. Nous recommandons de faire réinitialiser l'intervalle d'entretien par une personne compétente possédant des connaissances spécialisées et une compréhension technique des motos, comme un concessionnaire Triumph agréé.



Le symbole d'avertissement général clignote en cas de défaut d'ABS ou de gestion du moteur et si les témoins ABS et/ou MIL sont allumés. Le défaut doit être contrôlé et corrigé par une personne compétente possédant des connaissances spécialisées et une compréhension technique des motos, comme un concessionnaire Triumph agréé.

AVIS

Les éléments marqués par le symbole ***** dans le tableau de maintenance planifiée font l'objet d'une facturation supplémentaire en plus du coût et du temps de main d'œuvre pour l'entretien de base, qui ne comprend que le temps du contrôle.

Élimination des fluides usagés

Pour protéger l'environnement, ne pas déverser les éléments suivants sur le sol, dans les égouts ni dans les cours d'eau :

- Huile moteur
- Liquide de refroidissement
- Carburant
- Liquide d'embrayage et de frein
- Huile de fourche avant.

Ne pas jeter les filtres à huile usagés avec les déchets ordinaires.

En cas de doute sur l'élimination des éléments ci-dessus, contacter les autorités locales compétentes.

Tableau d'entretien périodique

Description de l'opération	Kilométrage indiqué au totalisateur ou durée, le premier des deux prévalant						
		Première révision	Entretien annuel	Entretien basé sur le kilométrage			
	Quotidien	Entretien 1 000 km ou 6 mois	Ans	Entretien 10 000 km	Entretien 20 000 km	Entretien 30 000 km	Entretien 40 000 km
Lubrification							
Moteur et refroidisseur d'huile – recherche de fuites	•	•	•	•	•	•	•
Niveau d'huile moteur - Contrôler et ajuster	•						
Huile moteur – vidange/remplacement		•	•	•	•	•	•
Filtre à huile moteur – remplacement		•	•	•	•	•	•
Alimentation et gestion du moteur							
Circuit d'alimentation – recherche de fuites	•						
Filtre à air – remplacer (le remplacer plus souvent en cas de conduite constante dans des conditions humides ou poussiéreuses)						•	
Bougies – remplacement						•	
Circuit de refroidissement							
Circuit de refroidissement – recherche de fuites	•	•	•	•	•	•	•
Niveau de liquide de refroidissement – contrôle/appoint	•	•	•	•	•	•	•
Liquide de refroidissement – remplacement tous les 3 ans, indépendamment du kilométrage*	Tous les trois ans, quel que soit le kilométrage						
Moteur							
Embrayage - contrôle du fonctionnement	•	•	•	•	•	•	•
Pivot de levier d'embrayage - nettoyer/graisser		•	•	•	•	•	•
Jeu aux soupapes – contrôle/réglage*						•	
Chaîne de commande d'arbre à cames – Remplacement – Tous les 60 000 km*						•	
Distribution – contrôle/réglage*						•	

Description de l'opération	Kilométrage indiqué au totalisateur ou durée, le premier des deux prévalant						
		Première révision	Entretien annuel	Entretien basé sur le kilométrage			
	Quotidien	Entretien 1 000 km ou 6 mois	Ans	Entretien 10 000 km	Entretien 20 000 km	Entretien 30 000 km	Entretien 40 000 km
Roues et pneumatiques							
Roues – contrôle de l'état	•	•	•	•	•	•	•
Roues – recherche de rayons cassés ou endommagés et contrôle du serrage des rayons (sauf roues en alliage)	•	•	•	•	•	•	•
Usure/état des pneus – contrôle	•	•	•	•	•	•	•
Pression de gonflage des pneus – contrôle/correction	•	•	•	•	•	•	•
Roulements de roues – contrôle de l'usure/souplesse de fonctionnement		•	•	•	•	•	•
Direction et suspension							
Direction – contrôle du fonctionnement libre	•	•	•	•	•	•	•
Suspension avant et arrière – contrôle de l'état/fuites/souplesse de fonctionnement	•	•	•	•	•	•	•
Roulements de colonne - contrôle/ réglage					•		•
Combiné et biellette de suspension arrière – graissage (modèles à simple combiné de suspension arrière seulement)					•		•
Axe de bras oscillant – graissage					•		•
Huile de fourche – remplacement							•
Freins							
Système de freinage – contrôle du fonctionnement	•	•	•	•	•	•	•
Plaquettes de freins – contrôle du niveau d'usure*	•	•	•	•	•	•	•
Niveaux de liquide de frein – contrôle	•	•	•	•	•	•	•
Liquide de freins – remplacement tous les 2 ans, indépendamment du kilométrage*	Tous les deux ans, quel que soit le kilométrage						

ENTRETIEN ET RÉGLAGE

Description de l'opération	Kilométrage indiqué au totalisateur ou durée, le premier des deux prévalant						
		Première révision	Entretien annuel	Entretien basé sur le kilométrage			
	Quotidien	Entretien 1 000 km ou 6 mois	Ans	Entretien 10 000 km	Entretien 20 000 km	Entretien 30 000 km	Entretien 40 000 km
Transmission tertiaire							
Flèche de la chaîne de transmission – contrôle/réglage	•	•	•	•	•	•	•
Chaîne de transmission – graissage	Tous les 300 km						
Chaîne de transmission – contrôle de l'usure*			•	•	•	•	•
Bande de frottement de la chaîne de transmission – recherche d'usure, craquelures ou autres dommages*			•				
Bande de frottement de la chaîne de transmission – remplacement*				•	•	•	•
Équipement électrique							
Éclairage, instruments et circuits électriques – contrôle/règlage	•	•	•	•	•	•	•
Généralités							
Indicateurs d'angle d'inclinaison – contrôle de l'usure*	•	•	•	•	•	•	•
Béquille centrale et/ou latérale – contrôle d'usure/du fonctionnement	•	•	•	•	•	•	•
Tableau de bord, ECM du châssis, ECM du moteur et ECM de la suspension : contrôle du dernier téléchargement d'étalonnage avec l'outil de diagnostic Triumph		•	•	•	•	•	•
Autoscan – effectuer un Autoscan complet avec l'outil de diagnostic Triumph (imprimer une copie pour le client)		•	•	•	•	•	•
Effectuer tous travaux restants prévus par les bulletins de service et les travaux sous garantie		•	•	•	•	•	•
Effectuer un essai sur route		•	•	•	•	•	•
Compléter le Carnet d'entretien et réinitialiser l'indicateur de révision (si installé)		•	•	•	•	•	•
Plateau coulissant du porte-paquet – contrôle du bon fonctionnement*			•	•	•	•	•
Axe de pivot de béquille latérale – nettoyer/graisser			•	•	•	•	•
Mécanisme de liaison des sacoches accessoires - contrôle du bon fonctionnement et règlage*			•	•	•	•	•

Huile moteur



⚠ AVERTISSEMENT

Vérifier que le niveau d'huile moteur est correct et veiller à remplacer l'huile conformément aux exigences d'entretien périodique.

Le fonctionnement de la moto avec une huile moteur en quantité insuffisante, détériorée ou contaminée entraînera une usure prématurée du moteur et pourra provoquer le serrage du moteur ou de la boîte de vitesses.

Un blocage du moteur ou de la boîte de vitesses peut entraîner une brusque perte de contrôle de la moto susceptible de provoquer des blessures graves, voire mortelles.

Pour que le moteur, la boîte de vitesses et l'embrayage fonctionnent correctement, il faut maintenir l'huile moteur au niveau correct et remplacer l'huile moteur et le filtre à huile conformément au programme d'entretien périodique.

Carénage de carter d'huile - Dépose

⚠ AVERTISSEMENT

La moto doit être stabilisée et correctement soutenue.

Ne pas soutenir la moto sur un composant auxiliaire, le système d'échappement ou toute autre pièce non structurelle du cadre de la moto.

Une moto correctement soutenue évite les chutes.

Le non-respect des conseils ci-dessus peut entraîner des blessures graves, voire mortelles.

Tiger 900 Rally Pro et
Tiger 900 Desert Edition

Le carénage de carter d'huile doit être retiré pour permettre l'accès et changer le filtre à huile moteur.

- Retirer les deux fixations des barres de protection du moteur.

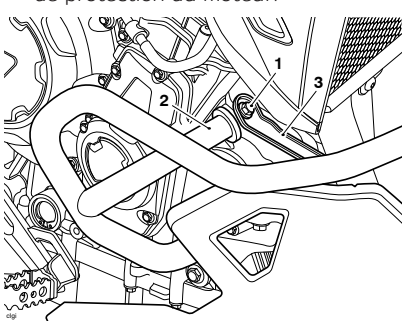

1. **Fixation (côté droit illustré)**
2. **Barre de protection du moteur**
3. **Support**

- Retirer les deux fixations du côté gauche

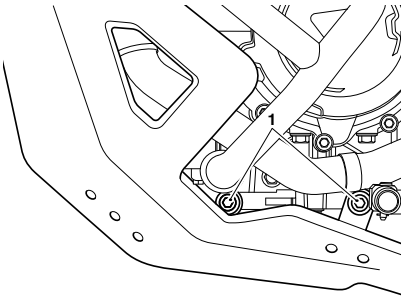

clgn

1. **Fixations gauches**

- Déposer les deux fixations inférieures puis le carénage de carter d'huile.

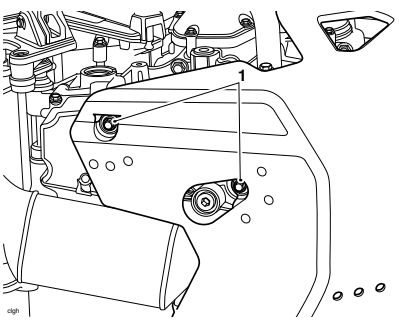

clgh

1. **Fixations inférieures**

Carénage de carter d'huile - Pose

⚠ AVERTISSEMENT

La moto doit être stabilisée et correctement soutenue.

Ne pas soutenir la moto sur un composant auxiliaire, le système d'échappement ou toute autre pièce non structurelle du cadre de la moto.

Une moto correctement soutenue évite les chutes.

Le non-respect des conseils ci-dessus peut entraîner des blessures graves, voire mortelles.

Tiger 900 Rally Pro et Tiger 900 Desert Edition

- Aligner le carénage de carter d'huile sur la moto et le fixer avec les deux fixations inférieures. Ne pas serrer complètement à ce stade.

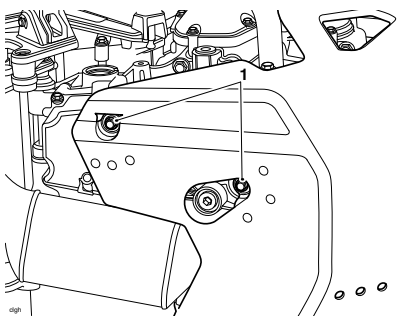

clgh

1. **Fixations inférieures**

- Reposer les deux fixations gauches et serrer à 6 Nm.

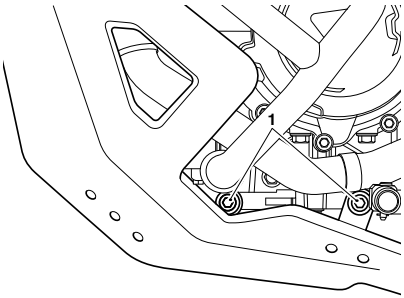

clgn

1. **Fixations gauches**

- Reposer les deux fixations des barres de protection du moteur et serrer à 15 Nm.

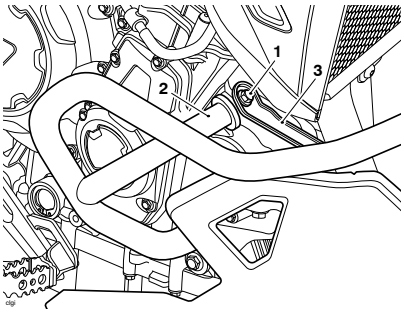

clgr

1. **Fixation (côté droit illustré)**
2. **Barre de protection du moteur**
3. **Support**

- Serrer les fixations inférieures à 6 Nm.

Contrôle du niveau d'huile moteur

DANGER

Ne mettez jamais le moteur en marche ou ne le laissez jamais tourner dans un endroit fermé.

Faire toujours fonctionner la moto en plein air ou dans une pièce avec la ventilation adéquate.

Les gaz d'échappement sont toxiques et peuvent entraîner une perte de conscience et la mort en très peu de temps.

ATTENTION

Si le moteur vient de fonctionner, les composants de l'échappement pourront être très chauds.

Pour éviter de se brûler, toujours attendre que les parties chaudes refroidissent avant de toucher l'échappement.

Un contact avec des composants chauds peut provoquer des blessures légères à modérées sur la peau exposée.

AVIS

Ne pas laisser pénétrer de contamination dans le moteur pendant un changement d'huile moteur ou en faisant l'appoint.

Toute pénétration de contamination peut entraîner des dégâts au moteur.

AVIS

Si la pression d'huile moteur est trop basse, le témoin de basse pression d'huile s'allume.

Si le témoin de basse pression d'huile reste allumé, arrêter immédiatement le moteur et rechercher la cause de l'anomalie.

Le fonctionnement du moteur avec une basse pression d'huile provoquera de graves dégâts de moteur.

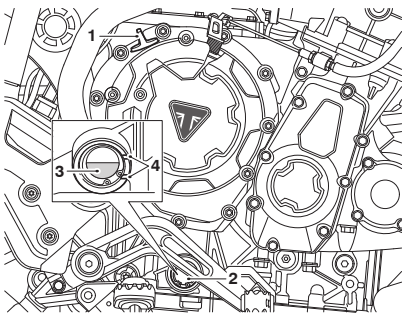

1. **Bouchon de remplissage d'huile moteur**
2. **Viseur transparent**
3. **Niveau d'huile moteur (niveau correct illustré)**
4. **Repères de niveau d'huile moteur du carter moteur**

- Mettre le moteur en marche et le laisser tourner au ralenti pendant cinq minutes environ.
- Arrêter le moteur et attendre au moins trois minutes pour permettre à l'huile moteur de se stabiliser.
- Noter le niveau d'huile moteur visible dans le viseur transparent.

AVIS

Le niveau d'huile moteur n'est indiqué avec précision que lorsque le moteur est à sa température normale de fonctionnement et que la moto est verticale (pas sur la béquille latérale).

- Lorsqu'il est correct, l'huile moteur doit être visible dans le viseur à mi-distance entre les deux traits horizontaux supérieur (maximum) et inférieur (minimum) marqués sur le carter moteur.
- S'il faut faire l'appoint d'huile moteur, retirer le bouchon de remplissage et ajouter de l'huile moteur petit à petit jusqu'à ce que le niveau observé dans le viseur transparent soit correct.
- Une fois le niveau correct atteint, remettre le bouchon en place et le serrer.

Changement de l'huile moteur et du filtre à huile

⚠ AVERTISSEMENT

Portez toujours des vêtements protecteurs et évitez tout contact de la peau avec l'huile moteur usagée.

Un contact prolongé ou répété avec l'huile moteur peut causer un dessèchement de la peau, des irritations et des dermatites.

L'huile moteur usée contient des contaminants nocifs qui peuvent causer le cancer de la peau.

Le non-respect des conseils ci-dessus peut entraîner des blessures graves, voire mortelles.

⚠ ATTENTION

L'huile moteur peut être chaude.

Éviter le contact de l'huile moteur chaude en portant des vêtements, gants et lunettes de protection.

Un contact avec de l'huile moteur chaude peut provoquer des blessures mineures à modérées sur la peau exposée.

⚠ ATTENTION

Si le moteur vient de fonctionner, les composants de l'échappement pourront être très chauds.

Pour éviter de se brûler, toujours attendre que les parties chaudes refroidissent avant de toucher l'échappement.

Un contact avec des composants chauds peut provoquer des blessures légères à modérées sur la peau exposée.

L'huile moteur et le filtre à huile moteur doivent être remplacés conformément au programme d'entretien périodique.

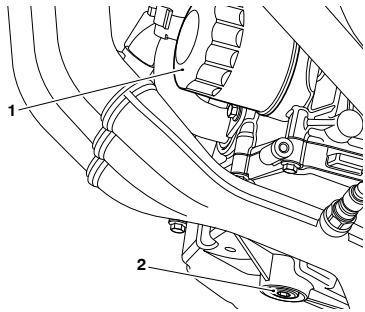

1. **Filtre à huile moteur**
2. **Bouchon de vidange d'huile moteur**

- Sur le modèle Tiger 900 Rally Pro, déposer le carénage de carter d'huile, voir page 147.
- Laissez bien réchauffer le moteur puis arrêtez-le et calez la moto en position verticale sur une surface plane et horizontale.
- Placer un bac de vidange d'huile sous le moteur.
- Déposez le bouchon de vidange d'huile moteur.
- Dévisser et déposer le filtre à huile moteur à l'aide de l'outil spécial T3880313 - Clé pour filtre à huile. Se débarrasser du filtre à huile moteur usagé d'une manière respectant l'environnement.
- Enduire d'une fine couche d'huile moteur propre l'anneau d'étanchéité du nouveau filtre à huile moteur. Poser le filtre à huile moteur et le serrer à 10 Nm.

- Une fois toute l'huile moteur vidangée, placer une rondelle d'étanchéité neuve sur le bouchon de vidange. Poser et serrer le bouchon de vidange à 25 Nm.

AVIS

Utiliser une huile moteur de la qualité spécifiée.

L'utilisation d'une huile moteur de qualité incorrecte peut endommager le moteur.

- Avec un entonnoir approprié, remplir le moteur d'huile moteur synthétique ou semi-synthétique pour moto 10W/40 ou 10W/50, conforme aux spécifications API SN (ou supérieure) et JASO MA2. L'huile moteur entièrement synthétique Triumph Performance est recommandée.

AVIS

Le fonctionnement du moteur au-dessus du ralenti avant que l'huile en atteigne toutes les parties peut l'endommager et même provoquer son serrage.

Ne faire monter le régime du moteur qu'après l'avoir laissé tourner 30 secondes au ralenti pour bien faire circuler l'huile.

- Mettre le moteur en marche et le laisser tourner au ralenti au moins 30 secondes.

AVIS

Si la pression d'huile moteur est trop basse, le témoin de basse pression d'huile s'allumera.

Si le témoin de basse pression d'huile reste allumé, arrêter immédiatement le moteur et rechercher la cause de l'anomalie.

Le fonctionnement du moteur avec une basse pression d'huile provoquera de graves dégâts de moteur.

- Vérifier que le témoin de basse pression d'huile reste atteint et que le message sur la pression d'huile moteur n'est pas affiché dans l'écran d'affichage du tableau de bord.
- Coupez le moteur et vérifiez de nouveau le niveau d'huile. Corriger si nécessaire.
- Sur le modèle Tiger 900 Rally Pro, poser le carénage de carter d'huile, voir page 148.

Spécifications et qualité de l'huile moteur (10W/40 et 10W/50)

AVIS

Utiliser une huile moteur de la qualité spécifiée.

L'utilisation d'une huile moteur de qualité incorrecte peut endommager le moteur.

Ce moteur Triumph à injection directe hautes performances est conçu pour utiliser de l'huile moto entièrement synthétique ou semi-synthétique 10W/40 ou 10W/50 conforme aux spécifications API SN (ou supérieures) et JASO MA2. Il est recommandé d'utiliser l'huile moteur entièrement synthétique Triumph Performance.

Se reporter au tableau ci-dessous pour connaître la viscosité d'huile adaptée (10W/40 ou 10W/50) à utiliser dans la région d'utilisation de la moto.

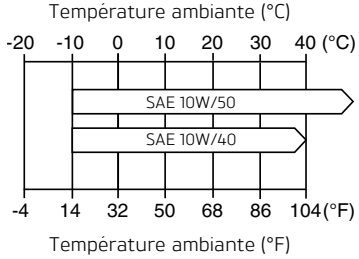

Intervalle de température pour la viscosité de l'huile

Ne pas ajouter d'additifs chimiques à l'huile moteur. L'huile moteur lubrifie aussi l'embrayage et des additifs pourraient provoquer le patinage de l'embrayage.

Ne pas utiliser d'huile minérale, végétale, non détergente, à base d'huile de ricin, ni d'huile non conforme à la spécification requise. L'utilisation de ces huiles risque de causer instantanément de graves dégâts au moteur.

Ne pas laisser pénétrer de corps étrangers dans le carter moteur pendant un changement d'huile moteur ou en faisant l'appoint.

Circuit de refroidissement



AVIS

La moto est remplie de liquide de refroidissement D2053, un liquide de refroidissement permanent de type Organic Additive Technology (appelé OAT) à sa sortie d'usine. Ce liquide orange contient un mélange à 50 % d'antigel à base de monoéthylène glycol.

Le liquide de refroidissement D2053 fourni par Triumph offre une protection contre le gel jusqu'à -40 °C (-40 °F).

Pour assurer le rendement du refroidissement du moteur, contrôler le niveau de liquide chaque jour avant de prendre la route, et faire l'appoint si le niveau est bas.

Inhibiteurs de corrosion

⚠ AVERTISSEMENT

Le liquide de refroidissement OAT D2053 contient des inhibiteurs de corrosion et un antigel convenant aux moteurs et radiateurs en aluminium. Toujours utiliser le liquide de refroidissement conformément aux instructions du fabricant.

Le liquide de refroidissement contient des produits chimiques qui sont toxiques pour l'homme.

⚠ AVERTISSEMENT Suite

Le contact avec la peau ou les yeux peut causer de graves irritations. Porter des gants de protection, des vêtements de protection et une protection oculaire lors de la manipulation du liquide de refroidissement.

En cas d'inhalation de liquide de refroidissement, emmener la personne à l'air libre et la maintenir dans une position facilitant la ventilation. En cas de doute ou de symptômes persistants, consulter un médecin.

En cas de contact du liquide de refroidissement avec la peau, rincer immédiatement à l'eau. Retirer les vêtements contaminés.

Si du liquide de refroidissement pénètre dans les yeux, rincer à l'eau pendant au moins 15 minutes et CONSULTER IMMÉDIATEMENT UN MÉDECIN.

En cas d'ingestion de liquide de refroidissement, se rincer la bouche avec de l'eau et CONSULTER D'URGENCE UN MÉDECIN.

GARDER LE LIQUIDE DE REFROIDISSEMENT HORS DE PORTÉE DES ENFANTS.

Le non-respect des conseils ci-dessus peut entraîner des blessures graves, voire mortelles.

AVIS

Le liquide de refroidissement OAT D2053 fourni par Triumph est pré-mélangé et il n'est pas nécessaire de le diluer avant de faire le plein ou l'appoint du circuit de refroidissement.

Pour protéger le circuit de refroidissement de la corrosion, il est indispensable d'utiliser des inhibiteurs de corrosion dans le liquide de refroidissement.

Si le liquide de refroidissement utilisé ne contient pas d'inhibiteurs de corrosion, le circuit de refroidissement accumulera de la rouille et du tartre dans la chemise d'eau et le radiateur. Cela colmatera les conduits de liquide et réduira considérablement le rendement du circuit de refroidissement.

Ne pas mélanger des liquides de refroidissement de types différents. Le fait de mélanger des liquides de refroidissement de types différents réduira les performances du liquide de refroidissement et sa durée de vie. Lors du remplacement du liquide de refroidissement, il est recommandé de rincer soigneusement le circuit de refroidissement avec de l'eau propre.

Contrôle du niveau de liquide de refroidissement

AVIS

Le niveau de liquide de refroidissement moteur doit être contrôlé à froid (à la température ambiante ou du local).

Le vase d'expansion du liquide de refroidissement est visible du côté droit de la moto, en dessous et en avant du réservoir de carburant.

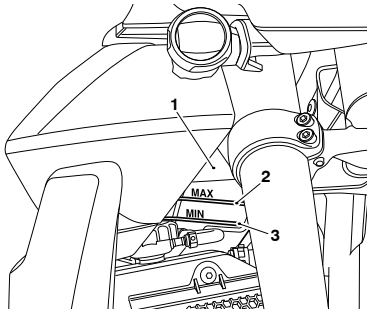

1. **Vase d'expansion**
2. **Repère MAX**
3. **Repère MIN**

- Placez la moto sur une surface horizontale et la caler en position verticale (pas sur la béquille).
- Contrôler le niveau de liquide dans le vase d'expansion.
- Le niveau doit se situer entre les repères MAX et MIN. Si le niveau de liquide est en dessous du niveau minimum, il faut faire l'appoint de liquide.

Correction du niveau de liquide de refroidissement

⚠ ATTENTION

Ne retirez pas le bouchon de radiateur quand le moteur est chaud.

Quand le moteur est chaud, le liquide du circuit de refroidissement est chaud et sous pression.

Un contact avec ce liquide de refroidissement chaud sous pression peut provoquer des blessures mineures à modérées sur la peau exposée.

AVIS

Si l'on utilise de l'eau dure dans le circuit, elle entartrera le moteur et le radiateur et réduira considérablement le rendement du circuit de refroidissement.

Un rendement réduit du circuit de refroidissement peut provoquer la surchauffe du moteur et entraîner de graves dégâts.

AVIS

Si le contrôle du niveau de liquide a lieu par suite d'une surchauffe, vérifier également le niveau dans le radiateur et faire l'appoint si nécessaire.

En cas d'urgence, on peut ajouter de l'eau distillée dans le circuit de refroidissement. Il faudra cependant vidanger le liquide de refroidissement et le remplacer par du liquide de refroidissement D2053 OAT dès que possible.

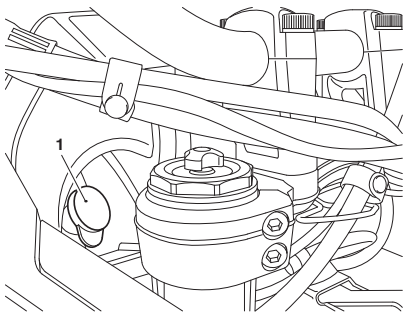

1. **Bouchon du vase d'expansion**

- Laissez refroidir le moteur.
- Le bouchon du vase d'expansion peut être déposé du côté droit de la moto, entre l'avant du réservoir de carburant et le châssis.
- Retirez le bouchon du vase d'expansion et versez le mélange de refroidissement par l'orifice de remplissage jusqu'à ce que le niveau atteigne le repère MAX.
- Remettre le bouchon en place.

Changement du liquide de refroidissement

Il est recommandé de remplacer le liquide de refroidissement conformément aux exigences de l'entretien périodique.

Radiateur et flexibles

⚠ ATTENTION

Le ventilateur se met automatiquement en marche lorsque le moteur est en marche.

Toujours garder les mains et les vêtements éloignés du ventilateur.

Tout contact avec le ventilateur en rotation peut provoquer des blessures mineures à modérées.

AVIS

L'utilisation de jets d'eau à haute pression, comme ceux des lave-autos ou des machines de lavage domestiques à haute pression, peut endommager les ailettes du radiateur et provoquer des fuites, ce qui réduirait le rendement du radiateur.

Ne pas faire obstacle au passage de l'air à travers le radiateur en montant des accessoires non autorisés devant le radiateur ou derrière le ventilateur.

L'obstruction du débit d'air à travers le radiateur peut provoquer une surchauffe pouvant entrainer des dégâts de moteur.

Vérifier que les durits de radiateur ne sont pas craquelées ou détériorées et que les colliers de tension sont bien serrés, conformément aux exigences de l'entretien périodique. Tout article défectueux doit être remplacé par une personne compétente possédant des connaissances spécialisées et une compréhension technique des motos, comme un concessionnaire Triumph agréé.

Vérifier si la grille et les ailettes du radiateur ne sont pas colmatées par des insectes, des feuilles ou de la boue. Enlever toutes les obstructions avec un jet d'eau basse pression.

Commande d'accélérateur

⚠ AVERTISSEMENT

Toujours rester attentif aux changements de « sensation » de la commande d'accélérateur. Des changements peuvent être dus à l'usure du mécanisme, ce qui pourrait provoquer un coincement ou un grippage de la commande d'accélérateur.

Si des changements sont détectés, le système d'accélérateur doit être inspecté par une personne compétente possédant des connaissances spécialisées et une compréhension technique des motos, comme un concessionnaire Triumph agréé.

Une commande d'accélérateur grippée ou bloquée peut entraîner une perte de contrôle de la moto susceptible de provoquer des blessures graves, voire mortelles.

Examen de l'accélérateur

⚠ AVERTISSEMENT

L'utilisation de la moto avec une commande d'accélérateur grippée ou endommagée interfère avec la fonction d'accélérateur. L'accélérateur peut être difficile à contrôler et les performances en sont affectées.

Pour éviter l'utilisation continue d'une commande d'accélérateur grippée ou endommagée, le système d'accélérateur doit être inspecté par une personne compétente possédant des connaissances spécialisées et affichant une compréhension technique des motos, comme un concessionnaire Triumph agréé.

Le non-respect des conseils ci-dessus peut entraîner une perte de contrôle de la moto susceptible de provoquer des blessures graves, voire mortelles.

- Vérifier que le papillon s'ouvre en douceur, sans force excessive et qu'il se ferme rapidement sous sa propre force de ressort de rappel sans se bloquer et sans intervention manuelle.
- Vérifier qu'il y a 1 - 2 mm de jeu à la poignée lorsqu'on la tourne légèrement dans un sens et dans l'autre.
- En cas de problème, de doute ou de jeu incorrect, le système d'accélérateur doit être inspecté par une personne compétente possédant des connaissances spécialisées et affichant une compréhension technique des motos, comme un concessionnaire Triumph agréé.

Embrayage

La moto est équipée d'un embrayage commandé par câble.

Si le levier d'embrayage a un jeu excessif, le débrayage risque de ne pas se faire complètement. Cela provoquera des difficultés de changements de vitesses et de sélection du point mort. Cela peut faire caler le moteur et rendre la moto difficile à contrôler.

Inversement, si le levier d'embrayage a un jeu insuffisant, l'embrayage ne s'engagera peut-être pas complètement, ce qui le fera patiner et réduira les performances tout en causant une usure prématurée de l'embrayage.

Le jeu du levier d'embrayage doit être contrôlé conformément aux exigences de l'entretien périodique.

Examen de l'embrayage

- Vérifiez qu'il y a 2 - 3 mm de jeu au levier d'embrayage.
- Si le jeu est incorrect, il faut le régler.

Ajustement de l'embrayage

- Desserrez l'écrou de blocage.
- Tourner le manchon de réglage de manière à laisser un jeu libre correct.
- Serrer l'écrou de blocage.

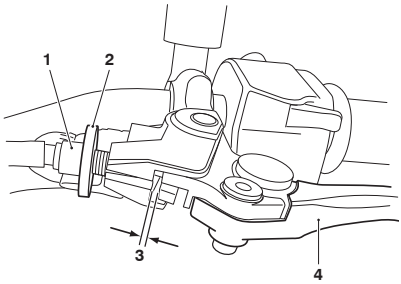

1. **Manchon de réglage**
2. **Écrou de blocage (position complètement ouvert illustrée)**
3. **Dégagement correct (2–3 mm)**
4. **Levier d'embrayage**

AVIS

Si un réglage adapté ne peut être obtenu au moyen de la vis de réglage du levier, utiliser la bague de réglage du câble située à l'extrémité embrayage du câble.

Réglage du câble d'embrayage à l'extrémité embrayage

- Desserrer l'écrou de blocage du dispositif de réglage au niveau du levier d'embrayage.
- Tourner complètement le manchon de réglage dans le boîtier du levier d'embrayage, puis le desserrer de deux tours complets.
- Serrer l'écrou de blocage du dispositif de réglage au niveau du levier d'embrayage.

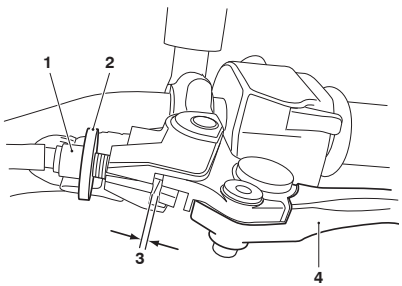

1. **Manchon de réglage**
2. **Écrou de blocage (position complètement ouvert illustrée)**
3. **Dégagement correct (2–3 mm)**
4. **Levier d'embrayage**

- Si le câble d'embrayage est tendu, desserrer l'écrou de blocage avant (2) et serrer l'écrou de blocage arrière (1) de manière à laisser un jeu correct au levier d'embrayage.
- Si le câble d'embrayage est desserré, desserrer l'écrou de blocage arrière (1) et serrer l'écrou de blocage avant (2) de manière à laisser un jeu correct au levier d'embrayage.
- Serrer les écrous de blocage à 3 Nm.

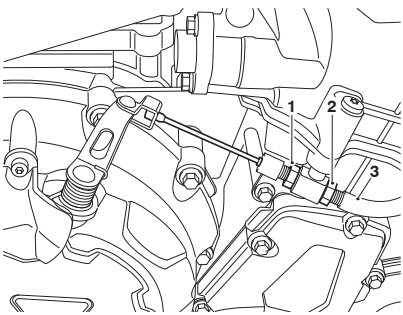

1. **Écrou de blocage du dispositif de réglage arrière**
2. **Écrou de blocage du dispositif de réglage avant**
3. **Câble extérieur d'embrayage**

Vérifier qu'il y a un jeu de 2–3 mm au levier d'embrayage. Régler le jeu au niveau du levier d'embrayage, le cas échéant.

Chaîne de transmission

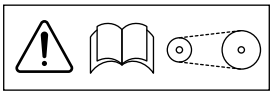

⚠ DANGER

Si la chaîne est détendue ou usée, ou si elle se casse ou saute des pignons, elle risque de se coincer sur le pignon avant ou de bloquer la roue arrière.

Une chaîne qui s'accroche au pignon avant ou qui bloque la roue arrière blesse le pilote.

Le non-respect des conseils ci-dessus entraînera une perte de contrôle de la moto et provoquera des blessures graves, voire mortelles.

Par mesure de sécurité et pour éviter une usure excessive, la chaîne de transmission doit être contrôlée, réglée et lubrifiée conformément au programme d'entretien spécifié. La chaîne doit être contrôlée, réglée et lubrifiée plus fréquemment dans les conditions d'utilisation extrêmes telles que sur routes salées ou très sablées ou à grande vitesse.

Si la chaîne est très usée ou incorrectement réglée (insuffisamment ou excessivement tendue), elle risque de sauter des pignons ou de casser. En conséquence, nous recommandons de toujours remplacer les chaînes usées ou endommagées par des pièces d'origine Triumph.

Lubrification de la chaîne de transmission

La lubrification est nécessaire tous les 300 km et après avoir roulé sous la pluie, sur routes mouillées, ou lorsque la chaîne paraît sèche.

- Utiliser le lubrifiant spécial pour chaîne de transmission recommandé dans la section Spécifications.
- Appliquer du lubrifiant sur les côtés des rouleaux et ne pas utiliser la moto pendant au moins huit heures (une nuit entière est l'idéal). Cela donnera le temps au lubrifiant de pénétrer dans les joints toriques de la chaîne de transmission, etc.
- Avant de l'utiliser, essuyer le lubrifiant en excès.

AVIS

Ne pas utiliser de jet à haute pression pour nettoyer la chaîne de transmission sous peine d'endommager les éléments de la chaîne de transmission.

- Si la chaîne de transmission est particulièrement sale, commencer par la nettoyer puis appliquer du lubrifiant en suivant les consignes ci-dessus.

Contrôle de la flèche de la chaîne de transmission

⚠ AVERTISSEMENT

La moto doit être stabilisée et correctement soutenue.

Ne pas soutenir la moto sur un composant auxiliaire, le système d'échappement ou toute autre pièce non structurelle du cadre de la moto.

Une moto correctement soutenue évite les chutes.

Le non-respect des conseils ci-dessus peut entraîner des blessures graves, voire mortelles.

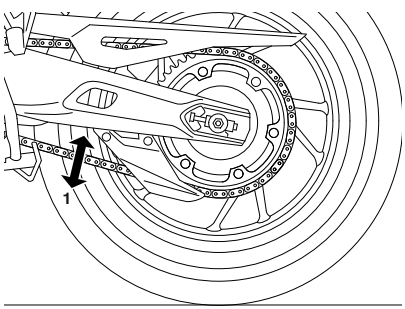

1. **Position de flèche maximale**

- Placer la moto sur une surface horizontale et la maintenir en position verticale et complètement délestée.
- Tourner la roue arrière en poussant la moto pour trouver la position où la chaîne de transmission est la plus tendue, et mesurer la flèche de la chaîne de transmission à mi-chemin entre les pignons.

Réglage de la flèche de la chaîne de transmission

La flèche de la chaîne de transmission doit être dans la plage indiquée dans le tableau suivant.

Modèle	Plage admissible de la flèche
Tiger 900 GT Tiger 900 GT Pro	25–35 mm
Tiger 900 Rally Pro	30–40 mm

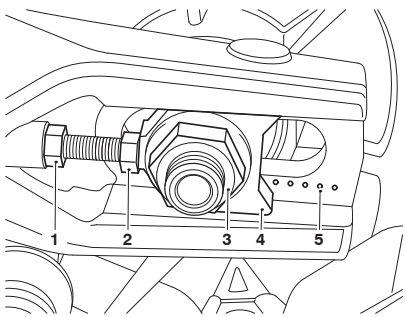

1. **Écrou de blocage du boulon de réglage**
2. **Vis de réglage**
3. **Écrou d'axe de roue arrière**
4. **Dispositif de réglage de l'axe d'essieu**
5. **Marqueurs de réglage**

- Desserrer l'écrou d'axe de roue arrière.
- Desserrer l'écrou de blocage du boulon de réglage des boulons de réglage gauche et droit de la chaîne de transmission.
- Tourner les deux boulons de réglage du même nombre de tours, dans le sens des aiguilles d'une montre pour augmenter la flèche de la chaîne de transmission et dans le sens inverse pour la réduire.

- Une fois la flèche de la chaîne de transmission correctement réglée, pousser la roue fermement en contact avec les boulons de réglage.

⚠ AVERTISSEMENT

Une fois le réglage de la chaîne de transmission terminé, vérifier que l'axe de roue et les écrous de blocage du dispositif de réglage sont serrés au couple correct.

L'utilisation de la moto avec un axe de roue desserré et/ou des écrous de blocage de dispositif de réglage desserrés peut affecter la maniabilité et la stabilité.

Le non-respect des conseils ci-dessus peut entraîner une perte de contrôle de la moto susceptible de provoquer des blessures graves, voire mortelles.

- Serrer les deux écrous de blocage de réglage à 15 Nm et l'écrou de l'axe de roue arrière à 110 Nm.
- Répéter le contrôle de réglage de la chaîne de transmission. Réajuster si nécessaire.

⚠ AVERTISSEMENT

Il est dangereux de conduire une moto dont les freins sont défectueux.

En cas de problème, de doute ou de jeu incorrect, les freins doivent être inspectés par une personne compétente possédant des connaissances spécialisées et affichant une compréhension technique des motos, comme un concessionnaire Triumph agréé.

L'utilisation de la moto avec des freins défectueux peut entraîner une perte de contrôle de la moto susceptible de provoquer des blessures graves, voire mortelles.

- Vérifier l'efficacité du frein arrière. Corriger si nécessaire.

Contrôle de l'usure des pignons et de la chaîne de transmission

⚠ AVERTISSEMENT

La moto doit être stabilisée et correctement soutenue.

Ne pas soutenir la moto sur un composant auxiliaire, le système d'échappement ou toute autre pièce non structurelle du cadre de la moto.

Une moto correctement soutenue évite les chutes.

Le non-respect des conseils ci-dessus peut entraîner des blessures graves, voire mortelles.

⚠ AVERTISSEMENT

Les chaînes de transmission de rechange doivent être installées par une personne compétente possédant des connaissances spécialisées et une compréhension technique des motos, comme un concessionnaire Triumph agréé.

Nous recommandons de toujours remplacer les chaînes usées ou endommagées par des pièces d'origine Triumph.

Une chaîne de transmission mal installée risque de se casser ou de sauter des pignons, entraînant une perte de contrôle de la moto susceptible de provoquer des blessures graves, voire mortelles.

AVIS

Si les pignons s'avèrent usés, toujours remplacer simultanément les pignons et la chaîne de transmission.

Le fait de remplacer les pignons usés sans également remplacer la chaîne de transmission provoquera une usure prématurée des pignons neufs.

- Déposer le garde-chaîne de transmission tertiaire, voir page 166.

Inspection des dommages au niveau de la chaîne de transmission

⚠ AVERTISSEMENT

S'il s'avère que la chaîne de transmission présente des rouleaux endommagés, des goupilles desserrées ou des maillons grippés, elle doit être remplacée.

Ne pas essayer de desserrer les maillons grippés. Le maillon grippé peut présenter des composants endommagés ou usés.

Le fait de conduire avec une chaîne de transmission font les maillons sont grippés ou desserrés risque d'entraîner la rupture de la chaîne de transmission ou de faire sauter cette dernière des pignons, entraînant une perte de contrôle de la moto susceptible de provoquer des blessures graves, voire mortelles.

- Faire tourner la roue arrière et vérifier que les rouleaux de la chaîne de transmission ne sont pas endommagés, que les goupilles ne sont pas desserrées et que les maillons ne sont pas grippés.

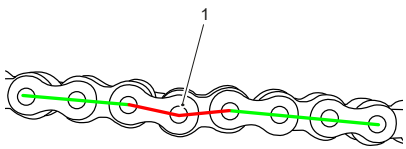

1. **Maillon grippé**

- Si la chaîne de transmission présente des rouleaux endommagés, des goupilles desserrées ou des maillons grippés, elle doit être remplacée par une personne compétente possédant des connaissances spécialisées et affichant une compréhension technique des motos, comme un concessionnaire Triumph agréé.

Contrôle de l'usure de la chaîne de transmission

- Tendre la chaîne de transmission en y suspendant une masse de 10–20 kg.
- Mesurer une longueur de 20 maillons du brin supérieur de la chaîne de transmission entre le centre de l'axe du 1er maillon et le centre de l'axe du 21ème maillon. La chaîne de transmission pouvant s'user de façon irrégulière, prendre les mesures à plusieurs endroits.

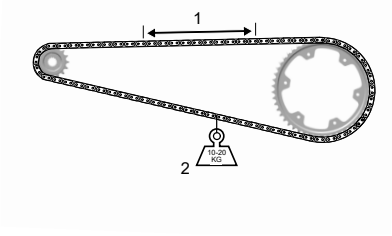

1. **Mesurez sur 20 maillons**
2. **Poids**

- Si la longueur dépasse la limite d'usure maximale, la chaîne de transmission doit être remplacée. Se reporter à la section Spécifications pour connaître la limite d'usure maximale autorisée.

Contrôle de l'usure des pignons

AVIS

L'illustration montre l'usure sur les pignons montés sur le côté gauche de la moto.

Pour les pignons montés sur le côté droit de la moto, l'usure se trouve sur le côté opposé de la dent.

- Contrôler également la roue arrière et les pignons pour s'assurer qu'ils ne sont pas usés de manière irrégulière ou excessive et que des dents ne sont pas endommagées.

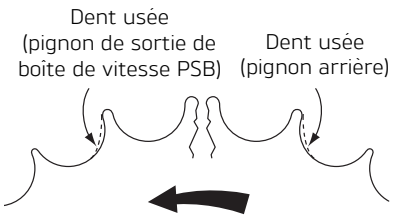

(L'usure du pignon est exagérée aux fins de l'illustration)

ccol

- En cas d'usure ou de dommages, la chaîne de transmission et les pignons doivent être remplacés par une personne compétente possédant des connaissances spécialisées et affichant une compréhension technique des motos, comme un concessionnaire Triumph agréé.
- Reposer le carter de chaîne de transmission tertiaire, voir page 167.

Carter de chaîne de transmission tertiaire - Dépose

⚠ AVERTISSEMENT

La moto doit être stabilisée et correctement soutenue.

Ne pas soutenir la moto sur un composant auxiliaire, le système d'échappement ou toute autre pièce non structurelle du cadre de la moto.

Une moto correctement soutenue évite les chutes.

Le non-respect des conseils ci-dessus peut entraîner des blessures graves, voire mortelles.

- Desserrer les trois fixations et déposer le carter de chaîne.

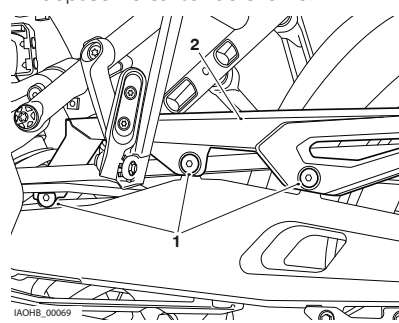

1. **Fixations**
2. **Carter de chaîne**

Carter de chaîne de transmission tertiaire - Pose

⚠ AVERTISSEMENT

La moto doit être stabilisée et correctement soutenue.

Ne pas soutenir la moto sur un composant auxiliaire, le système d'échappement ou toute autre pièce non structurelle du cadre de la moto.

Une moto correctement soutenue évite les chutes.

Le non-respect des conseils ci-dessus peut entraîner des blessures graves, voire mortelles.

- Reposer le carter de chaîne et serrer les fixations à 9 Nm.

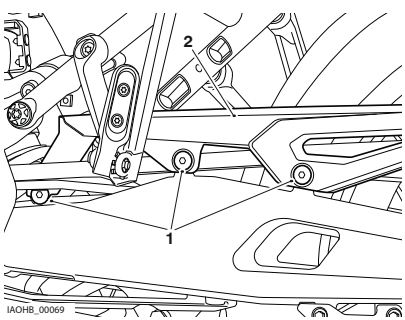

1. **Fixations**
2. **Carter de chaîne**

Freins

Rodage des disques et/ou des plaquettes de freins neufs

⚠ AVERTISSEMENT

Les plaquettes doivent toujours être remplacées par jeu complet pour une roue. À l'avant, qui est équipé de deux disques de freins, remplacer toutes les plaquettes des deux étriers.

Après le remplacement des plaquettes de freins, rouler avec une extrême prudence jusqu'à ce que les plaquettes neuves soient 'rodées'.

Le remplacement individuel des plaquettes réduit l'efficacité du freinage et peut entraîner une perte de contrôle de la moto susceptible de provoquer des blessures graves voire mortelles.

Les disques et/ou plaquettes de freins neufs nécessitent une période de rodage prudent qui optimisera les performances et la longévité des disques et des plaquettes.

La distance recommandée pour le rodage des plaquettes et disques neufs est 300 km.

Pendant la période de rodage, évitez les freinages extrêmes, conduisez avec prudence et prévoyez des distances de freinage plus longues.

Rattrapage de l'usure des plaquettes de freins

⚠ AVERTISSEMENT

Si le levier ou la pédale de frein donne une impression de mollesse lors du freinage, ou si la course du levier ou de la pédale est devenue excessive, il y a peut-être de l'air dans les tuyaux ou flexibles de freins ou les freins sont peut-être défectueux.

Le défaut doit être contrôlé et corrigé par une personne compétente possédant des connaissances spécialisées et une compréhension technique des motos, comme un concessionnaire Triumph agréé.

La conduite avec des freins défaillants peut entraîner une perte de contrôle de la moto susceptible de provoquer des blessures graves, voire mortelles.

L'usure des disques et des plaquettes avant et arrière est compensée automatiquement et n'a aucun effet sur l'action du levier ou de la pédale de frein. Les freins avant et arrière ne comportent aucune pièce nécessitant un réglage.

Contrôle de l'usure des freins

⚠ AVERTISSEMENT

L'utilisation de plaquettes de frein de marques spéciales n'est pas recommandée car l'épaisseur de leur plaque support pourrait être insuffisante comparée aux pièces d'origine Triumph.

Des plaquettes de frein dont l'épaisseur de la plaque support est insuffisante peut potentiellement sortir du corps de l'étrier en s'usant, causant une panne des freins, la perte de contrôle de la moto et un accident.

Le non-respect des conseils ci-dessus peut entraîner des blessures graves, voire mortelles.

Les plaquettes de freins doivent être contrôlées conformément aux exigences de l'entretien courant et remplacées si elles sont usées jusqu'à l'épaisseur minimum de service ou au-delà.

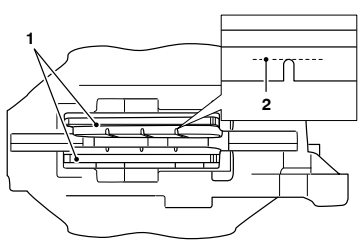

1. **Plaquettes de frein**
2. **Ligne d'épaisseur minimum**

Les plaquettes de freins fournies par Triumph pour ce modèle ont une plaque support de l'épaisseur recommandée. Nous recommandons de faire remplacer les plaquettes de frein par une personne compétente possédant des connaissances spécialisées et une compréhension technique des motos, comme un concessionnaire Triumph agréé.

Si l'épaisseur de la garniture d'une plaquette quelconque (freins avant ou arrière) est inférieure à 1,5 mm, c'est à dire si la plaquette est usée jusqu'au fond des rainures, remplacez toutes les plaquettes de freins de la roue.

Liquide de freins à disque

⚠ AVERTISSEMENT

Le liquide de frein est hygroscopique, ce qui veut dire qu'il absorbe l'humidité de l'air.

Toute humidité absorbée réduit considérablement le point d'ébullition du liquide de freins, ce qui cause une réduction de l'efficacité de freinage.

Pour cette raison, remplacer toujours le liquide de freins conformément aux exigences de l'entretien périodique.

Toujours utiliser du liquide de freins neuf provenant d'un bidon scellé et jamais du liquide provenant d'un bidon non scellé ou qui était déjà ouvert.

Ne pas mélanger de liquides de freins de marques ou de qualités différentes.

Rechercher des fuites de liquide autour des raccords de freins et des joints, et vérifier aussi si les flexibles de freins ne présentent pas de fissurations, de détérioration ou d'autres dommages.

Toujours corriger les défauts avant de conduire la moto.

Le non-respect des conseils ci-dessus peut entraîner une perte de contrôle de la moto susceptible de provoquer des blessures graves, voire mortelles.

⚠ AVERTISSEMENT

Si le système de freinage antiblocage (ABS) ne fonctionne pas, le système de freinage continuera de fonctionner comme un système sans ABS. Réduire la vitesse et ne pas continuer à rouler plus longtemps que nécessaire lorsque le témoin ABS est allumé.

Le défaut doit être contrôlé et corrigé par une personne compétente possédant des connaissances spécialisées et une compréhension technique des motos, comme un concessionnaire Triumph agréé.

Un freinage trop sec déclenche le blocage des roues, ce qui peut entraîner une perte de contrôle de la moto susceptible de provoquer des blessures graves, voire mortelles.

Contrôler le niveau de liquide de freins dans les deux réservoirs et remplacer le liquide conformément aux exigences de l'entretien périodique. Utiliser uniquement du liquide DOT 4 Triumph Performance recommandé dans la section Caractéristiques. Le liquide de freins doit aussi être remplacé s'il est, ou si l'on soupçonne qu'il soit, contaminé par de l'humidité ou d'autres contaminants.

AVIS

Un outil spécial est nécessaire pour purger le circuit de freinage. Lorsque le liquide de frein doit être renouvelé ou que le système hydraulique nécessite un entretien, contacter une personne compétente possédant des connaissances spécialisées et affichant une compréhension technique des motos, comme un concessionnaire Triumph agréé.

Contrôle et appoint du niveau de liquide de freins avant

⚠ AVERTISSEMENT

En cas de chute sensible du niveau de liquide de frein dans l'un ou l'autre réservoir de liquide, inspecter le système de freinage.

Si le levier ou la pédale de frein donne une impression de mollesse lors du freinage, ou si la course du levier ou de la pédale est devenue excessive, il y a peut-être de l'air dans les tuyaux de freins ou le frein est peut-être défectueux.

Le fait de conduire alors que le liquide de frein est épuisé ou avec une fuite de liquide de frein est dangereux et entraîne une réduction des performances de freinage.

Demander à une personne compétente possédant des connaissances spécialisées et affichant une compréhension technique des motos, comme un concessionnaire Triumph agréé d'inspecter le système de freinage et de le réparer, le cas échéant.

Le non-respect des conseils ci-dessus peut entraîner une perte de contrôle de la moto susceptible de provoquer des blessures graves, voire mortelles.

AVIS

Pour éviter d'endommager la peinture, prendre garde à ne pas y répandre de liquide de frein.

Le liquide de frein répandu endommagera la peinture.

Le réservoir de liquide de frein avant est situé sur le guidon, côté droit.

Contrôle du niveau de liquide de frein avant

- Tourner le guidon pour amener le réservoir de liquide de niveau.
- Vérifier que le niveau de liquide de frein se trouve entre les repères UPPER et LOWER. Ajuster le niveau de liquide de frein, si nécessaire.

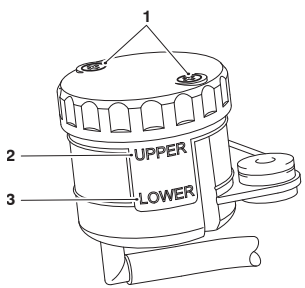

1. **Vis de retenue du bouchon de réservoir**
2. **Repère de niveau UPPER (supérieur)**
3. **Repère de niveau LOWER (inférieur)**

Réglage du niveau de liquide de frein avant

- Desserrez les vis de retenue du bouchon de réservoir et déposez le bouchon de réservoir et la membrane d'étanchéité.
- Remplir le réservoir jusqu'au repère de niveau UPPER (supérieur) avec du liquide de frein DOT 4 neuf provenant d'un bidon scellé. Le liquide de frein Triumph Performance DOT 4 est recommandé.
- Vérifier l'état de la membrane d'étanchéité. Les remplacer si nécessaire.
- Placer la membrane d'étanchéité dans le bouchon de réservoir et vérifier que les trous destinés aux fixations dans le bouchon de réservoir et dans la membrane d'étanchéité sont correctement alignés.

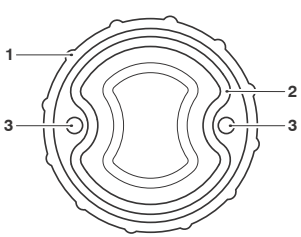

1. **Bouchon de réservoir**
2. **Membrane d'étanchéité**
3. **Trous de vis de retenue du bouchon de réservoir**

- Insérer les vis de fixation du bouchon de réservoir dans l'ensemble bouchon de réservoir et membrane d'étanchéité.

- Maintenir l'ensemble et placer le bouchon de réservoir, la membrane d'étanchéité et les fixations du bouchon de réservoir sur le réservoir.

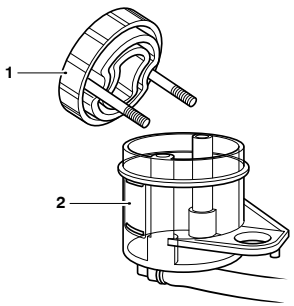

1. **Ensemble bouchon de réservoir, membrane d'étanchéité et vis de fixation du bouchon de réservoir**
2. **Réservoir**

⚠ AVERTISSEMENT

Ne pas trop serrer les fixations du bouchon du réservoir.

Si les fixations du bouchon du réservoir sont trop serrées, cela peut endommager le réservoir de liquide de frein, provoquer une fuite de liquide de frein et réduire l'efficacité du freinage.

Le non-respect des conseils ci-dessus peut entraîner une perte de contrôle de la moto susceptible de provoquer des blessures graves, voire mortelles.

- Serrer les vis de retenue du bouchon de réservoir à 0,7 Nm.

Contrôle et appoint du niveau de liquide de freins arrière

⚠ AVERTISSEMENT

En cas de chute sensible du niveau de liquide de frein dans l'un ou l'autre réservoir de liquide, inspecter le système de freinage.

Si le levier ou la pédale de frein donne une impression de mollesse lors du freinage, ou si la course du levier ou de la pédale est devenue excessive, il y a peut-être de l'air dans les tuyaux de freins ou le frein est peut-être défectueux.

Le fait de conduire alors que le liquide de frein est épuisé ou avec une fuite de liquide de frein est dangereux et entraîne une réduction des performances de freinage.

Demander à une personne compétente possédant des connaissances spécialisées et affichant une compréhension technique des motos, comme un concessionnaire Triumph agréé d'inspecter le système de freinage et de le réparer, le cas échéant.

Le non-respect des conseils ci-dessus peut entraîner une perte de contrôle de la moto susceptible de provoquer des blessures graves, voire mortelles.

AVIS

Pour éviter d'endommager la peinture, prendre garde à ne pas y répandre de liquide de frein.

Le liquide de frein répandu endommagera la peinture.

Le réservoir de liquide de frein arrière est situé du côté droit de la moto, en avant du tuyau intermédiaire d'échappement, sous la selle du conducteur.

Contrôle du niveau de liquide de frein arrière

- Vérifier que le niveau de liquide de frein se trouve entre les repères de niveau UPPER (supérieur) et LOWER (inférieur) du réservoir (réservoir à l'horizontale). Ajuster le niveau de liquide de frein, si nécessaire.

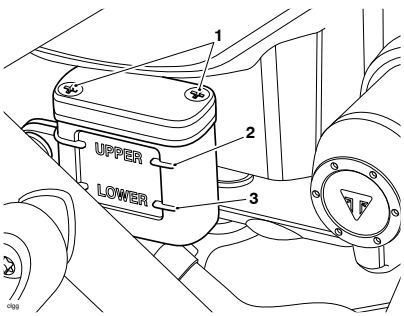

1. **Vis de retenue du bouchon de réservoir**
2. **Repère de niveau UPPER (supérieur)**
3. **Repère de niveau LOWER (inférieur)**

Correction du niveau de liquide de frein arrière

- Desserrez les vis de retenue du bouchon de réservoir et déposez le bouchon de réservoir et la membrane d'étanchéité.
- Remplir le réservoir jusqu'au repère de niveau UPPER (supérieur) avec du liquide de frein DOT 4 neuf provenant d'un bidon scellé. Le liquide de frein Triumph Performance DOT 4 est recommandé.
- Vérifier l'état de la membrane d'étanchéité. Les remplacer si nécessaire.
- Remettez en place le bouchon de réservoir en vérifiant que le joint de la membrane est correctement positionné entre le bouchon de réservoir et le corps du réservoir.
- Reposer les vis d'assemblage du réservoir et les serrer à 1 Nm.

Contacteurs de feu de freinage

⚠ AVERTISSEMENT

La conduite de la moto avec un feu de freinage défectueux est illégale et dangereuse.

Avant de conduire la moto, vérifier que tous les feux fonctionnent.

Le non-respect des conseils ci-dessus peut entraîner des blessures graves, voire mortelles.

Le feu de freinage est allumé indépendamment par le frein avant ou arrière. Contact établi (ON), si le feu de freinage ne s'allume pas quand le levier de frein avant est tiré ou la pédale de frein arrière actionnée, faire rechercher et corriger la cause du défaut par une personne compétente possédant des connaissances spécialisées et une compréhension technique des motos, comme un concessionnaire Triumph agréé.

Rétroviseurs

⚠ AVERTISSEMENT

Toujours régler les rétroviseurs pour disposer d'une vision arrière suffisante avant de conduire la moto.

L'utilisation de la moto avec des rétroviseurs mal réglés est dangereuse.

L'utilisation de la moto avec des rétroviseurs mal réglés provoquera une perte de vision à l'arrière de la moto. Il est dangereux de conduire une moto avec une visibilité arrière insuffisante.

Le non-respect des conseils ci-dessus peut entraîner des blessures graves, voire mortelles.

⚠ AVERTISSEMENT

Ne jamais essayer de nettoyer ou régler les rétroviseurs en conduisant la moto. En lâchant le guidon pendant la conduite, le conducteur diminue sa capacité à garder le contrôle de la moto.

Ne nettoyer ou régler les rétroviseurs qu'à l'arrêt.

Le fait de nettoyer les rétroviseurs pendant la conduite de la moto peut entraîner une perte de contrôle de la moto susceptible de provoquer des blessures graves, voire mortelles.

Réglage du rétroviseur

⚠ AVERTISSEMENT

La moto doit être stabilisée et correctement soutenue.

Ne pas soutenir la moto sur un composant auxiliaire, le système d'échappement ou toute autre pièce non structurelle du cadre de la moto.

Une moto correctement soutenue évite les chutes.

Le non-respect des conseils ci-dessus peut entraîner des blessures graves, voire mortelles.

AVIS

Le bras du rétroviseur droit et l'écrou de blocage ont un filetage à gauche.

Le bras du rétroviseur gauche et l'écrou de blocage ont un filetage à droite.

- Soulever le capuchon en caoutchouc pour accéder à l'écrou de blocage et au bossage du rétroviseur.

AVIS

Utiliser et ouvrir une clé ouverte pour immobiliser le bossage du rétroviseur au moment de serrer/desserrer l'écrou de blocage du rétroviseur. Si le bossage n'est pas immobilisé comme indiqué, cela risque d'endommager le filetage ou le rétroviseur risque de se desserrer.

- Immobiliser le bossage du rétroviseur et serrer l'écrou de blocage du rétroviseur.
- Positionner le bras du rétroviseur de façon à donner une visibilité arrière en position de conduite et serrer l'écrou de blocage manuellement.
- Immobiliser le bossage de rétroviseur et serrer l'écrou de blocage du rétroviseur à 25 Nm.
- Glisser le couvercle en caoutchouc sur l'écrou de blocage.

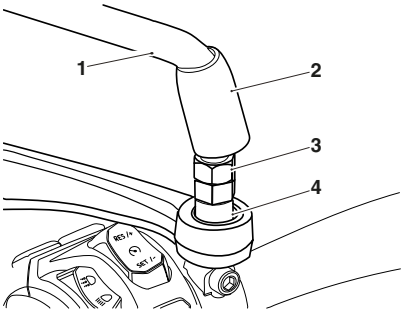

1. **Bras du rétroviseur**
2. **Capuchon en caoutchouc**
3. **Écrou de blocage**
4. **Bossage de rétroviseur**

Roulements de direction/ roues

⚠ AVERTISSEMENT

Pour éviter que la moto ne blesse quelqu'un en tombant pendant le contrôle, elle doit être stabilisée et calée sur un support approprié.

Lors de l'inspection de la direction et des roulements de roue, ne pas exercer de force excessive contre chaque roue et ne pas secouer ces dernières vigoureusement car cela pourrait rendre la moto instable et la faire tomber de son support.

Le non-respect des conseils ci-dessus peut causer des dommages à la moto ou entraîner des blessures graves, voire mortelles.

Contrôle des roulements de direction

⚠ AVERTISSEMENT

La moto doit être stabilisée et correctement soutenue.

Ne pas soutenir la moto sur un composant auxiliaire, le système d'échappement ou toute autre pièce non structurelle du cadre de la moto.

Une moto correctement soutenue évite les chutes.

Le non-respect des conseils ci-dessus peut entraîner des blessures graves, voire mortelles.

⚠ AVERTISSEMENT

Ne jamais négliger l'entretien des roulements de direction (colonne). Contrôler les roulements de direction conformément aux exigences d'entretien prévues et les régler ou les remplacer, selon le besoin.

L'entretien périodique doit être effectué par une personne compétente possédant des connaissances spécialisées et une compréhension technique des motos, comme un concessionnaire Triumph agréé.

Le fait de conduire la moto avec des roulements de direction mal réglés ou défectueux est dangereux et peut entraîner une perte de contrôle de la moto susceptible de provoquer des blessures graves, voire mortelles.

Les roulements de direction (colonne de direction) doivent être lubrifiés et inspectés conformément aux exigences d'entretien prévues.

AVIS

Examiner toujours les roulements de roues en même temps que les roulements de colonne.

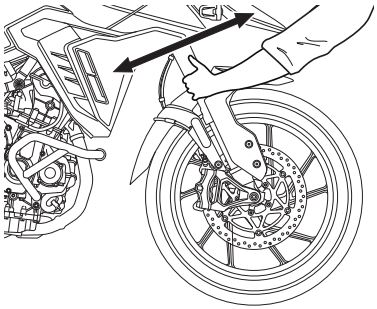

Contrôle du jeu de la direction

- Placer la moto sur une surface horizontale, en position verticale.
- Soulever la roue avant au-dessus du sol et caler la moto.
- Se placer devant la moto et saisir l'extrémité inférieure de la fourche ; essayer alors de la faire déplacer en avant et en arrière.
- Si un jeu est détecté dans les roulements de direction (colonne), demander à une personne compétente possédant des connaissances spécialisées et affichant une compréhension technique des motos, comme un concessionnaire Triumph agréé, d'inspecter les roulements de direction et de les régler.
- Retirer le support et caler la moto sur sa béquille latérale.

Contrôle des roulements de roues

⚠ AVERTISSEMENT

La moto doit être stabilisée et correctement soutenue.

Ne pas soutenir la moto sur un composant auxiliaire, le système d'échappement ou toute autre pièce non structurelle du cadre de la moto.

Une moto correctement soutenue évite les chutes.

Le non-respect des conseils ci-dessus peut entraîner des blessures graves, voire mortelles.

⚠ AVERTISSEMENT

Ne jamais négliger l'entretien des roulements de roue. Contrôler les roulements de roue conformément aux exigences d'entretien prévues et les régler ou les remplacer, selon le besoin.

L'entretien périodique doit être effectué par une personne compétente possédant des connaissances spécialisées et une compréhension technique des motos, comme un concessionnaire Triumph agréé.

Le fait de conduire la moto avec des roulements de direction usés ou endommagés est dangereux et peut entraîner une perte de contrôle de la moto susceptible de provoquer des blessures graves, voire mortelles.

Les roulements de roues doivent être contrôlés aux intervalles spécifiés dans le tableau d'entretien périodique.

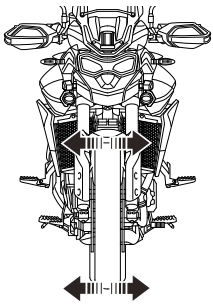

Examen des roulements de roues

AVIS

Si les roulements de roue ont du jeu dans le moyeu de roue avant ou arrière, sont bruyants ou si la roue ne tourne pas de manière fluide, les roulements de roue doivent être inspectés par une personne compétente possédant des connaissances spécialisées et affichant une compréhension technique des motos, comme un concessionnaire Triumph agréé.

- Placer la moto sur une surface horizontale, en position verticale.
- Soulever la roue avant au-dessus du sol et caler la moto.
- En se tenant sur le côté de la moto, secouer doucement le haut de la roue avant d'un côté à l'autre.
- Si un jeu est détecté dans les roulements de roue, demander à une personne compétente possédant des connaissances spécialisées et affichant une compréhension technique des motos, comme un concessionnaire Triumph agréé, d'inspecter les roulements de roue et de les remplacer.
- Déplacer le support adapté et répéter la procédure pour la roue arrière.
- Retirer le support et caler la moto sur sa béquille latérale.

Suspension

⚠ AVERTISSEMENT

Veiller à toujours maintenir un équilibre correct entre les réglages de suspension avant et arrière.

Si le réglage de la suspension arrière est modifié, celui de la suspension avant doit également l'être.

Un déséquilibre de la suspension peut affecter la maniabilité et la stabilité, ce qui peut entraîner une perte de contrôle de la moto susceptible de provoquer des blessures graves, voire mortelles.

⚠ AVERTISSEMENT

S'assurer que le réglage des combinés de suspension avant est identique des deux côtés.

En cas de réglage de la suspension avant, vérifier que les deux combinés de suspension avant affichent les mêmes paramètres.

Des différences de réglage entre le côté gauche et le côté droit peuvent affecter la maniabilité et la stabilité, ce qui peut entraîner une perte de contrôle de la moto susceptible de provoquer des blessures graves, voire mortelles.

Examen de la fourche avant

⚠ AVERTISSEMENT

Ne jamais négliger l'entretien de la fourche avant. Contrôler la fourche avant conformément aux exigences d'entretien périodique et procéder au réglage ou au remplacement, selon le besoin.

L'entretien périodique doit être effectué par une personne compétente possédant des connaissances spécialisées et une compréhension technique des motos, comme un concessionnaire Triumph agréé.

Le fait de rouler avec des composants de suspension défectueux ou endommagés est dangereux et peut entraîner une perte de contrôle de la moto susceptible de provoquer des blessures graves, voire mortelles.

⚠ ATTENTION

Toutes les unités de suspension contiennent de l'huile sous pression.

Ne pas essayer de démonter les combinés de suspension, même en partie. Les inspections et les réparations doivent être effectuées par une personne compétente possédant des connaissances spécialisées et une compréhension technique des motos, comme un concessionnaire Triumph agréé.

La libération accidentelle d'huile sous pression ou de ressorts peut causer des blessures légères à modérées.

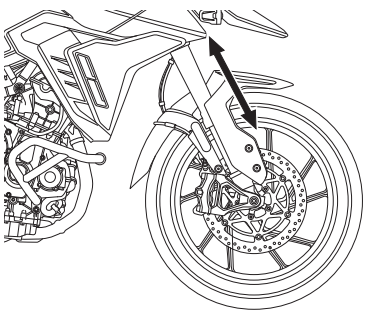

Inspection de la fourche avant (modèle Tiger 900 GT Pro illustré)

- Positionner la moto sur une surface horizontale.
- Tout en tenant le guidon et en serrant le frein avant, pomper la fourche plusieurs fois de suite.
- Vérifier la présence de points durs ou d'une rigidité excessive.
- Examiner chaque jambe de fourche en recherchant des dégâts, des éraillures de la surface de coulissement, ou des fuites d'huile.

En cas de problème ou de doute, demander à une personne compétente possédant des connaissances spécialisées et affichant une compréhension technique des motos, comme un concessionnaire Triumph agréé, d'inspecter les fourches.

Réglages de suspension

À la sortie d'usine, les réglages de la suspension de la moto sont au niveau Conducteur seul (normal), comme indiqué dans les tableaux correspondants des réglages de la suspension. Les réglages de la suspension Solo procurent un bon confort de roulement et un bon comportement routier pour la conduite normale sans passager.

Les détails figurant dans les tableaux des réglages de la suspension sont fournis à titre indicatif uniquement. Les réglages nécessaires peuvent varier en fonction du poids et des préférences personnelles du conducteur et du passager.

Une augmentation de la précharge du ressort demande un amortissement plus ferme. Une réduction de la précharge du ressort demande un amortissement plus souple. L'amortissement doit être adapté aux conditions de la route et à la précharge des ressorts.

Tiger 900 GT, Tiger 900 GT Pro et Tiger 900 Alpine Edition

Réglages de la suspension avant		
État de charge	**Amortissement de compression**[1]	**Détente**[1]
Conducteur seul - Standard	8	10
Conducteur seul - Confort (plus souple)	15	15
Conducteur seul - Sport (plus ferme)	2	2
Conducteur seul - Hors route (terrain accidenté)	18	18
Conducteur seul - Hors route (terrain souple)	8	6
Conducteur et bagages	8	10
Conducteur et passager	8	10
Conducteur, passager et bagages (sans dépasser les limites)	8	10

[1] Nombre de crans dans le sens contraire des aiguilles d'une montre par rapport à la position de vissage maximum (fermeture), le premier cran comptant pour 1.

Tiger 900 Rally Pro et Tiger 900 Desert Edition

Réglages de la suspension avant	
État de charge	**Précharge du ressort[1]**
Conducteur seul - Standard	MIN
Conducteur seul - Confort (plus souple)	MIN
Conducteur seul - Sport (plus ferme)	MIN
Conducteur seul - Hors route (tout terrain)	MAX
Conducteur et bagages	MIN
Conducteur et passager	MIN
Conducteur, passager et bagages (sans dépasser les limites)	MIN
[1] Nombre de tours du dispositif de réglage dans le sens des aiguilles d'une montre par rapport à la position dévissée au maximum dans le sens inverse des aiguilles d'une montre.	

Réglages de la suspension avant		
État de charge	**Amortissement de compression[1]**	**Détente[1]**
Conducteur seul - Standard	8	8
Conducteur seul - Confort (plus souple)	15	15
Conducteur seul - Sport (plus ferme)	3	3
Conducteur seul - Hors route (terrain accidenté)	18	18
Conducteur seul - Hors route (terrain souple)	8	8
Conducteur et bagages	8	8
Conducteur et passager	8	6
Conducteur, passager et bagages (sans dépasser les limites)	8	6
[1] Nombre de crans dans le sens contraire des aiguilles d'une montre par rapport à la position de vissage maximum (fermeture), le premier cran comptant pour 1.		

Pour le réglage de la suspension avant, voir page 185 à page 186.

Tiger 900 GT

Réglages de suspension arrière		
État de charge	**Précharge du ressort[1]**	**Détente[2]**
Conducteur seul - Standard	MIN	1,5
Conducteur seul - Confort (plus souple)	MIN	2,5
Conducteur seul - Sport (plus ferme)	MIN	1
Conducteur seul - Hors route (terrain accidenté)	MIN	1,25
Conducteur seul - Hors route (terrain souple)	MIN	0,5
Conducteur et bagages	17	1
Conducteur et passager	21	1
Conducteur, passager et bagages (sans dépasser les limites)	MAX	0,5

[1] Nombre de tours de réglage dans le sens des aiguilles d'une montre par rapport à la position dévissée au maximum dans le sens inverse des aiguilles d'une montre.

[2] Nombre de tours de réglage dans le sens inverse des aiguilles d'une montre par rapport à la position de vissage maximum (fermeture).

Tiger 900 Rally Pro et Tiger 900 Desert Edition

Réglages de suspension arrière		
État de charge	**Précharge du ressort[1]**	**Détente[2]**
Conducteur seul - Standard	10,5	1,25
Conducteur seul - Confort (plus souple)	10,5	2
Conducteur seul - Sport (plus ferme)	10,5	0,75
Conducteur seul - Hors route (terrain accidenté)	MIN	1
Conducteur seul - Hors route (terrain souple)	MIN	0,5
Conducteur et bagages	MAX	1
Conducteur et passager	MAX	0,75
Conducteur, passager et bagages (sans dépasser les limites)	MAX	0,5

[1] Nombre de tours de réglage dans le sens des aiguilles d'une montre par rapport à la position dévissée au maximum dans le sens inverse des aiguilles d'une montre.

[2] Nombre de tours de réglage dans le sens inverse des aiguilles d'une montre par rapport à la position de vissage maximum (fermeture).

Pour le réglage de la suspension arrière, voir page 187.

Réglage de la précharge du ressort de suspension avant

Tiger 900 Rally Pro et Tiger 900 Desert Edition

Les dispositifs de réglage de précharge des ressorts sont situés au sommet de chaque jambe de fourche.

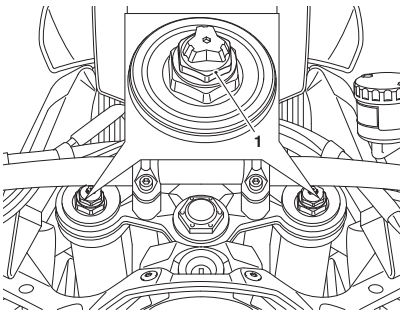

1. Écrou de réglage de précharge de ressort

Pour modifier le réglage de la précharge du ressort avant :

- Tourner le réglage de précharge des ressorts dans le sens horaire pour l'augmenter ou dans le sens anti-horaire pour la réduire.
- Toujours compter le nombre de tours vers l'avant à partir de la position de vissage maximum.

Réglage de l'amortissement de compression de suspension avant

Tiger 900 GT, Tiger 900 GT Pro et Tiger 900 Alpine Edition

La vis de réglage d'amortissement de compression est située au sommet de la jambe de fourche gauche.

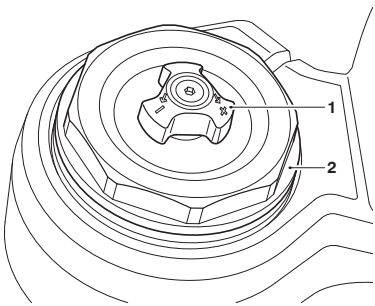

1. Vis de réglage d'amortissement de compression
2. Chapeau supérieur de fourche

- Tourner le dispositif de réglage de l'amortissement de compression dans le sens horaire pour augmenter la détente ou dans le sens anti-horaire pour la réduire.
- Comptez toujours le nombre de crans par rapport à la position de vissage maximum (fermeture).

Tiger 900 Rally Pro et
Tiger 900 Desert Edition

Le dispositif de réglage d'amortissement de compression est situé au sommet de la jambe de fourche droite.

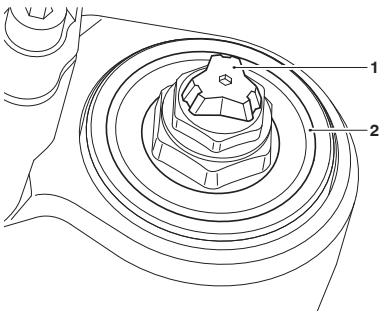

1. **Vis de réglage d'amortissement de compression**
2. **Chapeau supérieur de fourche**

- Tourner le dispositif de réglage de l'amortissement de compression dans le sens horaire pour augmenter la détente ou dans le sens anti-horaire pour la réduire.
- Comptez toujours le nombre de crans par rapport à la position de vissage maximum (fermeture).

Réglage d'amortissement de détente de la suspension avant

Tiger 900 GT, Tiger 900 GT Pro et
Tiger 900 Alpine Edition

La vis de réglage d'amortissement de détente est située au sommet de la jambe de fourche droite.

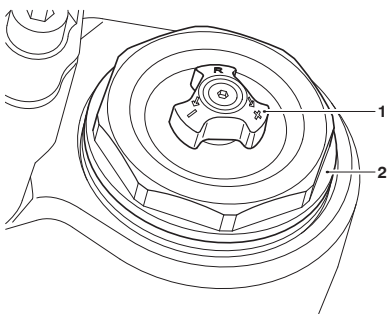

1. **Vis de réglage d'amortissement de détente**
2. **Chapeau supérieur de fourche**

- Tourner le dispositif de réglage de la détente dans le sens horaire pour augmenter la détente ou dans le sens anti-horaire pour la réduire.
- Comptez toujours le nombre de crans par rapport à la position de vissage maximum (fermeture).

Tiger 900 Rally Pro et
Tiger 900 Desert Edition

Le dispositif de réglage de la détente est situé au sommet de la jambe de fourche gauche.

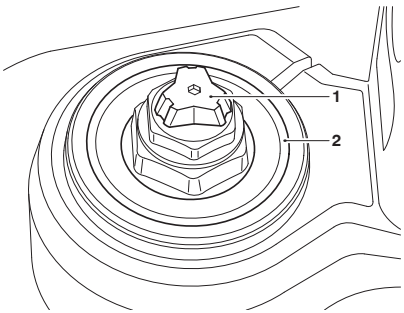

1. **Vis de réglage d'amortissement de détente**
2. **Chapeau supérieur de fourche**

- Tourner le dispositif de réglage de la détente dans le sens horaire pour augmenter la détente ou dans le sens anti-horaire pour la réduire.
- Comptez toujours le nombre de crans par rapport à la position de vissage maximum (fermeture).

Réglage de la précharge du ressort de suspension arrière

Tiger 900 GT et Tiger 900 Rally Pro

La vis de réglage de précharge des ressorts est située du côté droit de la moto, au sommet du combiné de suspension arrière.

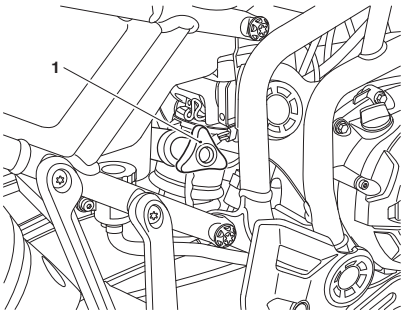

1. **Écrou de réglage de précharge de ressort**

Pour modifier le réglage de la précharge du ressort :

- Tourner le réglage de précharge des ressorts dans le sens horaire pour l'augmenter ou dans le sens anti-horaire pour la réduire.
- Le réglage est mesuré par le nombre de tours du dispositif de réglage dans le sens des aiguilles d'une montre à partir de la position extrême dans le sens inverse des aiguilles d'une montre.

Réglage d'amortissement de détente de la suspension arrière

Tiger 900 GT

La vis de réglage d'amortissement de détente est située à la base du combiné de suspension arrière, et accessible du côté gauche de la moto.

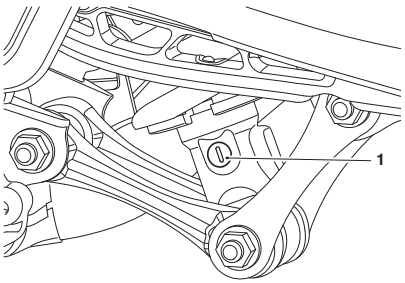

1. Vis de réglage d'amortissement de détente

Pour changer le réglage de l'amortissement de détente :

- Faire tourner le dispositif de réglage dans le sens horaire pour l'augmenter (suspension plus dure) et dans le sens anti-horaire pour la diminuer (suspension plus souple).
- Le réglage est mesuré par le nombre de tours du dispositif de réglage dans le sens inverse des aiguilles d'une montre à partir de la position extrême dans le sens des aiguilles d'une montre.

Réglage d'amortissement de détente de la suspension arrière

Tiger 900 Rally Pro

La vis de réglage d'amortissement de détente est située à la base du combiné de suspension arrière, et accessible du côté gauche de la moto.

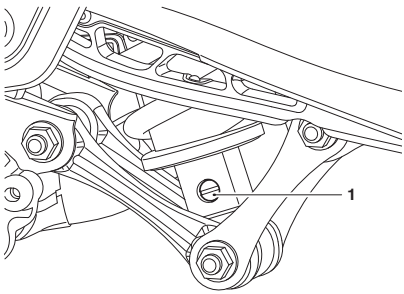

1. Vis de réglage d'amortissement de détente

Pour changer le réglage de l'amortissement de détente :

- Faire tourner le dispositif de réglage dans le sens horaire pour l'augmenter (suspension plus dure) et dans le sens anti-horaire pour la diminuer (suspension plus souple).
- Le réglage est mesuré par le nombre de tours du dispositif de réglage dans le sens inverse des aiguilles d'une montre à partir de la position extrême dans le sens des aiguilles d'une montre.

Indicateurs d'angle d'inclinaison

⚠ AVERTISSEMENT

Les indicateurs d'angle d'inclinaison ne doivent pas être utilisés comme indication de l'angle auquel la moto peut être inclinée en toute sécurité.

Cela dépend de nombreuses conditions, y compris, sans limitation :

- Revêtement de la route
- État des pneus
- Météo

L'inclinaison à un angle dangereux peut entraîner une perte de contrôle de la moto susceptible de provoquer des blessures graves, voire mortelles.

⚠ AVERTISSEMENT

Toujours remplacer les butées d'indicateurs d'angle d'inclinaison lorsqu'elles sont usées à leur limite maximale.

Une moto dont les indicateurs d'angle d'inclinaison sont usés au-delà de la limite maximale pourra être inclinée à un angle dangereux.

L'inclinaison à un angle dangereux peut entraîner une perte de contrôle de la moto susceptible de provoquer des blessures graves, voire mortelles.

⚠ AVERTISSEMENT

Lorsque la moto s'incline en virage et que l'indicateur d'angle d'inclinaison, fixé au marchepied conducteur, entre en contact avec le sol, elle approche de sa limite d'inclinaison.

Il est dangereux d'incliner davantage la moto.

L'inclinaison à un angle dangereux peut entraîner une perte de contrôle de la moto susceptible de provoquer des blessures graves, voire mortelles.

Les indicateurs d'angle d'inclinaison se trouvent sur les repose-pieds du conducteur.

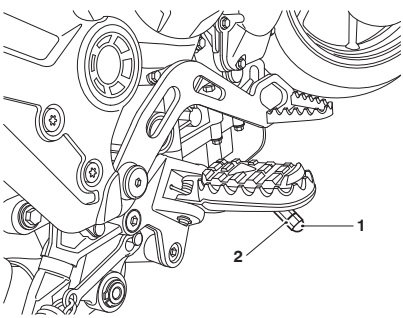

1. **Indicateur d'angle d'inclinaison**
2. **Rainure de limite d'usure maximale**

Vérifier régulièrement l'usure des indicateurs d'angle d'inclinaison.

Remplacer les indicateurs d'angle d'inclinaison lorsqu'ils sont usés à leur limite d'usure maximale. La limite d'usure maximum est indiquée par une rainure sur l'indicateur d'angle d'inclinaison.

Pneus



La moto est équipée de roues moulées ou à rayons, de pneus sans chambre à air, de valves et de jantes. Utiliser uniquement des pneus marqués « TUBELESS » et des valves pour pneus tubeless sur les jantes marquées « SUITABLE FOR TUBELESS TYRES » (prévue pour pneus tubeless).

⚠ AVERTISSEMENT

Ne pas monter de pneus prévus pour utiliser une chambre à air sur des jantes de type tubeless. Le talon ne serait pas maintenu et le pneu pourrait glisser sur la jante, ce qui entraînerait un dégonflage rapide du pneu.

Ne jamais monter une chambre à air dans un pneu tubeless sans le marquage approprié. Cela causerait une friction à l'intérieur du pneu et l'échauffement en résultant pourrait faire éclater la chambre, ce qui entraînerait un dégonflage rapide du pneu.

Le non-respect des conseils ci-dessus peut entraîner une perte de contrôle de la moto susceptible de provoquer des blessures graves, voire mortelles.



Marquage type d'un pneu - Pneu tubeless

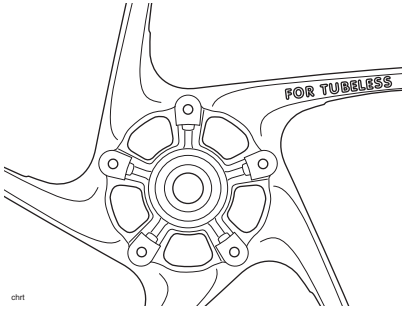

Marquage typique d'une roue moulée en fonte - Pneu sans chambre à air

Pressions de gonflage des pneus

⚠ AVERTISSEMENT

Un gonflage incorrect des pneus entraîne une usure anormale de la bande de roulement ainsi que des problèmes d'instabilité.

Un sous-gonflage peut entraîner un glissement du pneu sur la jante, voire un déjantage. Un surgonflage causera de l'instabilité et une usure prématurée de la bande de roulement.

Ces deux conditions sont dangereuses car elles peuvent entraîner une perte de contrôle de la moto susceptible de provoquer des blessures graves, voire mortelles.

⚠ AVERTISSEMENT

Si la pression des pneus a été réduite pour la conduite tout-terrain, la stabilité sur route sera réduite.

Gonflez toujours les pneus aux pressions indiquées dans les Spécifications pour la conduite routière.

La conduite de la moto avec des pneus incorrectement gonflés peut entraîner une perte de contrôle de la moto susceptible de provoquer des blessures graves, voire mortelles.

La pression de gonflage correcte offrira le maximum de stabilité, de confort de roulement et de longévité des pneus. Toujours vérifier la pression des pneus à froid, avant de rouler. Vérifier chaque jour la pression des pneus et la corriger si nécessaire. Voir la section Caractéristiques pour tous détails sur les pressions de gonflage correctes.

Système de contrôle de pression des pneus (TPMS) (selon l'équipement)

AVIS

Une étiquette adhésive fixée sur la jante indique la position du capteur de pression du pneu.

En remplaçant les pneus, procéder avec précaution pour ne pas endommager les capteurs de pression des pneus.

Toujours faire monter les pneus par une personne compétente possédant des connaissances spécialisées et une compréhension technique des motos, comme un concessionnaire Triumph agréé. Il est important de l'informer que des capteurs de pression des pneus sont montés sur les roues avant qu'il ne démonte les pneus.

AVIS

Ne pas utiliser de liquide anticrevaison ni d'autre produit susceptible d'obstruer le passage de l'air aux orifices du capteur TPMS. Toute obstruction de l'orifice de pression d'air du capteur TPMS pendant le fonctionnement bouchera le capteur qui subira alors des dommages irréparables.

Les dommages produits par l'utilisation d'un liquide anticrevaison ou un entretien incorrect ne sont pas considérés comme des défauts de fabrication et ne sont donc pas couverts par la garantie.

Toujours faire monter les pneus par une personne compétente possédant des connaissances spécialisées et une compréhension technique des motos, comme un concessionnaire Triumph agréé. Il est important de l'informer que des capteurs de pression des pneus sont montés sur les roues avant qu'il ne démonte les pneus.

La pression des pneus indiquée sur le tableau de bord est la pression réelle des pneus au moment de la sélection de l'affichage. Elle peut différer de la pression de gonflage des pneus à froid car les pneus s'échauffent en roulant, ce qui fait dilater l'air à l'intérieur et augmenter la pression. Les pressions de gonflage à froid spécifiées par Triumph en tiennent compte.

N'ajuster la pression que sur les pneus froids à l'aide d'un manomètre précis. Ne pas utiliser 'affichage de la pression de gonflage sur les instruments.

Usure des pneus

Avec l'usure de la bande de roulement, le pneu devient plus facilement sujet aux crevaisons et aux défaillances. Il est estimé que 90 % de tous les problèmes de pneus se produisent pendant les derniers 10 % de la vie du pneu (90 % d'usure). Il est recommandé de changer les pneus avant qu'ils soient usés jusqu'à la profondeur minimale des dessins de la bande de roulement.

Profondeur minimale recommandée des dessins de bande de roulement

⚠ AVERTISSEMENT

Le fait de rouler avec des roues endommagées ou défectueuses et/ou des pneus excessivement usés, crevés ou endommagés affecte la traction, la maniabilité et la stabilité.

Lorsque les pneus tubeless sont perforés, la fuite est souvent très lente. Examinez toujours les pneus très soigneusement pour vérifier qu'ils ne sont pas perforés. Vérifier que les pneus ne présentent pas d'entaille et qu'aucun clou ou autre objet pointu n'est incrusté. Vérifier si les jantes ne présentent pas de traces de chocs ou de déformation.

Pour remplacer les pneus ou pour effectuer une inspection de sécurité des pneus, contacter une personne compétente possédant des connaissances spécialisées et une compréhension technique des motos, comme un concessionnaire Triumph agréé.

Le fait de rouler avec des roues et des pneus endommagés est dangereux et peut entraîner une perte de contrôle de la moto susceptible de provoquer des blessures graves, voire mortelles.

Conformément au tableau d'entretien périodique, mesurez la profondeur des dessins de la bande de roulement avec une jauge de profondeur et remplacez tout pneu qui a atteint ou dépassé l'usure maximale autorisée spécifiée dans le tableau ci-dessous :

Moins de 130 km/h	2 mm
Plus de 130 km/h	Avant 2 mm Arrière 3 mm

Pneus boue et neige/double usage (le cas échéant)

L'utilisation de pneus boue et neige/double usage peut réduire la stabilité de la moto. Si la stabilité ou les caractéristiques de tenue de route de la moto (avec les pneus boue et neige/double usage) commencent à se dégrader, vérifier la profondeur des dessins de la bande de roulement. Il est recommandé de remplacer les pneus boue et neige/double usage plus tôt que les pneus normaux et avant que leur usure atteigne la profondeur minimale autorisée pour les dessins de la bande de roulement, voir https://www.triumphmotorcycles.co.uk/owners/your-triumph#tyres.

Remplacement d'un pneu

Toutes les motos Triumph sont soumises à des essais poussés et prolongés dans une grande variété de conditions de conduite pour faire en sorte que les combinaisons de pneus les plus efficaces soient approuvées pour chaque modèle.

Il est impératif que des pneus homologués, montés dans les combinaisons homologuées, soient utilisés lors de l'achat de pièces de rechange.

L'utilisation de pneus non homologués ou de pneus homologués dans des combinaisons non homologuées risque d'entrainer l'instabilité de la moto, sa perte de contrôle et un accident.

Une liste des pneus homologués spécifiques à la moto est disponible auprès des concessionnaires Triumph agréés ou sur le site Internet www.triumph.co.uk.

Sélectionner la bonne combinaison de pneus au moyen du sélecteur de pneus approuvé. Les pneus doivent être montés et équilibrés conformément aux instructions de leur fabricant.

Lorsque les pneus doivent être remplacés, contacter une personne compétente possédant des connaissances spécialisées et une compréhension technique des motos, comme un concessionnaire Triumph agréé.

Au début, les pneus neufs n'ont pas le même comportement que les pneus usés et le pilote doit prévoir un kilométrage suffisant (environ 160 km) pour se familiariser avec le nouveau comportement.

La pression des pneus doit être contrôlée et ajustée, et le positionnement des pneus doit être vérifié 24 heures après la pose. Si nécessaire, les mesures correctives doivent être prises. Les mêmes contrôles et ajustements doivent aussi être effectués lorsque les pneus ont parcouru 160 km.

⚠ AVERTISSEMENT

Utiliser les pneus recommandés UNIQUEMENT dans les combinaisons répertoriées dans le sélecteur de pneus approuvé sur www.triumph.co.uk.

Ne pas mélanger des pneus de différents fabricants ou ni des pneus de spécifications différentes provenant d'un même fabricant.

L'utilisation/le mélange de pneus peut affecter la maniabilité, la stabilité, le freinage et les fonctions d'antipatinage (le cas échéant) de la moto.

Le non-respect des conseils ci-dessus peut entraîner une perte de contrôle de la moto susceptible de provoquer des blessures graves, voire mortelles.

⚠ AVERTISSEMENT

Ne pas monter de pneus prévus pour utiliser une chambre à air sur des jantes de type tubeless. Le talon ne serait pas maintenu et le pneu pourrait glisser sur la jante, ce qui entraînerait un dégonflage rapide du pneu.

Ne jamais monter une chambre à air dans un pneu tubeless sans le marquage approprié. Cela causerait une friction à l'intérieur du pneu et l'échauffement en résultant pourrait faire éclater la chambre, ce qui entraînerait un dégonflage rapide du pneu.

Le non-respect des conseils ci-dessus peut entraîner une perte de contrôle de la moto susceptible de provoquer des blessures graves, voire mortelles.

⚠ AVERTISSEMENT

Si un pneu a subi une crevaison, il faut le remplacer.

L'utilisation de la moto avec un pneu crevé ou réparé peut nuire à la stabilité de la moto.

Le non-respect des conseils ci-dessus peut entraîner une perte de contrôle de la moto susceptible de provoquer des blessures graves, voire mortelles.

⚠ AVERTISSEMENT

Si des dommages au pneu sont suspectés, par exemple après avoir heurté un objet, faire inspecter l'intérieur et l'extérieur du pneu par une personne compétente possédant des connaissances spécialisées et affichant une compréhension technique des motos, comme un concessionnaire Triumph agréé.

Ne pas oublier que les dommages subis par un pneu ne sont pas toujours visibles de l'extérieur.

L'utilisation de la moto avec des pneus endommagés peut entraîner une perte de contrôle de la moto susceptible de provoquer des blessures graves voire mortelles.

⚠ AVERTISSEMENT

Ne pas utiliser la moto avec des pneus mal installés ou des pressions de pneus incorrectes.

Des pneus mal installés ou une pression des pneus incorrecte peuvent affecter la maniabilité, la stabilité ou d'autres aspects du fonctionnement de la moto.

Le non-respect des conseils ci-dessus peut entraîner une perte de contrôle de la moto susceptible de provoquer des blessures graves, voire mortelles.

⚠ AVERTISSEMENT

L'ABS fonctionne en comparant la vitesse relative des roues avant et arrière.

L'utilisation de pneus non recommandés peut affecter la vitesse des roues et empêcher le fonctionnement de l'ABS dans des conditions dans lesquelles il se déclencherait normalement.

Une liste des pneus homologués spécifiques à ces modèles est disponible auprès des concessionnaires Triumph agréés ou sur le site Internet www.triumph.co.uk.

Le non-respect des conseils ci-dessus peut entraîner une perte de contrôle de la moto susceptible de provoquer des blessures graves, voire mortelles.

⚠ AVERTISSEMENT

Un équilibrage précis des roues est nécessaire à la sécurité et à la stabilité du comportement de la moto. Ne pas enlever et ne pas changer les masses d'équilibrage des roues. Un équilibrage incorrect des roues peut provoquer une instabilité.

Utiliser uniquement des masses adhésives. Les masses à clipser peuvent endommager la jante ou le pneu et provoquer le dégonflage du pneu.

Lorsqu'un équilibrage des roues est nécessaire, comme après le remplacement d'un pneu, contacter une personne compétente possédant des connaissances spécialisées et affichant une compréhension technique des motos, comme un concessionnaire Triumph agréé.

Le non-respect des conseils ci-dessus peut entraîner une perte de contrôle de la moto susceptible de provoquer des blessures graves, voire mortelles.

⚠ AVERTISSEMENT

Les pneus qui ont été utilisés sur un banc dynamométrique à rouleaux peuvent être endommagés. Dans certains cas, les dégâts ne seront peut-être pas visibles à l'extérieur du pneu.

Les pneus doivent être remplacés après une telle utilisation car l'utilisation continue d'un pneu endommagé peut affecter la stabilité de la moto.

Le non-respect des conseils ci-dessus peut entraîner une perte de contrôle de la moto susceptible de provoquer des blessures graves, voire mortelles.

Batterie

⚠ AVERTISSEMENT

La batterie contient de l'acide sulfurique (électrolyte). Le contact avec la peau ou les yeux peut causer de graves brûlures. Porter des vêtements et un masque de protection.

En cas de contact de l'électrolyte avec la peau, rincer immédiatement à l'eau.

Si de l'électrolyte pénètre dans les yeux, rincer à l'eau pendant au moins 15 minutes et CONSULTER IMMÉDIATEMENT UN MÉDECIN.

En cas d'ingestion d'électrolyte, boire beaucoup d'eau et CONSULTER IMMÉDIATEMENT UN MÉDECIN.

GARDER L'ÉLECTROLYTE HORS DE PORTÉE DES ENFANTS.

Le non-respect des conseils ci-dessus peut entraîner des blessures graves, voire mortelles.

⚠ AVERTISSEMENT

S'assurer de la présence d'une ventilation suffisante lors de la charge la batterie ou de son utilisation dans un espace fermé.

Dans certaines circonstances, la batterie peut libérer des gaz explosifs. Veiller à ne pas approcher d'étincelles, de flammes ou de cigarettes à proximité de la batterie.

Ne pas faire démarrer la moto en y reliant une batterie de secours ; éviter que les câbles de batterie se touchent et ne pas inverser leur polarité, car l'une quelconque de ces actions risque de provoquer une étincelle susceptible d'enflammer les gaz de la batterie, ce qui peut entraîner des blessures graves, voire mortelles.

⚠ AVERTISSEMENT

La batterie contient des matières dangereuses.

Toujours tenir les enfants et les animaux domestiques éloignés de la batterie, à tout moment.

Le non-respect des conseils ci-dessus peut entraîner des blessures graves, voire mortelles.

Batterie - Dépose

⚠ AVERTISSEMENT

La moto doit être stabilisée et correctement soutenue.

Ne pas soutenir la moto sur un composant auxiliaire, le système d'échappement ou toute autre pièce non structurelle du cadre de la moto.

Une moto correctement soutenue évite les chutes.

Le non-respect des conseils ci-dessus peut entraîner des blessures graves, voire mortelles.

⚠ AVERTISSEMENT

S'assurer que les bornes de batterie ne touchent pas le cadre de la moto.

Cela pourrait causer un court-circuit ou une étincelle susceptible d'enflammer les gaz de batterie.

Le non-respect des conseils ci-dessus peut entraîner des blessures graves, voire mortelles.

- Retirer les selles, voir page 101.
- Libérer et retirer la fixation du plateau de la trousse à outils (si le plateau de la trousse à outils est installé).
- Soulever le plateau de la trousse à outils vers l'arrière de la moto jusqu'à ce qu'il se bloque en position verticale.

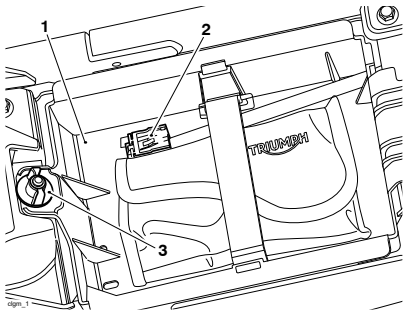

1. **Trousse à outils (le cas échéant)**
2. **Connecteur diagnostic**
3. **Fixation du plateau de la trousse à outils**

- Déposer la sangle de batterie.
- Déposez le couvercle de batterie, en notant le sens du couvercle et des fils.
- Débrancher les câbles de la batterie, le câble négatif (noir) en premier, puis le câble positif (rouge).

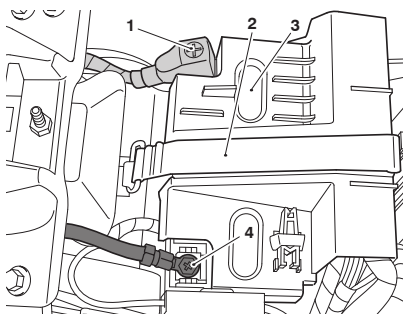

1. **Borne positive (+)**
2. **Sangle de batterie**
3. **Couvercle de batterie**
4. **Borne négative (-)**

- Sortez la batterie de son logement.

Mise au rebut de la batterie

Si la batterie doit être remplacée, remettez l'ancienne à une entreprise de recyclage qui fera en sorte que les substances dangereuses entrant dans la fabrication de la batterie ne polluent pas l'environnement.

Entretien de la batterie

⚠ AVERTISSEMENT

L'électrolyte de batterie est corrosif et toxique et cause des lésions à la peau sans protection.

Ne jamais avaler d'électrolyte et ne pas le laisser entrer en contact avec la peau.

Pour éviter des blessures, toujours se protéger les yeux et la peau en manipulant la batterie.

Le non-respect des conseils ci-dessus peut entraîner des blessures graves, voire mortelles.

La batterie est de type scellé et ne nécessite pas d'autre entretien que le contrôle de la tension et la recharge périodique si nécessaire, par exemple pendant son remisage.

Nettoyer la batterie avec un chiffon propre et sec. Vérifier que les connexions des câbles sont propres.

Il n'est pas possible de régler le niveau d'électrolyte dans la batterie ; la bande d'étanchéité ne doit pas être retirée.

Décharge de la batterie

AVIS

Le niveau de charge de la batterie doit être maintenu pour maximiser la durée de vie de la batterie.

Si le niveau de charge de la batterie n'est pas maintenu, elle risque de subir de graves dégâts internes.

Dans les conditions normales, le circuit de charge de la moto maintient la batterie chargée au maximum. Toutefois, si la moto est inutilisée, la batterie se décharge progressivement sous l'effet du processus normal d'autodécharge. L'horloge, la mémoire de l'ECM du moteur, les températures ambiantes élevées ou l'adjonction de systèmes de sécurité électriques ou d'autres accessoires électriques contribuent toutes à accélérer cette décharge. Le débranchement de la batterie de la moto pendant le remisage ralentira sa décharge.

Décharge de la batterie pendant le remisage ou en cas d'utilisation peu fréquente de la moto

Si la moto est remisée ou peu utilisée, contrôler la tension de la batterie chaque semaine avec un multimètre. Suivez les instructions du fabricant fournies avec l'appareil.

Si la tension de la batterie tombe à moins de 12,7 V, il faut la recharger.

Si une batterie se décharge complètement ou si elle reste déchargée même pendant une courte durée, il se produit une sulfatation des plaques de plomb. La sulfatation est une partie normale de la réaction interne de la batterie. Cependant, au bout d'un certain temps le sulfate peut se cristalliser sur les plaques et rendre la récupération difficile, voire impossible. Ces dégâts permanents ne sont pas couverts par la garantie de la moto, car ils ne sont pas dus à un défaut de fabrication.

Gardez la batterie chargée au maximum pour réduire le risque de gel par temps froid. Si la batterie gèle, elle subira de graves dégâts internes.

Charge de la batterie

⚠ AVERTISSEMENT

La batterie contient de l'acide sulfurique (électrolyte). Le contact avec la peau ou les yeux peut causer de graves brûlures. Porter des vêtements et un masque de protection.

En cas de contact de l'électrolyte avec la peau, rincer immédiatement à l'eau.

Si de l'électrolyte pénètre dans les yeux, rincer à l'eau pendant au moins 15 minutes et CONSULTER IMMÉDIATEMENT UN MÉDECIN.

En cas d'ingestion d'électrolyte, boire beaucoup d'eau et CONSULTER IMMÉDIATEMENT UN MÉDECIN.

GARDER L'ÉLECTROLYTE HORS DE PORTÉE DES ENFANTS.

Le non-respect des conseils ci-dessus peut entraîner des blessures graves, voire mortelles.

AVIS

Ne pas utiliser de chargeur rapide pour automobile car il risque de surcharger la batterie et de l'endommager.

Pour choisir un chargeur de batterie, contrôler la tension de la batterie ou charger la batterie, contacter une personne compétente possédant des connaissances spécialisées et affichant une compréhension technique des motos, comme un concessionnaire Triumph agréé.

Le chargeur de batterie recommandé par Triumph est fourni avec un jeu de câbles de connexion à la batterie :

- Un câble de connecteur avec borne circulaire.
- Un câble de connecteur avec pinces crocodiles.

Un câble de connecteur avec fiche DIN est également disponible en accessoire auprès des concessionnaires Triumph.

Pour un remisage de plus de deux semaines, la batterie doit être déposée de la moto et maintenue en charge avec un chargeur d'entretien approuvé par Triumph.

De même, si la charge de la batterie tombe à un niveau tel que le démarrage devient impossible, déposer la batterie de la moto avant de la charger.

Si la tension de la batterie tombe en dessous de 12,7 volts, la recharger avec un chargeur approuvé par Triumph. Toujours déposer la batterie de la moto.

Pour charger la batterie, procéder comme suit :

- Nous recommandons de retirer la batterie de la moto avant de la charger.
  - Si la batterie doit être chargée une fois installée sur la moto, utiliser la prise pour accessoire électrique (le cas échéant) et un câble de connecteur avec fiche DIN approprié ou le câble de connecteur avec bornes circulaires (fourni avec le chargeur de batterie recommandé par Triumph).
  - Ne pas utiliser le câble de connecteur avec pinces crocodiles pour charger la batterie lorsqu'elle est montée sur la moto.
- Toujours respecter les instructions fournies avec le chargeur de batterie.
- Charger la batterie avec un courant inférieur au courant de charge MAX indiqué sur l'étiquette de charge.
- Si la batterie devient chaude au toucher, arrêter la charge et laisser refroidir la batterie avant de reprendre.
- Après la charge, laisser la batterie pendant 1 à 2 heures avant de vérifier la tension. Si la tension est inférieure à 12,9 V, une charge supplémentaire est nécessaire.

Batterie - Pose

⚠ AVERTISSEMENT

La moto doit être stabilisée et correctement soutenue.

Ne pas soutenir la moto sur un composant auxiliaire, le système d'échappement ou toute autre pièce non structurelle du cadre de la moto.

Une moto correctement soutenue évite les chutes.

Le non-respect des conseils ci-dessus peut entraîner des blessures graves, voire mortelles.

⚠ AVERTISSEMENT

S'assurer que les bornes de batterie ne touchent pas le cadre de la moto.

Cela pourrait causer un court-circuit ou une étincelle susceptible d'enflammer les gaz de batterie.

Le non-respect des conseils ci-dessus peut entraîner des blessures graves, voire mortelles.

- Placer la batterie dans son logement.
- Rebrancher la batterie en commençant par le câble positif (rouge), puis le câble négatif (noir).
- Serrer les bornes de batterie à 4,5 Nm.

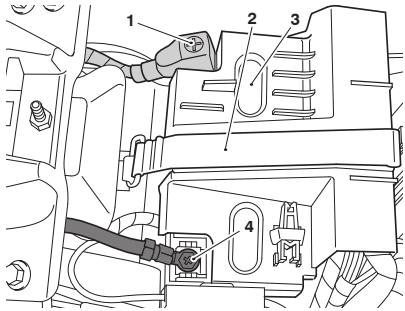

1. **Borne positive (+)**
2. **Sangle de batterie**
3. **Couvercle de batterie**
4. **Borne négative (-)**

- Enduire les bornes d'une mince couche de graisse pour les protéger contre la corrosion.
- Couvrir la borne positive avec son capuchon protecteur rouge.
- Reposez le couvercle de batterie.

- Reposer la sangle de batterie.
- Abaisser le plateau de la trousse à outils (le cas échéant) à son emplacement d'origine. Remettre en place et serrer la fixation du plateau de la trousse à outils.

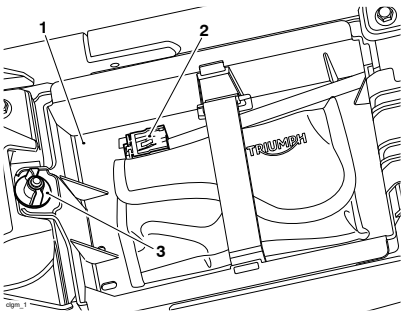

1. **Trousse à outils (le cas échéant)**
2. **Connecteur diagnostic**
3. **Fixation du plateau de la trousse à outils**

- Placer le connecteur de diagnostic et tout autre élément détaché dans le plateau de la trousse à outils.
- Reposer les selles, voir page 102.

Fusibles

⚠ AVERTISSEMENT

Toujours remplacer les fusibles grillés par des neufs de l'intensité correcte (spécifiée sur le couvercle de la boîte à fusibles).

Ne jamais remplacer un fusible fondu par un fusible d'une intensité différente.

L'utilisation d'un fusible incorrect peut entraîner un problème électrique entraînant des dommages à la moto et entraîner une perte de contrôle de la moto susceptible de provoquer des blessures graves, voire mortelles.

AVIS

On sait qu'un fusible est grillé quand tous les circuits qu'il protège cessent de fonctionner. Pour localiser un fusible grillé, utilisez les tableaux ci-dessous.

Si la moto est pourvue de réglages du mode de conduite, avant de débrancher la batterie ou de déposer un fusible, notez et enregistrez les réglages du mode de conduite. Une fois le fusible reposé ou la batterie rebranchée, les réglages du mode de conduite doivent être réinitialisés en suivant les notes.

Emplacement des boîtes à fusibles

Les boîtes à fusibles sont situées sous la selle du conducteur. Pour accéder aux boîtes à fusibles, déposer la selle pour passager, puis la selle du conducteur (voir page 101).

- Déverrouiller et retirer la fixation du plateau de la trousse à outils.

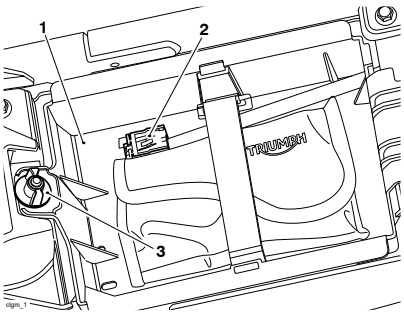

1. **Trousse à outils (le cas échéant)**
2. **Connecteur diagnostic**
3. **Fixation du plateau de la trousse à outils**

- Soulever le plateau de la trousse à outils vers l'arrière de la moto pour accéder aux boîtes à fusibles.

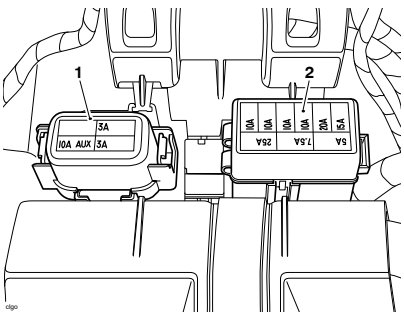

1. **Boîte à fusibles 1**
2. **Boîte à fusibles 2**

AVIS

Le solénoïde de démarreur possède un fusible supplémentaire de 30 A qui lui est fixé directement au solénoïde sous la batterie, sous la selle du conducteur.

Identification des fusibles

Les numéros d'identification des fusibles indiqués dans les tableaux correspondent à ceux qui sont imprimés sur le couvercle des boîtes à fusibles, comme illustré ci-dessous.

Des fusibles de rechange sont situés à l'intérieur des couvercles de boîte à fusibles et doivent être remplacés s'ils sont utilisés.

Tous les modèles

Fusible principal

Numéro de fusible et circuit protégé	Intensité (A)
Fusible 1 - Fusible principal	30

Boîte à fusibles 1

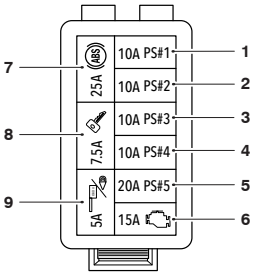

Numéro de fusible et circuit protégé	Intensité (A)
Fusible 1 - ECM du châssis, ventilateur de refroidissement (côté droit), avertisseur sonore, feux antibrouillard, éclairage de plaque d'immatriculation, feu de position arrière	10
Fusible 2 - ECM du châssis, feu stop, feux de croisement, commande des feux de position/ feux de jour avant, réveil du tableau de bord, indicateurs de direction avant, poignées chauffantes	10
Fusible 3 - ECM du châssis, selles chauffantes, feux de route, indicateurs de direction arrière, chargeur USB, alimentation du feu de position/ feu de jour avant	10
Fusible 4 - ECM du châssis, prise pour accessoires passager	10
Fusible 5 - ECM du châssis, ventilateur de refroidissement (côté gauche), solénoide de démarreur, pompe à carburant	20
Fusible 6 - Système de gestion du moteur (EMS)	15
Fusible 7 - Système de freinage antiblocage (ABS)	25
Fusible 8 - Commutateur d'allumage, tableau de bord	7,5
Fusible 9 - Connecteur de diagnostic (OBDII), alarme	5

Tiger 900 GT, Tiger 900 GT Pro et Tiger 900 Alpine Edition

Boîte à fusibles 2

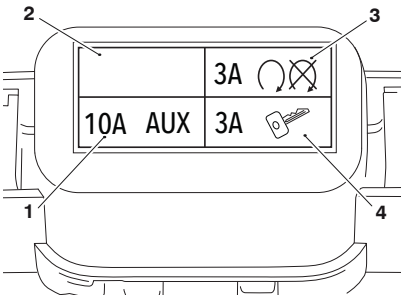

Numéro de fusible et circuit protégé	Intensité (A)
Fusible 1 - Prise pour accessoires	10
Fusible 2 - Vide	-
Fusible 3 - Interrupteur de marche/arrêt du moteur	3
Fusible 1 - Prise pour accessoires	Sans objet

Tiger 900 GT Pro et Tiger 900 Alpine Edition

Boîte à fusibles 2

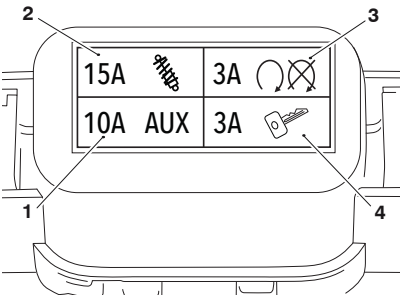

Numéro de fusible et circuit protégé	Intensité (A)
Fusible 2 - ECM de suspension	15
Fusible 3 - Interrupteur de marche/arrêt du moteur	3
Fusible 4 - Commutateur d'allumage	Sans objet

Éclairage

AVIS

L'utilisation d'ampoules non homologuées peut provoquer des dommages aux cabochons ou à d'autres composants de l'unité d'éclairage.

Par ailleurs, l'utilisation d'ampoules d'intensité incorrecte peut provoquer une coupure de courant par l'ECM du châssis sur les circuits d'éclairage concernés.

Utiliser uniquement des ampoules d'origine fournies par Triumph et spécifiées dans le catalogue de pièces Triumph.

Toujours faire monter les ampoules de rechange par une personne compétente possédant des connaissances spécialisées et une compréhension technique des motos, comme un concessionnaire Triumph agréé.

Phare(s)



⚠ AVERTISSEMENT

Adapter la vitesse à la visibilité et aux conditions atmosphériques dans lesquelles la moto est conduite.

Vérifier que le faisceau de phare est réglé pour éclairer la chaussée à une distance suffisante, mais sans éblouir les usagers venant en sens inverse.

Un phare mal réglé peut nuire à la visibilité des véhicules venant en sens inverse et provoquer un accident pouvant entraîner des blessures graves, voire mortelles.

⚠ AVERTISSEMENT

Ne jamais essayer de régler un phare pendant la marche.

Le réglage d'un phare pendant que la moto est en mouvement risque d'entraîner une perte de contrôle de la moto.

Le non-respect des conseils ci-dessus peut entraîner des blessures graves, voire mortelles.

AVIS

Ne pas couvrir le phare ou le cabochon avec un composant pouvant obstruer le débit d'air vers le cabochon de phare ou empêcher que la chaleur s'en échappe. Par exemple :

- Vêtements ou bagages
- Ruban adhésif
- Dispositifs destinés à modifier ou à ajuster le faisceau de phare
- Couvercle de cabochon de phare non d'origine.

Le fait de recouvrir le cabochon de phare pendant le fonctionnement entraîne une surchauffe et une déformation du cabochon de phare, causant des dommages irréparables au bloc optique.

Les dommages produits par une surchauffe ne sont pas considérés comme des défauts de fabrication et ne sont donc pas couverts par la garantie.

Si le phare doit être couvert alors qu'il est utilisé, comme l'obturer avec du ruban adhésif du cabochon de phare nécessaire pour obtenir un fonctionnement en circuit fermé, le phare doit être débranché.

AVIS

L'utilisation d blocs optiques non homologués peut endommager le bloc optique et/ou la moto.

Utiliser uniquement un bloc optique d'origine fourni par Triumph et spécifié dans le catalogue de pièces Triumph.

Toujours faire installer les phares de rechange par une personne compétente possédant des connaissances spécialisées et affichant une compréhension technique des motos, comme un concessionnaire Triumph agréé.

Condensation

AVIS

Si la condensation à l'intérieur du phare ne disparaît pas, nous recommandons de faire inspecter le phare par une personne compétente possédant des connaissances spécialisées et affichant une compréhension technique des motos, comme un concessionnaire Triumph agréé.

Dans certaines conditions, de la condensation peut se produire à l'intérieur du phare.

La condensation peut apparaître lorsqu'il pleut ou après avoir lavé la moto.

La condensation à l'intérieur du phare disparaît progressivement lorsque le phare est allumé pendant la conduite.

Le temps d'évaporation varie en fonction de l'humidité de l'air ambiant.

Réglage des phares

Les phares peuvent être réglés au moyen d'une vis de réglage vertical située à l'arrière du bloc optique. Aucun ajustement horizontal n'est possible.

AVIS

Vérifier la pression des pneus avant de régler le faisceau des phares et la corriger, si nécessaire.

AVIS

Toujours s'assurer que le guidon est en position ligne droite lors de la vérification et du réglage du faisceau de phare.

- Mettre le contact. Le moteur n'a pas besoin d'être en marche.
- Allumer le faisceau de croisement.
- Tourner la vis de réglage vertical sur le bloc optique dans le sens horaire pour abaisser le faisceau ou dans le sens contraire pour le relever.

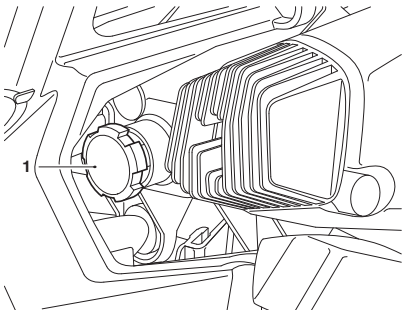

1. **Vis de réglage vertical**

- Éteignez les phares une fois les faisceaux correctement réglés.

AVIS

Un petit repère en forme de triangle se trouve de chaque côté du bloc optique. Il indique la hauteur du feu dans le bloc optique pour en faciliter l'ajustement.

Remplacement d'un ou plusieurs phare(s)

Le bloc optique est un bloc de diodes LED scellé ne nécessitant aucun entretien. Le bloc optique doit être remplacé en cas de panne.

Feu de jour (DRL) (selon l'équipement)

Le feu de jour (DRL) est situé dans l'ensemble phare et est une unité LED scellée sans entretien. Le bloc optique doit être remplacé en cas de panne du DRL.

Feu arrière

Le feu arrière est constitué d'un bloc de diodes LED scellé ne nécessitant aucun entretien. L'unité de feu arrière doit être remplacée en cas de panne.

Indicateurs de direction

Les indicateurs de direction sont du type à diodes LED, scellés et sans entretien. Un bloc optique d'indicateur de direction doit être remplacé en cas de panne de l'indicateur de direction.

Éclairage de plaque d'immatriculation

L'éclairage de plaque d'immatriculation est constitué d'un bloc de diodes LED scellé ne nécessitant aucun entretien. L'éclairage de plaque d'immatriculation doit être remplacé en cas de panne.

Antibrouillard avant (le cas échéant)

Les feux antibrouillard sont du type à diodes LED, scellés et sans entretien. Les feux antibrouillard doivent être remplacés en cas de panne.

Table des matières

Nettoyage 212
Préparation au nettoyage 212
Précautions particulières 213
Lavage 214
Après le lavage 214
Entretien de la peinture brillante 215
Entretien de la peinture mate 215
Éléments en aluminium - non laqués ou peints 215
Entretien du chrome et de l'acier inox 216
Entretien du chrome noir 216
Entretien du système d'échappement 217
Entretien de la selle 218
Entretien du pare-brise (le cas échéant) 218
Entretien des produits en cuir 219
Entretien pendant la mousson/saison des pluies 220
Remisage 222

NETTOYAGE ET REMISAGE

Nettoyage

Le nettoyage régulier constitue une partie essentielle de l'entretien de la moto. Si vous la nettoyez régulièrement, elle conservera son aspect pendant de nombreuses années.

Le nettoyage à l'eau froide contenant un produit de nettoyage automobile est indispensable de manière régulière, mais particulièrement après l'exposition aux brises marines, à l'eau de mer, à la poussière ou à la boue, ainsi qu'au sel et au sable des routes en hiver.

N'utilisez pas de détergents domestiques, car l'emploi de ces produits entraînerait une corrosion prématurée.

Bien que les clauses de la garantie de la moto prévoient une couverture contre la corrosion de certains éléments, le propriétaire est tenu de respecter ces consignes raisonnables qui protègent la moto contre la corrosion et améliorent son aspect.

Préparation au nettoyage

Avant le lavage, des précautions doivent être prises pour empêcher la pénétration d'eau aux emplacements suivants.

Ouverture arrière du silencieux : Couvrez-la avec un sac en plastique maintenu par des bracelets élastiques.

Leviers d'embrayage et de frein, blocs commutateurs sur le guidon : Couvrez-les avec des sacs en plastique.

Commutateur d'allumage et verrou de direction : Couvrir le trou de la serrure (le cas échéant) avec du ruban adhésif.

Enlevez tous objets durs tels que les bagues, montres, fermetures à glissière ou boucles de ceinture qui pourraient rayer les surfaces peintes ou polies ou les endommager de quelque autre manière.

Utilisez des éponges ou chiffons de nettoyage séparés pour laver les surfaces peintes/polies et celles du châssis. Les surfaces du châssis (comme les roues et le dessous des garde-boue) sont exposées à des saletés et des poussières de la route plus abrasives qui pourraient alors rayer les surfaces peintes ou polies si la même éponge ou les mêmes chiffons étaient utilisés.

Précautions particulières

AVIS

Ne pas utiliser de jets à haute pression ni de nettoyeurs à vapeur.

L'utilisation de jets à haute pression ou de nettoyeurs à vapeur peut endommager les joints et provoquer la pénétration d'eau et de vapeur dans les roulements et les autres composants, entraînant une usure prématurée due à la corrosion et à une perte de lubrification.

AVIS

Ne pas utiliser d'air comprimé pour sécher la moto.

L'utilisation d'air comprimé peut endommager les joints et provoquer la pénétration d'eau dans les roulements et les autres composants, entraînant une usure prématurée due à la corrosion et à une perte de lubrification.

AVIS

Ne pulvérisez jamais d'eau à côté du conduit d'air d'admission.

Le conduit d'air d'admission est situé sous la selle conducteur, sous le réservoir de carburant ou à côté de la colonne de direction.

De l'eau pulvérisée dans cette zone pourrait pénétrer dans la boîte à air et le moteur et les endommager.

Ne pas approcher d'eau des endroits suivants :

- Conduit d'air et tout conduit d'admission
- Tout composant électrique visible
- Cylindres et étriers de freins
- Boîtiers de commutateur sur le guidon
- Roulement de colonne
- Tableau de bord (selon l'équipement)
- Bouchon de remplissage d'huile
- Reniflard de boîtier de couple conique arrière (le cas échéant)
- Arrière des phares (selon l'équipement)
- Selles
- Joints et roulements de suspension
- Amortisseur de direction (selon l'équipement)
- Sous le réservoir de carburant
- Roulements de roue.

NETTOYAGE ET REMISAGE

Lavage

Pour laver la moto, procéder comme suit :

- S'assurer que le moteur de la moto est froid.
- Préparer un mélange d'eau propre et froide et de nettoyant automobile doux ou de savon faiblement alcalin.
- Ne pas utiliser de savon hautement alcalin comme celui que l'on trouve couramment dans les lave-autos commerciaux, car il laissera un résidu sur les surfaces peintes et pourrait également causer des taches d'eau.
- Laver la moto avec une éponge ou un chiffon doux.
- N'utilisez pas de tampons abrasifs ni de laine d'acier. Ils endommageraient la finition.
- Rincer la moto à fond à l'eau froide et propre.

Ne pas utiliser les éléments suivants :

- Ne pas utiliser de jets à haute pression ni de nettoyeurs à vapeur.
- Ne pas utiliser d'air comprimé pour sécher la moto.

Après le lavage

⚠ AVERTISSEMENT

Ne cirez pas et ne lubrifiez pas les disques de freins.

Toujours nettoyer les disques de frein avec un produit spécial exempt d'huile.

Des disques de frein cirés ou lubrifiés peuvent entraîner une perte de contrôle de la moto susceptible de provoquer des blessures graves, voire mortelles.

Après avoir lavé la moto, procéder comme suit :

- Retirez les sacs en plastique et le ruban adhésif et dégagez les prises d'air.
- Lubrifiez les pivots, boulons et écrous.
- Testez les freins avant de conduire la moto.
- Utilisez un chiffon sec ou une peau de chamois pour absorber les résidus d'eau. Ne laissez pas d'eau sur la moto, car elle entraînerait de la corrosion.
- Mettez le moteur en marche et laissez-le tourner 5 minutes. Assurez-vous qu'il y a une ventilation suffisante pour les gaz d'échappement.

Entretien de la peinture brillante

La peinture brillante doit être lavée et séchée comme décrit précédemment, puis protégée avec une cire lustrante automobile haute qualité. Toujours suivre les instructions du fabricant et les répéter régulièrement pour conserver l'apparence de votre moto.

Entretien de la peinture mate

La peinture mate ne nécessite pas plus d'entretien que celui déjà recommandé pour la peinture brillante. Noter les points suivants :

- N'utilisez pas de produit de lustrage ni de cire sur la peinture mate.
- N'essayez pas d'éliminer les rayures par polissage.

Éléments en aluminium - non laqués ou peints

Nettoyez correctement les pièces telles que les leviers de frein et d'embrayage, roues, couvercles de moteur, ailettes de refroidissement du moteur, chapes supérieure et inférieure et corps de papillons sur certains modèles pour conserver leur aspect neuf. Contacter un concessionnaire en cas de doute sur la présence de composants en aluminium non protégés par de la peinture ou de la laque sur la moto et pour des conseils de nettoyage de ces éléments.

Utiliser un produit de nettoyage spécial pour aluminium qui ne contient pas de composants abrasifs ou caustiques.

Nettoyez régulièrement les éléments en aluminium, surtout après avoir roulé par mauvais temps, auquel cas les composants doivent être lavés à la main et séchés après chaque utilisation de la moto.

Les réclamations sous garantie dues à un entretien négligé seront refusées.

Entretien du chrome et de l'acier inox

Toutes les parties en chrome ou en acier inox de votre moto doivent être nettoyées régulièrement pour éviter une détérioration de son apparence.

Lavage

Nettoyer comme préalablement décrit.

Séchage

Sécher les parties en chrome et en acier inox autant que possible avec un chiffon doux ou une peau de chamois.

Protection

AVIS
Les produits siliconés causent une décoloration des parties en chrome et en acier inox et ne doivent pas être utilisés.
L'utilisation de produits de nettoyage abrasifs endommage la finition ; ceux-ci ne doivent donc pas être utilisés.

Lorsque le chrome et l'acier inox sont secs, appliquer un nettoyant pour chrome propriétaire adapté sur la surface, en suivant les instructions du fabricant.

Il est recommandé d'appliquer une protection régulière sur la moto pour en améliorer l'aspect tout en le protégeant.

Entretien du chrome noir

Les pièces comme les cuvelages de phare et les rétroviseurs de certains modèles doivent être nettoyées correctement pour garder leur apparence. Contacter un concessionnaire en cas de difficulté à identifier les pièces chromées noires. Conserver l'apparence des pièces chromées noires en frottant une petite quantité d'huile légère sur la surface.

Entretien du système d'échappement

Toutes les parties du système d'échappement de votre moto doivent être nettoyées régulièrement pour éviter une détérioration de son apparence. Ces instructions s'appliquent autant aux chromes et à l'acier inox brossé qu'aux pièces en fibre de carbone. Les systèmes d'échappement peints mats doivent être nettoyés de la manière indiquée ci-dessus, en respectant les instructions d'entretien énoncées à la section Peinture mate précédente.

Le système d'échappement doit être froid avant le lavage pour éviter les taches d'eau.

Lavage

Nettoyer comme préalablement décrit.

Ne laissez pas pénétrer de savon ni d'eau dans les échappements.

Séchage

Séchez le système d'échappement autant que possible avec un chiffon doux ou une peau de chamois. Ne faites pas tourner le moteur pour sécher l'échappement, car cela formerait des taches.

Protection

AVIS

Les produits siliconés causent une décoloration des parties en chrome et en acier inox et ne doivent pas être utilisés.

L'utilisation de produits de nettoyage abrasifs endommage la finition ; ceux-ci ne doivent donc pas être utilisés.

Lorsque le système d'échappement est sec, appliquer un spray de protection propriétaire pour moto sur la surface, en suivant les instructions du fabricant.

Il est recommandé d'appliquer une protection régulière sur le système pour en améliorer l'aspect tout en le protégeant.

Entretien de la selle

AVIS

Ne pas utiliser de produits chimiques ni de jets à haute pression pour nettoyer la selle.

Les produits chimiques ou les jets à haute pression peuvent endommager le dessus de selle.

Pour qu'elle garde son aspect neuf, nettoyez la selle avec une éponge ou un chiffon et de l'eau savonneuse.

Entretien du pare-brise (le cas échéant)



⚠ AVERTISSEMENT

Ne jamais essayer de nettoyer le pare-brise en conduisant la moto.

En lâchant le guidon pendant la conduite, le conducteur diminue sa capacité à garder le contrôle de la moto.

Le fait de nettoyer le pare-brise pendant la conduite de la moto peut entraîner une perte de contrôle de la moto susceptible de provoquer des blessures graves, voire mortelles.

AVIS

Les produits chimiques corrosifs, comme l'électrolyte de batterie, endommagent le pare-brise. Ne jamais laisser de produits chimiques corrosifs entrer en contact avec le pare-brise.

AVIS

Les produits tels que les liquides de nettoyage pour vitres, les produits d'élimination des insectes, les chasse-pluie, les produits à récurer, l'essence ou les solvants forts comme l'alcool, l'acétone ou le tétrachlorure de carbone endommagent le pare-brise.

Ne jamais laisser ces produits entrer en contact avec le pare-brise.

Nettoyer le pare-brise avec une solution de savon ou de détergent doux et d'eau froide et propre.

Après l'avoir nettoyé, bien le rincer puis le sécher avec un chiffon doux et non pelucheux.

Si la transparence du pare-brise est réduite par des éraillures ou de l'oxydation qu'il n'est pas possible d'enlever, il faut remplacer le pare-brise.

Entretien des produits en cuir

Nous recommandons de nettoyer périodiquement les éléments en cuir avec un chiffon humide et de les laisser sécher naturellement à température ambiante. Cela préservera l'aspect du cuir et assurera une longue durée de service des éléments.

Les éléments en cuir Triumph sont des produits naturels. S'ils ne sont pas entretenus correctement, ils subiront des dommages et une usure permanente.

Suivre ces instructions simples pour prolonger la durée de vie des éléments en cuir :

- Ne pas utiliser de produits de nettoyage domestiques, d'agents de blanchiment, de détergents contenant ces agents, ni aucun type de solvant pour nettoyer un élément en cuir.
- Ne pas immerger un élément en cuir dans l'eau.
- Éviter la chaleur directe des radiateurs et autres appareils de chauffage, qui peut dessécher et déformer le cuir.
- Ne pas laisser un élément en cuir à la lumière solaire directe pendant des durées prolongées.
- Ne jamais sécher un élément en cuir en y appliquant une chaleur directe.
- Si un élément en cuir est mouillé, absorber l'excédent d'eau avec un chiffon doux et propre, puis laisser sécher l'élément naturellement à la température ambiante.

- Éviter d'exposer un élément en cuir à d'importantes quantités de sel, par exemple de l'eau de mer ou des projections d'eau salée sur des chaussées traitées contre le gel.
- Si l'exposition au sel est inévitable, nettoyer immédiatement l'élément en cuir avec un chiffon humide après chaque exposition, puis le laisser sécher naturellement à température ambiante.
- Enlever les marques légères avec un chiffon humide et laisser sécher l'élément naturellement à température ambiante.
- Placer l'élément dans un sac en tissu ou dans une boîte en carton pour le protéger pendant le stockage. Ne pas utiliser de sac en plastique.

Entretien pendant la mousson/saison des pluies

Pendant la saison des pluies et la mousson, faire très attention pour obtenir des performances constantes de la moto.

Toujours respecter les consignes suivantes :

- Veiller à stationner la moto dans une zone couverte. Si aucune zone couverte n'est disponible, veiller à placer une housse imperméable et respirante adaptée sur la moto.
- S'assurer que les pneus sont en bon état.
- Vérifier la pression de gonflage des pneus et la corriger, le cas échéant.

AVIS

Si la chaîne de transmission est contaminée par de la boue, nous recommandons de la nettoyer et de la lubrifier avant de conduire la moto.

- Nettoyer la chaîne de transmission tous les 300 km et la lubrifier avec du lubrifiant pour chaîne Triumph Performance.

⚠ AVERTISSEMENT

Sur des surfaces meubles ou bien sur des routes mouillées ou boueuses, l'efficacité de freinage de la moto est réduite par l'accumulation de poussière, de boue ou d'humidité sur les freins.

Toujours freiner plus tôt dans ces conditions pour nettoyer les surfaces des freins par le freinage initial.

Le fait de conduire la moto lors que les freins sont contaminés par de la poussière, de la boue ou de l'humidité peut entraîner une perte de contrôle de la moto susceptible de provoquer des blessures graves, voire mortelles.

- Vérifier que les freins avant et arrière fonctionnent correctement.
- Veiller à porter des vêtements étanches adaptés à la conduite d'une moto.
- Ne jamais conduire la moto en cas d'inondation, car de l'eau risque de pénétrer dans le moteur. La pénétration d'eau dans le moteur peut endommager ce dernier. Les dégâts causés par la pénétration d'eau dans le moteur ne sont pas couverts par la garantie de la moto, car ils ne sont pas dus à un défaut de fabrication.
- Si la moto est garée et que le niveau d'eau monte autour d'elle, ne pas essayer de faire démarrer le moteur. Inspecter la moto pour détecter toute infiltration d'eau éventuelle avant de démarrer le moteur. Les inspections et les réparations doivent être effectuées par une personne compétente possédant des connaissances spécialisées et une compréhension technique des motos, comme un concessionnaire Triumph agréé.

Remisage

Préparation au remisage

Pour préparer la moto au remisage, procéder comme suit :

- Nettoyer et sécher soigneusement tout le véhicule.
- Remplissez le réservoir de carburant sans plomb de la qualité correcte et ajoutez un stabilisateur de carburant (si possible) en suivant les instructions du fabricant du stabilisateur.

⚠ AVERTISSEMENT

L'essence est extrêmement inflammable et peut être explosive dans certaines conditions.

Si la moto est garée dans un garage ou un autre local, s'assurer que celui-ci est bien aéré et que la moto n'est pas près d'une source de flamme ou d'étincelles. Cela inclut tout appareil doté d'une veilleuse.

La négligence des conseils ci-dessus peut causer un incendie entraînant des dommages matériels ou des blessures graves, voire mortelles.

- Déposez les bougies de chaque cylindre et versez quelques gouttes (5 cm³) d'huile moteur dans chaque cylindre. Couvrir les trous de bougies avec un chiffon. L'interrupteur du moteur étant en position de marche (RUN), appuyer quelques secondes sur le bouton de démarreur pour enduire d'huile les parois des cylindres. Poser les bougies et les serrer à 12 Nm.
- Remplacer l'huile moteur et le filtre, voir page 151.
- Vérifier la pression de gonflage des pneus et la corriger si nécessaire, voir page 239.
- Placer la moto sur un support de telle sorte que les deux roues soient décollées du sol. (Si cela n'est pas possible, placer des planches sous les deux roues pour éloigner l'humidité des pneus.)
- Pulvériser de l'huile inhibitrice de corrosion (il existe plusieurs produits sur le marché et votre concessionnaire saura conseiller sur l'approvisionnement local) sur toutes les surfaces métalliques non peintes pour prévenir la rouille. Ne pas laisser l'huile entrer en contact avec les pièces en caoutchouc, les disques de freins ou l'intérieur des étriers de freins.

- Lubrifier la chaîne de transmission et la régler si nécessaire, voir page 161.
- Le circuit de refroidissement doit être rempli d'un mélange à 50 % d'antigel (noter que le liquide de refroidissement OAT D2053 fourni par Triumph est pré-mélangé et ne nécessite pas de dilution) et d'eau distillée, voir page 154.
- Déposer la batterie et la ranger à l'abri de la lumière solaire directe, de l'humidité et du gel. Pendant le remisage, elle devra recevoir une charge lente (un ampère ou moins) une fois toutes les deux semaines, voir page 200.
- Remiser la moto dans un endroit frais et sec, à l'abri de la lumière solaire, et présentant des variations de température journalières minimales.
- Placer une housse poreuse sur la moto pour éviter que la poussière et la saleté s'y accumulent. Éviter d'utiliser des matières plastiques ou autres matériaux enduits qui ne respirent pas, font obstacle à la circulation de l'air et permettent à la chaleur et à l'humidité de s'accumuler.

Préparation après remisage

Pour préparer la moto à la conduite après le remisage, procéder comme suit :

- Reposer la batterie (si elle a été déposée), voir page 202.
- Si la moto a été remisée plus de quatre mois, remplacer l'huile moteur, voir page 151.
- Contrôler tous les points indiqués dans la section des contrôles de sécurité journaliers.
- Avant de mettre le moteur en marche, déposer les bougies de chaque cylindre.
- Abaisser la béquille latérale.
- Actionner le démarreur plusieurs fois jusqu'à ce que le témoin de basse pression s'éteigne.
- Reposer les bougies et les serrer à 12 Nm, puis mettre le moteur en marche.
- Vérifier la pression de gonflage des pneus et la corriger si nécessaire, voir page 239.
- Vérifier la tension de la chaîne de transmission et la régler si nécessaire, voir page 162.
- Nettoyer soigneusement tout le véhicule.
- Vérifier le bon fonctionnement des freins.
- Essayer la moto à basse vitesse.

Page réservée

Table des matières

Termes et conditions de la garantie Triumph - Tous les pays sauf les États-Unis et le Canada 226
Termes et conditions de la garantie Triumph - États-Unis et Canada seulement 227
Conditions et exclusions - Tous les pays sauf les États-Unis et le Canada 229
Conditions et exclusions - États-Unis et Canada uniquement 231
Garantie du système d'insonorisation 233
Il est interdit de modifier le système antibruit de la moto 234
Garantie du système antipollution 235
Triumph à l'étranger 236
Soins à apporter à votre moto 237

Termes et conditions de la garantie Triumph - Tous les pays sauf les États-Unis et le Canada

Merci d'avoir choisi une moto Triumph. Cette moto est le produit de l'utilisation par Triumph de techniques éprouvées, d'essais exhaustifs et d'efforts continus pour atteindre une fiabilité, une sécurité et des performances de tout premier ordre.

Cette section du Manuel du propriétaire comprend des détails sur la garantie et d'autres informations utiles concernant la moto.

Veiller à noter toutes les informations propriétaire dans le Manuel d'entretien de la moto Triumph fourni avec la moto.

Assurer une protection maximale sous garantie en veillant à entretenir la conformément aux recommandations du tableau d'entretien périodique contenu dans le présent Manuel du propriétaire.

En cas de vente de la moto, veiller à remettre ce Manuel du propriétaire ou Guide de démarrage rapide ainsi que tous les autres documents pertinents au nouveau propriétaire. Informer le nouveau propriétaire qu'il peut notifier à Triumph le changement de propriétaire en contactant son concessionnaire Triumph local.

Toutes les motos Triumph neuves sont couvertes par une garantie de kilométrage illimité, commençant à la date de la première immatriculation ou à la date de vente si la moto n'est pas immatriculée. Se reporter au certificat d'enregistrement de garantie de la moto pour plus de détails sur la période de garantie.

Au cours de la période de garantie, TRIUMPH MOTORCYCLES LIMITED garantit que la nouvelle moto Triumph dont les informations détaillées sont indiquées dans le Manuel d'entretien de la moto est sans défaut de matériaux de fabrication, et/ou de main-d'œuvre au moment de sa fabrication.

Toute pièce qui s'avère défectueuse pendant cette période est réparée ou remplacée à la discrétion de TRIUMPH MOTORCYCLES LIMITED par un concessionnaire Triumph agréé.

Toute pièce remplacée dans le cadre de la garantie est couverte pendant la période restante de la garantie.

Toutes les pièces remplacées sous garantie doivent être renvoyées à TRIUMPH MOTORCYCLES LIMITED par le concessionnaire/distributeur et deviennent la propriété de Triumph Motorcycles Ltd.

Triumph peut, à sa discrétion, effectuer toute réparation ou remplacer toutes les pièces défectueuses hors garantie, mais toutes ces tâches ne sont pas considérées comme une reconnaissance de responsabilité.

Triumph assume les frais de main-d'œuvre pour tout travail effectué sous garantie.

La garantie peut être transmise aux propriétaires ultérieurs si la période de garantie se prolonge après le transfert de propriété.

Australie uniquement

Nos marchandises sont fournies avec des garanties qui ne peuvent pas être exclues conformément à la législation relative à la protection des consommateurs australienne. Vous avez le droit à un remplacement ou à un remboursement en cas de défaillance majeure et à une compensation pour tout dommage ou perte de valeur raisonnablement prévisible. Vous avez le droit à voir les marchandises réparées ou remplacées si les marchandises ne remplissent pas une qualité acceptable et si la défaillance n'atteint pas le montant d'une défaillance majeure.

Termes et conditions de la garantie Triumph - États-Unis et Canada seulement

Merci d'avoir choisi une moto Triumph. Cette moto est le produit de l'utilisation par Triumph de techniques éprouvées, d'essais exhaustifs et d'efforts continus pour atteindre une fiabilité, une sécurité et des performances de tout premier ordre.

Cette section du Manuel du propriétaire comprend des détails sur la garantie et d'autres informations utiles concernant la moto.

Veiller à noter toutes les informations propriétaire dans le Manuel d'entretien de la moto Triumph fourni avec la moto.

Assurer une protection maximale sous garantie en veillant à entretenir la conformément aux recommandations du tableau d'entretien périodique contenu dans le présent Manuel du propriétaire.

En cas de vente de la moto, veiller à remettre ce Manuel du propriétaire ou Guide de démarrage rapide ainsi que tous les autres documents pertinents au nouveau propriétaire. Informer le nouveau propriétaire qu'il peut notifier à Triumph le changement de propriétaire en contactant son concessionnaire Triumph local.

GARANTIE

Toutes les motos Triumph neuves sont couvertes par une garantie de kilométrage illimité, commençant à la date de la première immatriculation ou à la date de vente si la moto n'est pas immatriculée. Se reporter au certificat d'enregistrement de garantie de la moto pour plus de détails sur la période de garantie.

Au cours de la période de garantie, TRIUMPH MOTORCYCLES AMERICA LIMITED garantit que la nouvelle moto Triumph dont les informations détaillées sont indiquées dans le Manuel d'entretien de la moto est sans défaut de matériaux de fabrication, et/ou de main-d'œuvre au moment de sa fabrication.

Toute pièce qui s'avère défectueuse pendant cette période est réparée ou remplacée à la discrétion de TRIUMPH MOTORCYCLES AMERICA LIMITED par un concessionnaire Triumph agréé.

Toute pièce remplacée dans le cadre de la garantie est couverte pendant la période restante de la garantie.

Toutes les pièces remplacées sous garantie doivent être renvoyées à TRIUMPH MOTORCYCLES AMERICA LIMITED par le concessionnaire/ distributeur et deviennent la propriété de Triumph Motorcycles America Ltd.

Triumph peut, à sa discrétion, effectuer toute réparation ou remplacer toutes les pièces défectueuses hors garantie, mais toutes ces tâches ne sont pas considérées comme une reconnaissance de responsabilité.

Triumph assume les frais de main-d'œuvre pour tout travail effectué sous garantie.

La garantie peut être transmise aux propriétaires ultérieurs si la période de garantie se prolonge après le transfert de propriété.

Conditions et exclusions - Tous les pays sauf les États-Unis et le Canada

- La moto ne doit pas avoir été utilisée pour de la compétition, avoir été mal utilisée. [1] ou encore un entretien inadapté ou incorrect.
- La moto doit avoir été entretenue selon les descriptions détaillées dans le tableau de maintenance des services des fabricants, aux intervalles précisés dans le manuel du propriétaire et le journal d'entretien doit être rempli en conséquence.
- La batterie de la moto est garantie 12 (douze) mois à compter de la date d'origine d'achat de la moto. Après cette période de 12 (douze) mois, la batterie est exclue des conditions de la présente garantie. La batterie fournie avec la moto doit être livrée avec une charge suffisante pour récupérer celle perdue par le fonctionnement du mécanisme de démarrage et/ou l'utilisation d'équipement électrique lorsque le moteur ne tourne pas.

  Se reporter à la section Batterie de ce manuel pour plus de détails sur l'entretien requis de la batterie.

La garantie ne couvre pas :

- Les défauts causés par un réglage incorrect, ou bien par une réparation ou une modification non autorisée par TRIUMPH MOTORCYCLES LIMITED.
- Les défauts causés par l'utilisation de pièces et d'accessoires non agréés par TRIUMPH MOTORCYCLES LIMITED.
- Le coût de la dépose et du remplacement de pièces et d'accessoires, sauf si fournis comme un équipement d'origine, ou recommandés par TRIUMPH MOTORCYCLES LIMITED.
- Les frais de transport de la moto depuis ou jusqu'à l'atelier du concessionnaire Triumph agréé, ou des dépenses encourues alors que la moto est immobilisée pour des réparations sous garantie.
- L'entretien normal et les pièces d'entretien normal, telles que les bougies, les filtres à air et à huile ne sont pas couverts par la présente garantie. De même, des pièces qui s'usent pendant l'utilisation normale, telles que les pneus, les ampoules, les chaînes, les plaquettes de frein et les disques d'embrayage, sont également exclues, sauf en cas de défaut de fabrication.

[1] Une mauvaise utilisation inclut toute utilisation non conforme aux recommandations de la section Conduite de la moto du Manuel du propriétaire et toute utilisation contraire aux avertissements figurant dans le même manuel. En outre, une mauvaise utilisation inclut, sans s'y limiter, toute utilisation de la moto qui ne constitue pas une utilisation normale,

- Des défaillances des joints d'huile de la fourche avant qui sont soumis à de l'usure, incluant sans se limiter à des dommages causés par des projections de gravillon sur les tubes inférieurs de fourche.
- Des détériorations ou décolorations des selles, bagages, peintures, chromes, pièces en aluminium poli, ou garnitures dues à une usure ou à une exposition normale ou à une maintenance incorrecte.
- Motos utilisées commercialement.
- Les défauts qui n'ont pas été signalés à un concessionnaire agréé dans un délai de dix jours à compter du moment où le défaut a été remarqué.
- Les motos qui n'ont pas été correctement lubrifiées, ou pour lesquelles le mauvais carburant ou lubrifiant a été utilisé.
- Dommages dus à l'immersion dans l'eau et/ou à la pénétration de corps étrangers.

Si une réclamation sous garantie devient nécessaire, Triumph Motorcycles et ses concessionnaires agréés ne sont pas tenus responsables de la perte d'utilisation, des désagréments, de la perte de temps, des pertes commerciales ou de tous les autres dommages indirects ou consécutifs.

Cette garantie sera régie et interprétée conformément aux lois applicables en Angleterre et au Pays de Galles, sauf en cas de conflit matériel ou d'incohérence entre ladite application des lois d'Angleterre et du Pays de Galles à cette garantie et les droits statutaires locaux autrement applicables aux clients Triumph (concessionnaires ou consommateurs) acquérant des produits Triumph dans un autre pays ; dans ce cas, les droits statutaires locaux prévaudront.

Les tribunaux compétents d'Angleterre et du Pays de Galles seront compétents pour régler toutes les questions, réclamations ou litiges pouvant survenir dans le cadre de ou en relation avec cette garantie, sauf dans la mesure où la survenue d'un tel problème nécessiterait la prise en compte et l'interprétation des droits statutaires locaux applicables à un client achetant des produits Triumph dans un autre pays, auquel cas le client pourra saisir tout tribunal compétent de ce pays.

Toute affirmation, condition, représentation, description ou garantie autrement contenue dans tout catalogue, publicité ou autre publication ne doivent pas être considérées comme une extension, un ajout ou une annulation des conditions présentes dans le présent document.

Triumph Motorcycles se réserve le droit d'apporter des modifications ou des améliorations sans avis à tout modèle ou moto sans obligation de les appliquer aux motos déjà vendues.

La présente garantie n'affecte pas vos droits prévus par la loi.

Conditions et exclusions - États-Unis et Canada uniquement

- La moto ne doit pas avoir été utilisée pour de la compétition, avoir été mal utilisée. [2] ou encore un entretien inadapté ou incorrect.
- La moto doit avoir été entretenue selon les descriptions détaillées dans le tableau de maintenance des services des fabricants, aux intervalles précisés dans le manuel du propriétaire et le journal d'entretien doit être rempli en conséquence.
- La batterie de la moto est garantie 12 (douze) mois à compter de la date d'origine d'achat de la moto. Après cette période de 12 (douze) mois, la batterie est exclue des conditions de la présente garantie. La batterie fournie avec la moto doit être livrée avec une charge suffisante pour récupérer celle perdue par le fonctionnement du mécanisme de démarrage et/ou l'utilisation d'équipement électrique lorsque le moteur ne tourne pas.

  Se reporter à la section Batterie de ce manuel pour plus de détails sur l'entretien requis de la batterie.

La garantie ne couvre pas :

- Les défauts causés par un réglage incorrect, ou bien par une réparation ou une modification non autorisée par TRIUMPH MOTORCYCLES AMERICA LIMITED.
- Des défaillances causées par l'utilisation de pièces et d'accessoires non agréés par TRIUMPH MOTORCYCLES AMERICA LIMITED.
- Le coût de la dépose et du remplacement de pièces et d'accessoires, sauf si fournis comme un équipement d'origine, ou recommandés par TRIUMPH MOTORCYCLES AMERICA LIMITED.
- Les frais de transport de la moto depuis ou jusqu'à l'atelier du concessionnaire Triumph agréé, ou des dépenses encourues alors que la moto est immobilisée pour des réparations sous garantie.
- L'entretien normal et les pièces d'entretien normal, telles que les bougies, les filtres à air et à huile ne sont pas couverts par la présente garantie. De même, des pièces qui s'usent pendant l'utilisation normale, telles que les pneus, les ampoules, les chaînes, les plaquettes de frein et les disques d'embrayage, sont également exclues, sauf en cas de défaut de fabrication.

[2] Une mauvaise utilisation inclut toute utilisation non conforme aux recommandations de la section Conduite de la moto du Manuel du propriétaire et toute utilisation contraire aux avertissements figurant dans le même manuel. En outre, une mauvaise utilisation inclut, sans s'y limiter, toute utilisation de la moto qui ne constitue pas une utilisation normale,

- Des défaillances des joints d'huile de la fourche avant qui sont soumis à de l'usure, incluant sans se limiter à des dommages causés par des projections de gravillon sur les tubes inférieurs de fourche.
- Des détériorations ou décolorations des selles, bagages, peintures, chromes, pièces en aluminium poli, ou garnitures dues à une usure ou à une exposition normale ou à une maintenance incorrecte.
- Motos utilisées commercialement.
- Les défauts qui n'ont pas été signalés à un concessionnaire agréé dans un délai de dix jours à compter du moment où le défaut a été remarqué.
- Les motos qui n'ont pas été correctement lubrifiées, ou pour lesquelles le mauvais carburant ou lubrifiant a été utilisé.
- Dommages dus à l'immersion dans l'eau et/ou à la pénétration de corps étrangers.

Si une réclamation sous garantie devient nécessaire, Triumph Motorcycles et ses concessionnaires agréés ne sont pas tenus responsables de la perte d'utilisation, des désagréments, de la perte de temps, des pertes commerciales ou de tous les autres dommages indirects ou consécutifs.

Cette garantie sera régie et interprétée conformément aux lois applicables en Angleterre et au Pays de Galles, sauf en cas de conflit matériel ou d'incohérence entre ladite application des lois d'Angleterre et du Pays de Galles à cette garantie et les droits statutaires locaux autrement applicables aux clients Triumph (concessionnaires ou consommateurs) acquérant des produits Triumph dans un autre pays ; dans ce cas, les droits statutaires locaux prévaudront.

Les tribunaux compétents d'Angleterre et du Pays de Galles seront compétents pour régler toutes les questions, réclamations ou litiges pouvant survenir dans le cadre de ou en relation avec cette garantie, sauf dans la mesure où la survenue d'un tel problème nécessiterait la prise en compte et l'interprétation des droits statutaires locaux applicables à un client achetant des produits Triumph dans un autre pays, auquel cas le client pourra saisir tout tribunal compétent de ce pays.

Toute affirmation, condition, représentation, description ou garantie autrement contenue dans tout catalogue, publicité ou autre publication ne doivent pas être considérées comme une extension, un ajout ou une annulation des conditions présentes dans le présent document.

Triumph Motorcycles se réserve le droit d'apporter des modifications ou des améliorations sans avis à tout modèle ou moto sans obligation de les appliquer aux motos déjà vendues.

La présente garantie n'affecte pas vos droits prévus par la loi.

Garantie du système d'insonorisation

AVIS

Si le bruit de la moto a considérablement augmenté au fil de son utilisation, vérifier si ce produit doit être réparé ou remplacé ; sinon le propriétaire risque de se voir infliger des pénalités en vertu de la réglementation nationale et locale en vigueur.

La garantie suivante s'applique au système d'insonorisation et s'ajoute à la garantie générale Triumph et à la garantie du système antipollution.

Conformément à la norme C.F.R. 40 § 205.173-1, Triumph Motorcycles America Limited garantit que ce système d'échappement, au moment de la vente, répond à toutes les exigences fédérales U.S. E.P.A. applicables en matière d'insonorisation. Cette garantie s'étend à la première personne qui achète ce système d'échappement à des fins autres que la revente ainsi qu'à tous les acheteurs ultérieurs. Les demandes de garantie doivent être adressées à un concessionnaire Triumph Motorcycles America agréé.

Triumph Motorcycles America Limited garantit au premier propriétaire et à chaque propriétaire ultérieur que le véhicule a été conçu et construit de manière à être conforme, au moment de la vente, à la réglementation d'Environment Canada (et testé selon la procédure d'essai F-76 Drive-By) et que, au moment de la fabrication, le véhicule était exempt de tout défaut matériel ou de fabrication qui aurait empêché la moto de répondre aux normes d'Environment Canada. Cette garantie du système d'insonorisation est valable pendant 1 année civile ou 6 000 km, selon la première échéance, à compter de la date de livraison de la moto au premier acheteur ou, dans le cas d'une moto de démonstration ou d'entreprise, à compter de la date de mise en service de la moto avant la vente au premier acheteur.

Il est interdit de modifier le système antibruit de la moto

Les propriétaires sont avisés que la loi interdit :

(a) à quiconque de déposer ou de rendre inopérant, sauf à des fins d'entretien, de réparation ou de remplacement, tout dispositif ou élément de la conception incorporé dans un véhicule neuf dans le but de réduire le bruit, avant sa vente ou sa livraison à l'acheteur final ou pendant son utilisation ; et

(b) d'utiliser le véhicule après qu'un tel dispositif ou élément de la conception a été déposé ou mis hors service par quiconque.

Les actes suivants susceptibles de constituer une altération :

- Dépose ou altération des silencieux, des déflecteurs, des collecteurs ou de tout autre composant servant au transport des gaz d'échappement.
- Dépose ou perforation de toute partie du système d'admission d'air.
- Non-respect des intervalles d'entretien indiqués dans le manuel du propriétaire.
- Remplacement de toute pièce du système d'échappement ou d'admission d'air par des pièces autres que celles spécifiées par Triumph Motorcycles America Limited.

Les éléments suivants ne sont pas couverts par la garantie du système d'insonorisation :

- Défaillances résultant d'une mauvaise utilisation, de modifications ou d'un accident.
- Remplacement, dépose ou modification de toute pièce du système d'insonorisation (systèmes d'échappement et d'admission d'air inclus) par des pièces non certifiées conformes aux normes antibruit pour une utilisation urbaine.
- Triumph Motorcycles America Limited et ses concessionnaires agréés ne sont pas tenus responsables de la perte d'utilisation, des désagréments, de la perte de temps, des pertes commerciales ou de tous les autres dommages indirects ou consécutifs.
- Toute moto sur laquelle le kilométrage enregistré par le totalisateur a été modifié de sorte que le kilométrage exact de la moto ne peut plus être déterminé avec précision.

Garantie du système antipollution

La garantie suivante s'applique au système antipollution et s'ajoute à la garantie générale Triumph et à la garantie du système d'insonorisation.

Triumph Motorcycles America Limited garantit au premier propriétaire et à chaque propriétaire ultérieur que le véhicule a été conçu et construit de manière à être conforme, au moment de la vente, à la réglementation d'Environment Canada et que, au moment de la fabrication, le véhicule était exempt de tout défaut matériel ou de fabrication qui aurait empêché la moto de répondre aux normes d'Environment Canada. Cette garantie du système antipollution est valable pendant 5 années civiles ou 30 000 km, selon la première échéance, à compter de la date de livraison de la moto au premier acheteur ou, dans le cas d'une moto de démonstration ou d'entreprise, à compter de la date de mise en service de la moto avant la vente au premier acheteur.

Les éléments suivants ne sont pas couverts par la garantie du système antipollution :

- Défaillances résultant d'une mauvaise utilisation, de modifications, d'un accident ou du non-respect des intervalles d'entretien prescrits dans le manuel du propriétaire.
- Remplacement des pièces requises lors de l'entretien du système antipollution.
- Triumph Motorcycles America Limited et ses concessionnaires agréés ne sont pas tenus responsables de la perte d'utilisation, des désagréments, de la perte de temps, des pertes commerciales ou de tous les autres dommages indirects ou consécutifs.
- Toute moto sur laquelle le kilométrage enregistré par le totalisateur a été modifié de sorte que le kilométrage exact de la moto ne peut plus être déterminé avec précision.

Cette période de garantie commence à la date de livraison de la moto au premier acheteur ou, si la moto est utilisée comme moto de démonstration ou d'entreprise avant d'être vendue, à la date de mise en service.

Le système antipollution de chaque nouvelle moto Triumph a été conçu, construit et testé en utilisant uniquement des pièces Triumph Motorcycles d'origine et, lorsqu'elle est équipée de ces pièces, la moto est certifiée conforme à la réglementation de contrôle des émissions d'Environment Canada.

NOUS RECOMMANDONS D'UTILISER UNIQUEMENT DES PIÈCES TRIUMPH MOTORCYCLES D'ORIGINE LORS DE LA RÉPARATION OU DU REMPLACEMENT DU SYSTÈME ANTIPOLLUTION.

Triumph à l'étranger

Si vous voyagez à l'étranger et avez besoin d'une assistance ou de conseils d'un concessionnaire Triumph, contactez la filiale ou l'importateur du pays dans lequel vous voyagez.

Les filiales sont répertoriées ci-dessous.

Pour obtenir une liste à jour des concessionnaires et des importateurs Triumph agréés, allez sur www.triumphmotorcycles.co.uk.

Filiales

Benelux

Triumph Netherlands

Tél. : +31 725 41 0311

Email : Benelux@Triumph.co.uk

Brésil

Triumph Motorcycles Brazil Ltda

Tél. : +55 11 3010 1010

Email : sac.triumph@europ-assistance.com.br

Chine

British Triumph (Shanghai) Trading Co., Ltd.

Tél. : +86 21 6140 9180

e-mail : aftersales.china@triumphmotorcycles.com

Danemark/Finlande/Norvège/Suède

Triumph Motorcycles AB

Tél. : +46 8 680 68 00

Fax : +46 8 680 07 85

France

Triumph S.A.

Tél. : +33 1 64 62 3838

Fax : +33 1 64 80 5828

Allemagne/Autriche

Triumph Motorrad Deutschland GmbH

Tél. : +49 6003 829090

Fax : +49 6003 8290927

Italie

Triumph Motorcycles srl

Tél. : +39 02 93 454525

Fax : +39 02 93 582575

Japon

Triumph Motorcycles Japan K.K.

Tél. : +81 3 6453 9810

Fax : +81 3 6453 9811

Espagne/Portugal

Triumph Motocicletas España, S.L

Tél. : +34 91 637 7475

Fax : +34 91 636 1134

Thaïlande

Triumph Thailand

Tél. : +66(0)20170333

Fax : +66(0)20170330

Royaume-Uni/Irlande

Triumph Motorcycles Ltd

Tél. : +44 1455 45 5012

Fax : +44 1455 45 2211

États-Unis/Canada

Triumph Motorcycles (America) Ltd

Tél. : +1 678 854 2010

Fax : +1 678 854 8740

Soins à apporter à votre moto

Triumph Motorcycles a soigneusement sélectionné les matériaux, les techniques de placage et de peinture afin d'offrir à ses clients une apparence de qualité tout en assurant leur longévité. Cependant, les motos sont souvent utilisées dans des conditions environnementales hostiles et, dans ces circonstances, il est primordial que la moto soit lavée, séchée et lubrifiée pour éviter toute décoloration, en particulier des surfaces métalliques plaquées et non plaquées. Votre concessionnaire peut vous donner des informations et des conseils plus approfondis si vous le souhaitez. Enfin, l'apparence de votre moto dépendra beaucoup du soin que vous lui apportez.

Pour plus d'informations sur l'entretien de la moto, se reporter à la section Nettoyage et remisage du présent Manuel du propriétaire.

Page réservée

Table des matières

Tiger 900 GT 240
Tiger 900 GT Pro 246
Tiger 900 Alpine Edition 252
Tiger 900 Rally Pro 258
Tiger 900 Desert Edition 264

CARACTÉRISTIQUES

Tiger 900 GT

Dimensions, poids et performances
Une liste des dimensions, des poids et des performances spécifiques au modèle est disponible auprès des concessionnaires Triumph agréés ou sur le site Internet www.triumph.co.uk.

Charge utile	Tiger 900 GT
Charge utile maximale (conducteur, passager, bagages et accessoires)	222 kg

Moteur	Tiger 900 GT
Configuration du moteur	3 cylindres, 12 soupapes, double ACT
Disposition	Transversale, cylindres en ligne
Cylindrée	888 cm^3
Alésage x course	78,0 x 61,9 mm
Taux de compression	13,0:1
Numérotation des cylindres	De gauche à droite (nº 3 près de la chaîne de distribution)
Ordre d'allumage	Numéro 1 à gauche
Ordre d'allumage	1-3-2
Circuit de démarrage	Démarreur électrique

Lubrification	Tiger 900 GT
Circuit de lubrification	Lubrification sous pression, carter humide
Capacités d'huile moteur :	
Capacité d'huile (remplissage à sec)	3,65 litres
Capacité d'huile (après vidange, avec le filtre à huile)	3,15 litres
Capacité d'huile (après vidange, sans le filtre à huile)	2,95 litres

Circuit de refroidissement	Tiger 900 GT
Type de liquide de refroidissement	Liquide de refroidissement Triumph D2053 OAT (pré-mélangé)
Rapport de liquide de refroidissement	50/50 (pré-mélangé, fourni par Triumph)
Capacité du circuit de refroidissement	2,25 litres
Température d'ouverture du thermostat (nominale)	88°C +/- 2°C

Circuit d'alimentation	Tiger 900 GT
Circuit d'injection de carburant	Électronique, séquentiel
Type d'injecteur	Double jet, clapet commandé par solénoïde
Type de pompe à carburant	Électrique immergée
Pression de carburant (nominale)	3,5 bar

Carburant	Tiger 900 GT
Type de carburant	Sans plomb, 91 RON (U.S. 87 CLC/AKI)
Capacité du réservoir de carburant	20 litres
Témoin de bas niveau de carburant	2,8 litres

Allumage	Tiger 900 GT
Allumage	Numérique inductif
Limiteur de régime électronique	10 000 tr/min
Type de bougie	NGK CR9EK
Écartement des électrodes de bougies	0,7 mm +0,05/-0,1 mm

CARACTÉRISTIQUES

Boîte de vitesses	Tiger 900 GT
Type de boîte de vitesses	6 vitesses, prise constante
Type d'embrayage	Multidisque dans l'huile
Type de chaîne	Joint torique DID
Nombre de maillons	122
Longueur de chaîne (20 maillons)	319 mm
Rapport de transmission primaire	1,652:1 (76/46)
Rapport total de transmission	3,125:1 (50/16)
Rapports de démultiplication - 1er rapport	2,615:1 (34/13)
Rapports de démultiplication - 2e rapport	1,857:1 (39/21)
Rapports de démultiplication - 3e rapport	1,500:1 (36/24)
Rapports de démultiplication - 4e rapport	1,286:1 (27/21)
Rapports de démultiplication - 5e rapport	1,107:1 (31/28)
Rapports de démultiplication - 6e rapport	0,967:1 (29/30)

⚠ AVERTISSEMENT

Utiliser les pneus recommandés UNIQUEMENT dans les combinaisons répertoriées dans le sélecteur de pneus approuvé sur www.triumph.co.uk.

Ne pas mélanger des pneus de différents fabricants ou ni des pneus de spécifications différentes provenant d'un même fabricant.

L'utilisation/le mélange de pneus peut affecter la maniabilité, la stabilité, le freinage et les fonctions d'antipatinage (le cas échéant) de la moto.

Le non-respect des conseils ci-dessus peut entraîner une perte de contrôle de la moto susceptible de provoquer des blessures graves, voire mortelles.

Pneus double usage/neige et boue homologués
Une liste des pneus route et double usage/neige et boue homologués spécifiques à ces modèles est disponibles auprès des concessionnaires Triumph agréés ou sur le site Internet www.triumph.co.uk.

Pneus	Tiger 900 GT
Dimensions des pneus :	
Dimensions du pneu avant	100/90-19 57V
Dimensions du pneu arrière	150/70R17 69V
Pression des pneus (à froid) :	
Pression du pneu avant	2,48 bar
Pression du pneu arrière	2,9 bar

⚠ AVERTISSEMENT

Si la pression des pneus a été réduite pour la conduite tout-terrain, la stabilité sur route sera réduite.

Toujours gonfler les pneus aux pressions indiquées dans les tableaux des pressions des pneus pour la conduite routière.

La conduite de la moto avec des pneus incorrectement gonflés peut entraîner une perte de contrôle de la moto susceptible de provoquer des blessures graves, voire mortelles.

⚠ AVERTISSEMENT

L'utilisation de pneus double usage/neige et boue peut réduire la stabilité de la moto.

Lorsque ces pneus sont installés, la vitesse maximale autorisée doit être indiquée par un autocollant positionné pour qu'il soit visible au conducteur.

Une liste des pneus homologués et de toute restriction de la vitesse maximale autorisée spécifiques à ces modèles est disponible auprès des concessionnaires Triumph agréés ou sur le site Internet www.triumph.co.uk.

La conduite de la moto au-delà de la vitesse maximale autorisée peut entraîner une perte de contrôle de la moto susceptible de provoquer des blessures graves, voire mortelles.

CARACTÉRISTIQUES

Équipement électrique	Tiger 900 GT
Type de batterie	YT12A-BS
Tension et capacité de la batterie	12 V, 10 Ah
Puissance nominale de l'alternateur	14 V, 34,1 A à 6 000 tr/min
Phare	Diode LED
Feu arrière/feu stop	Diode LED
Indicateurs de direction	Diode LED
Feux antibrouillard (le cas échéant)	Diode LED

Couples de serrage	Tiger 900 GT
Fixations de borne de batterie	TBA
Écrou de blocage de réglage de chaîne	15 Nm
Vis de carter de chaîne (supérieure)	9 Nm
Écrous de la bague de réglage du câble d'embrayage	3 Nm
Écrou de blocage de rétroviseur	25 Nm
Filtre à huile	10 Nm
Écrou d'axe de roue arrière	110 Nm
Bougies	12 Nm
Bouchon de carter d'huile	25 Nm

Liquides et lubrifiants	Tiger 900 GT
Roulements et pivots	Graisse Triumph Performance RG2 (NLGI 2)
Liquide de freins	Liquide de frein Triumph Performance DOT 4
Liquide de refroidissement	Liquide de refroidissement Triumph D2053 OAT (pré-mélangé)
Chaîne de transmission	Lubrifiant pour chaîne Triumph Performance
Huile moteur	Huile moteur synthétique ou semi-synthétique pour moto 10W/40 ou 10W/50, conforme aux spécifications API SN (ou supérieure) et JASO MA2. L'huile moteur entièrement synthétique Triumph Performance est recommandée

CARACTÉRISTIQUES

Tiger 900 GT Pro

Dimensions, poids et performances
Une liste des dimensions, des poids et des performances spécifiques au modèle est disponible auprès des concessionnaires Triumph agréés ou sur le site Internet www.triumph.co.uk.

Charge utile	Tiger 900 GT Pro
Charge utile maximale (conducteur, passager, bagages et accessoires)	222 kg

Moteur	Tiger 900 GT Pro
Configuration du moteur	3 cylindres, 12 soupapes, double ACT
Disposition	Transversale, cylindres en ligne
Cylindrée	888 cm^3
Alésage x course	78,0 x 61,9 mm
Taux de compression	13,0:1
Numérotation des cylindres	De gauche à droite (nº 3 près de la chaîne de distribution)
Ordre d'allumage	Numéro 1 à gauche
Ordre d'allumage	1-3-2
Circuit de démarrage	Démarreur électrique

Lubrification	Tiger 900 GT Pro
Circuit de lubrification	Lubrification sous pression, carter humide
Capacités d'huile moteur :	
Capacité d'huile (remplissage à sec)	3,65 litres
Capacité d'huile (après vidange, avec le filtre à huile)	3,15 litres
Capacité d'huile (après vidange, sans le filtre à huile)	2,95 litres

Circuit de refroidissement	Tiger 900 GT Pro
Type de liquide de refroidissement	Liquide de refroidissement Triumph D2053 OAT (pré-mélangé)
Rapport de liquide de refroidissement	50/50 (pré-mélangé, fourni par Triumph)
Capacité du circuit de refroidissement	2,25 litres
Température d'ouverture du thermostat (nominale)	88°C +/- 2°C

Circuit d'alimentation	Tiger 900 GT Pro
Circuit d'injection de carburant	Électronique, séquentiel
Type d'injecteur	Double jet, clapet commandé par solénoïde
Type de pompe à carburant	Électrique immergée
Pression de carburant (nominale)	3,5 bar

Carburant	Tiger 900 GT Pro
Type de carburant	Sans plomb, 91 RON (U.S. 87 CLC/AKI)
Capacité du réservoir de carburant	20 litres
Témoin de bas niveau de carburant	2,8 litres

Allumage	Tiger 900 GT Pro
Allumage	Numérique inductif
Limiteur de régime électronique	10 000 tr/min
Type de bougie	NGK CR9EK
Écartement des électrodes de bougies	0,7 mm +0,05/-0,1 mm

CARACTÉRISTIQUES

Boîte de vitesses	Tiger 900 GT Pro
Type de boîte de vitesses	6 vitesses, prise constante
Type d'embrayage	Multidisque dans l'huile
Type de chaîne	Joint torique DID
Nombre de maillons	122
Longueur de chaîne (20 maillons)	319 mm
Rapport de transmission primaire	1,652:1 (76/46)
Rapport total de transmission	3,125:1 (50/16)
Rapports de démultiplication - 1er rapport	2,615:1 (34/13)
Rapports de démultiplication - 2e rapport	1,857:1 (39/21)
Rapports de démultiplication - 3e rapport	1,500:1 (36/24)
Rapports de démultiplication - 4e rapport	1,286:1 (27/21)
Rapports de démultiplication - 5e rapport	1,107:1 (31/28)
Rapports de démultiplication - 6e rapport	0,967:1 (29/30)

⚠ AVERTISSEMENT

Utiliser les pneus recommandés UNIQUEMENT dans les combinaisons répertoriées dans le sélecteur de pneus approuvé sur www.triumph.co.uk.

Ne pas mélanger des pneus de différents fabricants ou ni des pneus de spécifications différentes provenant d'un même fabricant.

L'utilisation/le mélange de pneus peut affecter la maniabilité, la stabilité, le freinage et les fonctions d'antipatinage (le cas échéant) de la moto.

Le non-respect des conseils ci-dessus peut entraîner une perte de contrôle de la moto susceptible de provoquer des blessures graves, voire mortelles.

Pneus double usage/neige et boue homologués
Une liste des pneus route et double usage/neige et boue homologués spécifiques à ces modèles est disponibles auprès des concessionnaires Triumph agréés ou sur le site Internet www.triumph.co.uk.

Pneus	Tiger 900 GT Pro
Dimensions des pneus :	
Dimensions du pneu avant	100/90-19 57V
Dimensions du pneu arrière	150/70R17 69V
Pression des pneus (à froid) :	
Pression du pneu avant	2,48 bar
Pression du pneu arrière	2,9 bar

⚠ AVERTISSEMENT

Si la pression des pneus a été réduite pour la conduite tout-terrain, la stabilité sur route sera réduite.

Toujours gonfler les pneus aux pressions indiquées dans les tableaux des pressions des pneus pour la conduite routière.

La conduite de la moto avec des pneus incorrectement gonflés peut entraîner une perte de contrôle de la moto susceptible de provoquer des blessures graves, voire mortelles.

⚠ AVERTISSEMENT

L'utilisation de pneus double usage/neige et boue peut réduire la stabilité de la moto.

Lorsque ces pneus sont installés, la vitesse maximale autorisée doit être indiquée par un autocollant positionné pour qu'il soit visible au conducteur.

Une liste des pneus homologués et de toute restriction de la vitesse maximale autorisée spécifiques à ces modèles est disponible auprès des concessionnaires Triumph agréés ou sur le site Internet www.triumph.co.uk.

La conduite de la moto au-delà de la vitesse maximale autorisée peut entraîner une perte de contrôle de la moto susceptible de provoquer des blessures graves, voire mortelles.

CARACTÉRISTIQUES

Équipement électrique	Tiger 900 GT Pro
Type de batterie	YT12A-BS
Tension et capacité de la batterie	12 V, 10 Ah
Puissance nominale de l'alternateur	14 V, 34,1 A à 6 000 tr/min
Phare	Diode LED
Feu arrière/feu stop	Diode LED
Indicateurs de direction	Diode LED
Feux antibrouillard (le cas échéant)	Diode LED

Couples de serrage	Tiger 900 GT Pro
Fixations de borne de batterie	TBA
Écrou de blocage de réglage de chaîne	15 Nm
Vis de carter de chaîne (supérieure)	9 Nm
Écrous de la bague de réglage du câble d'embrayage	3 Nm
Écrou de blocage de rétroviseur	25 Nm
Filtre à huile	10 Nm
Écrou d'axe de roue arrière	110 Nm
Bougies	12 Nm
Bouchon de carter d'huile	25 Nm

Liquides et lubrifiants	Tiger 900 GT Pro
Roulements et pivots	Graisse Triumph Performance RG2 (NLGI 2)
Liquide de freins	Liquide de frein Triumph Performance DOT 4
Liquide de refroidissement	Liquide de refroidissement Triumph D2053 OAT (pré-mélangé)
Chaîne de transmission	Lubrifiant pour chaîne Triumph Performance
Huile moteur	Huile moteur synthétique ou semi-synthétique pour moto 10W/40 ou 10W/50, conforme aux spécifications API SN (ou supérieure) et JASO MA2. L'huile moteur entièrement synthétique Triumph Performance est recommandée

CARACTÉRISTIQUES

Tiger 900 Alpine Edition

Dimensions, poids et performances
Une liste des dimensions, des poids et des performances spécifiques au modèle est disponible auprès des concessionnaires Triumph agréés ou sur le site Internet www.triumph.co.uk.

Charge utile	Tiger 900 Alpine Edition
Charge utile maximale (conducteur, passager, bagages et accessoires)	224 kg

Moteur	Tiger 900 Alpine Edition
Configuration du moteur	3 cylindres, 12 soupapes, double ACT
Disposition	Transversale, cylindres en ligne
Cylindrée	888 cm^3
Alésage x course	78,0 x 61,9 mm
Taux de compression	13,0:1
Numérotation des cylindres	De gauche à droite (nº 3 près de la chaîne de distribution)
Ordre d'allumage	Numéro 1 à gauche
Ordre d'allumage	1-3-2
Circuit de démarrage	Démarreur électrique

Lubrification	Tiger 900 Alpine Edition
Circuit de lubrification	Lubrification sous pression, carter humide
Capacités d'huile moteur :	
Capacité d'huile (remplissage à sec)	3,65 litres
Capacité d'huile (après vidange, avec le filtre à huile)	3,15 litres
Capacité d'huile (après vidange, sans le filtre à huile)	2,95 litres

Circuit de refroidissement	Tiger 900 Alpine Edition
Type de liquide de refroidissement	Liquide de refroidissement Triumph D2053 OAT (pré-mélangé)
Rapport de liquide de refroidissement	50/50 (pré-mélangé, fourni par Triumph)
Capacité du circuit de refroidissement	2,25 litres
Température d'ouverture du thermostat (nominale)	88°C +/- 2°C

Circuit d'alimentation	Tiger 900 Alpine Edition
Circuit d'injection de carburant	Électronique, séquentiel
Type d'injecteur	Double jet, clapet commandé par solénoïde
Type de pompe à carburant	Électrique immergée
Pression de carburant (nominale)	3,5 bar

Carburant	Tiger 900 Alpine Edition
Type de carburant	Sans plomb, 91 RON (U.S. 87 CLC/AKI)
Capacité du réservoir de carburant	20 litres
Témoin de bas niveau de carburant	2,8 litres

Allumage	Tiger 900 Alpine Edition
Allumage	Numérique inductif
Limiteur de régime électronique	10 000 tr/min
Type de bougie	NGK CR9EK
Écartement des électrodes de bougies	0,7 mm +0,05/-0,1 mm

CARACTÉRISTIQUES

Boîte de vitesses	Tiger 900 Alpine Edition
Type de boîte de vitesses	6 vitesses, prise constante
Type d'embrayage	Multidisque à bain d'huile à glissement contrôlé
Type de chaîne	Joint torique DID
Nombre de maillons	122
Longueur de chaîne (20 maillons)	319 mm
Rapport de transmission primaire	1,652:1 (76/46)
Rapport total de transmission	3,125:1 (50/16)
Rapports de démultiplication - 1er rapport	2,615:1 (34/13)
Rapports de démultiplication - 2e rapport	1,857:1 (39/21)
Rapports de démultiplication - 3e rapport	1,500:1 (36/24)
Rapports de démultiplication - 4e rapport	1,286:1 (27/21)
Rapports de démultiplication - 5e rapport	1,107:1 (31/28)
Rapports de démultiplication - 6e rapport	0,967:1 (29/30)

⚠ AVERTISSEMENT

Utiliser les pneus recommandés UNIQUEMENT dans les combinaisons répertoriées dans le sélecteur de pneus approuvé sur www.triumph.co.uk.

Ne pas mélanger des pneus de différents fabricants ou ni des pneus de spécifications différentes provenant d'un même fabricant.

L'utilisation/le mélange de pneus peut affecter la maniabilité, la stabilité, le freinage et les fonctions d'antipatinage (le cas échéant) de la moto.

Le non-respect des conseils ci-dessus peut entraîner une perte de contrôle de la moto susceptible de provoquer des blessures graves, voire mortelles.

Pneus double usage/neige et boue homologués
Une liste des pneus route et double usage/neige et boue homologués spécifiques à ces modèles est disponibles auprès des concessionnaires Triumph agréés ou sur le site Internet www.triumph.co.uk.

Pneus	Tiger 900 Alpine Edition
Dimensions des pneus :	
Dimensions du pneu avant	100/90-19 57V
Dimensions du pneu arrière	150/70R17 69V
Pression des pneus (à froid) :	
Pression du pneu avant	2,48 bar
Pression du pneu arrière	2,9 bar

⚠ AVERTISSEMENT

Si la pression des pneus a été réduite pour la conduite tout-terrain, la stabilité sur route sera réduite.

Toujours gonfler les pneus aux pressions indiquées dans les tableaux des pressions des pneus pour la conduite routière.

La conduite de la moto avec des pneus incorrectement gonflés peut entraîner une perte de contrôle de la moto susceptible de provoquer des blessures graves, voire mortelles.

⚠ AVERTISSEMENT

L'utilisation de pneus double usage/neige et boue peut réduire la stabilité de la moto.

Lorsque ces pneus sont installés, la vitesse maximale autorisée doit être indiquée par un autocollant positionné pour qu'il soit visible au conducteur.

Une liste des pneus homologués et de toute restriction de la vitesse maximale autorisée spécifiques à ces modèles est disponible auprès des concessionnaires Triumph agréés ou sur le site Internet www.triumph.co.uk.

La conduite de la moto au-delà de la vitesse maximale autorisée peut entraîner une perte de contrôle de la moto susceptible de provoquer des blessures graves, voire mortelles.

CARACTÉRISTIQUES

Équipement électrique	Tiger 900 Alpine Edition
Type de batterie	YT12A-BS
Tension et capacité de la batterie	12 V, 10 Ah
Puissance nominale de l'alternateur	14 V, 34,1 A à 6 000 tr/min
Phare	LED
Feu arrière/feu stop	LED
Indicateurs de direction	LED
Feux antibrouillard (le cas échéant)	LED

Couples de serrage	Tiger 900 Alpine Edition
Fixations de borne de batterie	4,5 Nm
Écrou de blocage de réglage de chaîne	15 Nm
Vis de carter de chaîne (supérieure)	9 Nm
Écrous de la bague de réglage du câble d'embrayage	3 Nm
Écrou de blocage de rétroviseur	25 Nm
Filtre à huile	10 Nm
Écrou d'axe de roue arrière	110 Nm
Bougies	12 Nm
Bouchon de carter d'huile	25 Nm

Liquides et lubrifiants	Tiger 900 Alpine Edition
Roulements et pivots	Graisse Triumph Performance RG2 (NLGI 2)
Liquide de freins	Liquide de frein Triumph Performance DOT 4
Liquide de refroidissement	Liquide de refroidissement Triumph D2053 OAT (pré-mélangé)
Chaîne de transmission	Lubrifiant pour chaîne Triumph Performance
Huile moteur	Huile moteur synthétique ou semi-synthétique pour moto 10W/40 ou 10W/50, conforme aux spécifications API SN (ou supérieure) et JASO MA2. L'huile moteur entièrement synthétique Triumph Performance est recommandée

CARACTÉRISTIQUES

Tiger 900 Rally Pro

Dimensions, poids et performances
Une liste des dimensions, des poids et des performances spécifiques au modèle est disponible auprès des concessionnaires Triumph agréés ou sur le site Internet www.triumph.co.uk.

Charge utile	Tiger 900 Rally Pro
Charge utile maximale (conducteur, passager, bagages et accessoires)	222 kg

Moteur	Tiger 900 Rally Pro
Configuration du moteur	3 cylindres, 12 soupapes, double ACT
Disposition	Transversale, cylindres en ligne
Cylindrée	888 cm^3
Alésage x course	78,0 x 61,9 mm
Taux de compression	13,0:1
Numérotation des cylindres	De gauche à droite (nº 3 près de la chaîne de distribution)
Ordre d'allumage	Numéro 1 à gauche
Ordre d'allumage	1-3-2
Circuit de démarrage	Démarreur électrique

Lubrification	Tiger 900 Rally Pro
Circuit de lubrification	Lubrification sous pression, carter humide
Capacités d'huile moteur :	
Capacité d'huile (remplissage à sec)	3,65 litres
Capacité d'huile (après vidange, avec le filtre à huile)	3,15 litres
Capacité d'huile (après vidange, sans le filtre à huile)	2,95 litres

Circuit de refroidissement	Tiger 900 Rally Pro
Type de liquide de refroidissement	Liquide de refroidissement Triumph D2053 OAT (pré-mélangé)
Rapport de liquide de refroidissement	50/50 (pré-mélangé, fourni par Triumph)
Capacité du circuit de refroidissement	2,25 litres
Température d'ouverture du thermostat (nominale)	88°C +/- 2°C

Circuit d'alimentation	Tiger 900 Rally Pro
Circuit d'injection de carburant	Électronique, séquentiel
Type d'injecteur	Double jet, clapet commandé par solénoïde
Type de pompe à carburant	Électrique immergée
Pression de carburant (nominale)	3,5 bar

Carburant	Tiger 900 Rally Pro
Type de carburant	Sans plomb, 91 RON (U.S. 87 CLC/AKI)
Capacité du réservoir de carburant	20 litres
Témoin de bas niveau de carburant	2,8 litres

Allumage	Tiger 900 Rally Pro
Allumage	Numérique inductif
Limiteur de régime électronique	10 000 tr/min
Type de bougie	NGK CR9EK
Écartement des électrodes de bougies	0,7 mm +0,05/-0,1 mm

CARACTÉRISTIQUES

Boîte de vitesses	Tiger 900 Rally Pro
Type de boîte de vitesses	6 vitesses, prise constante
Type d'embrayage	Multidisque dans l'huile
Type de chaîne	Joint torique DID
Nombre de maillons	122
Longueur de chaîne (20 maillons)	319 mm
Rapport de transmission primaire	1,652:1 (76/46)
Rapport total de transmission	3,125:1 (50/16)
Rapports de démultiplication - 1er rapport	2,615:1 (34/13)
Rapports de démultiplication - 2e rapport	1,857:1 (39/21)
Rapports de démultiplication - 3e rapport	1,500:1 (36/24)
Rapports de démultiplication - 4e rapport	1,286:1 (27/21)
Rapports de démultiplication - 5e rapport	1,107:1 (31/28)
Rapports de démultiplication - 6e rapport	0,967:1 (29/30)

⚠ AVERTISSEMENT

Utiliser les pneus recommandés UNIQUEMENT dans les combinaisons répertoriées dans le sélecteur de pneus approuvé sur www.triumph.co.uk.

Ne pas mélanger des pneus de différents fabricants ou ni des pneus de spécifications différentes provenant d'un même fabricant.

L'utilisation/le mélange de pneus peut affecter la maniabilité, la stabilité, le freinage et les fonctions d'antipatinage (le cas échéant) de la moto.

Le non-respect des conseils ci-dessus peut entraîner une perte de contrôle de la moto susceptible de provoquer des blessures graves, voire mortelles.

Pneus double usage/neige et boue homologués
Une liste des pneus route et double usage/neige et boue homologués spécifiques à ces modèles est disponibles auprès des concessionnaires Triumph agréés ou sur le site Internet www.triumph.co.uk.

Pneus	Tiger 900 Rally Pro
Dimensions des pneus :	
Dimensions du pneu avant	90/90-21 54V
Dimensions du pneu arrière	150/70R17 69V
Pression des pneus (à froid) :	
Pression du pneu avant	2,35 bar
Pression du pneu arrière	2,9 bar

⚠ AVERTISSEMENT

Si la pression des pneus a été réduite pour la conduite tout-terrain, la stabilité sur route sera réduite.

Toujours gonfler les pneus aux pressions indiquées dans les tableaux des pressions des pneus pour la conduite routière.

La conduite de la moto avec des pneus incorrectement gonflés peut entraîner une perte de contrôle de la moto susceptible de provoquer des blessures graves, voire mortelles.

⚠ AVERTISSEMENT

L'utilisation de pneus double usage/neige et boue réduit la stabilité de la moto.

Toujours rouler à vitesses réduites avec une moto équipée de pneus double usage/neige et boue. La vitesse maximale autorisée est de 100 km/h. Cela est aussi rappelé sur un autocollant d'avertissement collé sur la moto.

La conduite de la moto au-delà de la vitesse maximale autorisée peut entraîner une perte de contrôle de la moto susceptible de provoquer des blessures graves, voire mortelles.

CARACTÉRISTIQUES

Équipement électrique	Tiger 900 Rally Pro
Type de batterie	YT12A-BS
Tension et capacité de la batterie	12 V, 10 Ah
Puissance nominale de l'alternateur	14 V, 34,1 A à 6 000 tr/min
Phare	Diode LED
Feu arrière/feu stop	Diode LED
Indicateurs de direction	Diode LED
Feux antibrouillard (le cas échéant)	Diode LED

Couples de serrage	Tiger 900 Rally Pro
Fixations de borne de batterie	TBA
Écrou de blocage de réglage de chaîne	15 Nm
Vis de carter de chaîne (supérieure)	9 Nm
Écrous de la bague de réglage du câble d'embrayage	3 Nm
Barres de protection du moteur	15 Nm
Écrou de blocage de rétroviseur	25 Nm
Filtre à huile	10 Nm
Écrou d'axe de roue arrière	110 Nm
Fixations inférieures du carénage de carter d'huile	6 Nm
Fixations gauches du carénage de carter d'huile	6 Nm
Bougies	12 Nm
Bouchon de carter d'huile	25 Nm

Liquides et lubrifiants	Tiger 900 Rally Pro
Roulements et pivots	Graisse Triumph Performance RG2 (NLGI 2)
Liquide de freins	Liquide de frein Triumph Performance DOT 4
Liquide de refroidissement	Liquide de refroidissement Triumph D2053 OAT (pré-mélangé)
Chaîne de transmission	Lubrifiant pour chaîne Triumph Performance
Huile moteur	Huile moteur synthétique ou semi-synthétique pour moto 10W/40 ou 10W/50, conforme aux spécifications API SN (ou supérieure) et JASO MA2. L'huile moteur entièrement synthétique Triumph Performance est recommandée

CARACTÉRISTIQUES

Tiger 900 Desert Edition

Dimensions, poids et performances
Une liste des dimensions, des poids et des performances spécifiques au modèle est disponible auprès des concessionnaires Triumph agréés ou sur le site Internet www.triumph.co.uk.

Charge utile	Tiger 900 Desert Edition
Charge utile maximale (conducteur, passager, bagages et accessoires)	231 kg

Moteur	Tiger 900 Desert Edition
Configuration du moteur	3 cylindres, 12 soupapes, double ACT
Disposition	Transversale, cylindres en ligne
Cylindrée	888 cm^3
Alésage x course	78,0 x 61,9 mm
Taux de compression	13,0:1
Numérotation des cylindres	De gauche à droite (nº 3 près de la chaîne de distribution)
Ordre d'allumage	Numéro 1 à gauche
Ordre d'allumage	1-3-2
Circuit de démarrage	Démarreur électrique

Lubrification	Tiger 900 Desert Edition
Circuit de lubrification	Lubrification sous pression, carter humide
Capacités d'huile moteur :	
Capacité d'huile (remplissage à sec)	3,65 litres
Capacité d'huile (après vidange, avec le filtre à huile)	3,15 litres
Capacité d'huile (après vidange, sans le filtre à huile)	2,95 litres

Circuit de refroidissement	Tiger 900 Desert Edition
Type de liquide de refroidissement	Liquide de refroidissement Triumph D2053 OAT (pré-mélangé)
Rapport de liquide de refroidissement	50/50 (pré-mélangé, fourni par Triumph)
Capacité du circuit de refroidissement	2,25 litres
Température d'ouverture du thermostat (nominale)	88°C +/- 2°C

Circuit d'alimentation	Tiger 900 Desert Edition
Circuit d'injection de carburant	Électronique, séquentiel
Type d'injecteur	Double jet, clapet commandé par solénoïde
Type de pompe à carburant	Électrique immergée
Pression de carburant (nominale)	3,5 bar

Carburant	Tiger 900 Desert Edition
Type de carburant	Sans plomb, 91 RON (U.S. 87 CLC/AKI)
Capacité du réservoir de carburant	20 litres
Témoin de bas niveau de carburant	2,8 litres

Allumage	Tiger 900 Desert Edition
Allumage	Numérique inductif
Limiteur de régime électronique	10 000 tr/min
Type de bougie	NGK CR9EK
Écartement des électrodes de bougies	0,7 mm +0,05/-0,1 mm

CARACTÉRISTIQUES

Boîte de vitesses	Tiger 900 Desert Edition
Type de boîte de vitesses	6 vitesses, prise constante
Type d'embrayage	Multidisque à bain d'huile à glissement contrôlé
Type de chaîne	Joint torique DID
Nombre de maillons	122
Longueur de chaîne (20 maillons)	319 mm
Rapport de transmission primaire	1,652:1 (76/46)
Rapport total de transmission	3,125:1 (50/16)
Rapports de démultiplication - 1er rapport	2,615:1 (34/13)
Rapports de démultiplication - 2e rapport	1,857:1 (39/21)
Rapports de démultiplication - 3e rapport	1,500:1 (36/24)
Rapports de démultiplication - 4e rapport	1,286:1 (27/21)
Rapports de démultiplication - 5e rapport	1,107:1 (31/28)
Rapports de démultiplication - 6e rapport	0,967:1 (29/30)

⚠ AVERTISSEMENT

Utiliser les pneus recommandés UNIQUEMENT dans les combinaisons répertoriées dans le sélecteur de pneus approuvé sur www.triumph.co.uk.

Ne pas mélanger des pneus de différents fabricants ou ni des pneus de spécifications différentes provenant d'un même fabricant.

L'utilisation/le mélange de pneus peut affecter la maniabilité, la stabilité, le freinage et les fonctions d'antipatinage (le cas échéant) de la moto.

Le non-respect des conseils ci-dessus peut entraîner une perte de contrôle de la moto susceptible de provoquer des blessures graves, voire mortelles.

Pneus double usage/neige et boue homologués
Une liste des pneus route et double usage/neige et boue homologués spécifiques à ces modèles est disponibles auprès des concessionnaires Triumph agréés ou sur le site Internet www.triumph.co.uk.

Pneus	Tiger 900 Desert Edition
Dimensions des pneus :	
Dimensions du pneu avant	90/90-21 54V
Dimensions du pneu arrière	150/70R17 69V
Pression des pneus (à froid) :	
Pression du pneu avant	2,35 bar
Pression du pneu arrière	2,9 bar

⚠ AVERTISSEMENT

Si la pression des pneus a été réduite pour la conduite tout-terrain, la stabilité sur route sera réduite.

Toujours gonfler les pneus aux pressions indiquées dans les tableaux des pressions des pneus pour la conduite routière.

La conduite de la moto avec des pneus incorrectement gonflés peut entraîner une perte de contrôle de la moto susceptible de provoquer des blessures graves, voire mortelles.

⚠ AVERTISSEMENT

L'utilisation de pneus double usage/neige et boue réduit la stabilité de la moto.

Toujours rouler à vitesses réduites avec une moto équipée de pneus double usage/neige et boue. La vitesse maximale autorisée est de 100 km/h. Cela est aussi rappelé sur un autocollant d'avertissement collé sur la moto.

La conduite de la moto au-delà de la vitesse maximale autorisée peut entraîner une perte de contrôle de la moto susceptible de provoquer des blessures graves, voire mortelles.

CARACTÉRISTIQUES

Équipement électrique	Tiger 900 Desert Edition
Type de batterie	YT12A-BS
Tension et capacité de la batterie	14 V, 34,1 A à 6 000 tr/min
Puissance nominale de l'alternateur	14 V, 34,1 A à 6 000 tr/min
Phare	LED
Feu arrière/feu stop	LED
Indicateurs de direction	LED
Feux antibrouillard (le cas échéant)	LED

Couples de serrage	Tiger 900 Desert Edition
Fixations de borne de batterie	4,5 Nm
Écrou de blocage de réglage de chaîne	15 Nm
Vis de carter de chaîne (supérieure)	9 Nm
Écrous de la bague de réglage du câble d'embrayage	3 Nm
Barres de protection du moteur	15 Nm
Écrou de blocage de rétroviseur	25 Nm
Filtre à huile	10 Nm
Écrou d'axe de roue arrière	110 Nm
Fixations inférieures du carénage de carter d'huile	6 Nm
Fixations gauches du carénage de carter d'huile	6 Nm
Bougies	12 Nm
Bouchon de carter d'huile	25 Nm

Liquides et lubrifiants	Tiger 900 Desert Edition
Roulements et pivots	Graisse Triumph Performance RG2 (NLGI 2)
Liquide de freins	Liquide de frein Triumph Performance DOT 4
Liquide de refroidissement	Liquide de refroidissement Triumph D2053 OAT (pré-mélangé)
Chaîne de transmission	Lubrifiant pour chaîne Triumph Performance
Huile moteur	Huile moteur synthétique ou semi-synthétique pour moto 10W/40 ou 10W/50, conforme aux spécifications API SN (ou supérieure) et JASO MA2. L'huile moteur entièrement synthétique Triumph Performance est recommandée

Page réservée

A

Accessoires, chargement et passagers 131
- Accessoires 131
- Charge 134
- Passagers 136
- Prise accessoires 134

Alertes 05
- Adressez-vous à Triumph 07
- Code QR 04
- Emplacement des étiquettes d'avertissement 20, 21
- Entretien 06
- Étiquettes d'avertissement 05
- Informations techniques Triumph 04
- Manuel du propriétaire 03
- Système d'insonorisation 06

Antipatinage (TC) 88

Assistance au changement de vitesses Triumph (TSA) 120

B

Batterie 197
- Charge 201
- Décharge 199
- Dépose 198
- Entretien 199
- Mise au rebut 199
- Pose 202
- Remisage 200

Béquilles 98
- Béquille centrale 99
- Béquille latérale 98

Bluetooth 67

C

Caractéristiques
- Allumage 241, 247, 253, 259, 265
- Boîte de vitesses 242, 248, 254, 260, 266
- Carburant 241, 247, 253, 259, 265
- Charge utile 240, 246, 252, 258, 264
- Circuit d'alimentation . 241, 247, 253, 259, 265
- Circuit de refroidissement 241, 247, 253, 259, 265
- Couples de serrage ... 244, 250, 256, 262, 268
- Équipement électrique 244, 250, 256, 262, 268
- Liquides et lubrifiants 245, 251, 257, 263, 269
- Lubrification 240, 246, 252, 258, 264
- Moteur 240, 246, 252, 258, 264
- Pneus 243, 249, 255, 261, 267
- Tiger 900 Alpine Edition 252
- Tiger 900 Desert Edition 264
- Tiger 900 GT 240
- Tiger 900 GT Pro 246
- Tiger 900 Rally Pro 258

Carburant
- Informations d'état 66
- Qualité du carburant 94
- Ravitaillement 96
- Remplissage du réservoir de carburant ... 97

Carénage de carter d'huile
- Dépose 147
- Pose 148

Chaîne de transmission 161
- Contrôle de la flèche 162
- Contrôle de l'usure 165
- Contrôle de l'usure des pignons 166
- Inspection des dommages 164
- Lubrification 161
- Réglage de la flèche 162

Circuit de refroidissement 154
- Changement du liquide de refroidissement 157
- Contrôle du niveau de liquide de refroidissement 155
- Correction du niveau de liquide de refroidissement 156
- Inhibiteurs de corrosion 154
- Radiateur et flexibles 157

Commande d'accélérateur 158
Inspection 158
Utilisation des freins 72
Commutateurs au guidon côté droit
Bouton ACCUEIL 75
Bouton de démarreur 76
Feux de détresse 76
Interrupteur d'arrêt du moteur 75
Commutateurs au guidon côté gauche
Bouton d'avertisseur sonore 78
Bouton du faisceau de route 79
Bouton MODE 78
Commutateur de feux antibrouillard 79
Commutateur de poignées chauffantes ... 79
Commutateur de selle chauffante 80
Commutateur d'indicateurs de direction . 78
Manette 78
Conduite à grande vitesse 129
Contrôles
Antidémarrage 74
Clé de contact 74
Commande d'accélérateur 71
Commutateur d'allumage/Verrou de direction 72
Commutateurs au guidon côté droit 75
Commutateurs au guidon côté gauche 76
Dispositif de réglage du levier d'embrayage 82
Réglage du levier de frein 81

E

Éclairage 207
Éclairage de plaque d'immatriculation 210
Feu arrière 210
Feux antibrouillard 210
Indicateurs de direction 210
Phare(s) 207
Réglage des phares 209
Éclairage de plaque d'immatriculation 210
Embrayage 159
Inspection 159
Réglage 159
Entretien
Entretien périodique 142
Entretien périodique
Élimination des fluides usagés 143
Tableau d'entretien périodique 144
Examen de la fourche avant 180

F

Feu arrière 210
Feux antibrouillard 210
Feux de jour (DRL) automatiques 35, 77
Freins 167
ABS de virage optimisé (OCABS) 126
Ajustement du niveau de liquide de frein arrière 173
Contacteurs de feu 174
Contrôle de l'usure des freins 168
Contrôle du liquide de frein arrière 173
Contrôle du liquide de frein avant 171
Freinage 121
Liquide pour disque de frein 170
Rattrapage de l'usure des plaquettes de freins 168
Réglage du niveau de liquide de frein avant 171
Rodage des disques et/ou des plaquettes de freins neufs 167
Système de freinage antiblocage (ABS) ... 125
Fusibles 204
Identification 204

H

Huile moteur 147
Changement de l'huile et du filtre à huile 151
Contrôle du niveau d'huile 150
Spécification et qualité 153

I

Identification des pièces 22, 23, 24, 25
Vue de la position du conducteur 26
Indicateurs d'angle d'inclinaison 189
Indicateurs de direction 210
Instruments
Jauge de carburant 41

M

Modes de conduite
Configuration 48, 49, 50
Moteur
Arrêt du moteur 116
Démarrage du moteur 117
Mise en route 118

N

Nettoyage
Après le lavage 214
Chrome et acier inox 216
Échappement 217
Éléments en aluminium - non laqués ou peints 215
Entretien de la selle 218
Entretien du cuir 219
Fréquence de nettoyage 212
Lavage 214
Mousson 220
Pare-brise 219
Peinture brillante 215
Peinture mate 215
Pièces chromées noires 216
Précautions particulières 213
Préparation au nettoyage 212
Nettoyage et remisage 212
Numéros de série
Numéro de série du moteur 27
Numéro d'identification du véhicule 27

O

Off-road (tout-terrain)
Utilisation tout-terrain 07

P

Pare-brise 107
Nettoyage 219
Réglage 107
Phare(s) 207
Condensation 208
Feux de jour (DRL) 210
Réglage 209
Remplacement 210
Phares
Remplacement d'un ou plusieurs phare(s) 210

Pneus 190, 281
Pressions de gonflage des pneus 191
Profondeur minimale des dessins de bande de roulement 193
Remplacement 93, 194
Type de pneu 190
Usure des pneus 192
Prise électrique pour accessoires 110
Prise USB 109

R

Régulateur de vitesse 84
Activation 84
Ajustement de la vitesse programmée 85
Contacteur de réglage du régulateur de vitesse 77
Désactivation 86
Rétablissement de la vitesse programmée 86
Remisage
Préparation après remisage 223
Préparation au remisage 222
Rétroviseurs 174
Réglage du rétroviseur 175
Rodage 111
Roulements de direction
Inspection 176
Roulements de direction/roues 176
Roulements de roue
Inspection 178

S

Sécurité
Casque et vêtements 12
Conduite 14
Contrôles de sécurité quotidiens 112
Entretien et équipement 13
Guidon et repose-pieds 16
La moto 09
Pièces et accessoires 18
Stationnement 14
Vapeurs de carburant et gaz d'échappement 11
Selles
Dépose des selles 101
Entretien de la selle 100, 218
Pose des selles 103
Réglage de hauteur de la selle conducteur 104
Remisage 106
Selle chauffante du conducteur 105
Selle chauffante passager 105
Selles chauffantes (le cas échéant) 105
Verrou de selle 100
Selles chauffantes
Commutateur de selle chauffante 80
Stationnement 128
Suspension 179
Réglages de suspension 181
Suspension arrière
Réglage de la détente 188
Réglage de précharge du ressort 187
Suspension avant
Réglage de la détente 186, 187
Réglage de l'amortissement de compression 185, 186
Réglage de précharge du ressort 185
Système de contrôle de la pression des pneus (TPMS) 91
Numéro de série du capteur 93
Piles des capteurs 93
Pneus de rechange 93
Pression de gonflage 92
Pressions de gonflage des pneus 192
Témoin de pression des pneus 36
Système de freinage antiblocage (ABS)

ABS de virage optimisé (OCABS)..... 126
Témoin 33, 125

T

Tableau de bord
Affichage de position de boîte de vitesses 43
Aides à la conduite..... 59
Alertes 62
Amortissement..... 61
Assistance au changement de vitesses Triumph (TSA)..... 64
Bluetooth 67
Clignotants..... 64
Compte-tours..... 40
Compteur de vitesse 39
Date et heure..... 57
Disposition de l'écran de tableau de bord 30
Entretien 62
État du carburant..... 66
Indicateur de changement de vitesse 57
Langue..... 55
Liquide de refroidissement..... 61
Luminosité 54
Menu Affichage 54
Menu Moto..... 59
Menu principal 53
Menu Voyage..... 65
Messages d'avertissement et d'information 37
Messages d'information 62
Modes de conduite 44, 63
Navigation dans l'écran..... 43
Nom du coureur 58
Odometer (Totalisateur)..... 40
Paramètres du trajet 66
Précharge 60
Réglages..... 62
Retour paramètres usine..... 64
Sélection du mode de conduite 46
Système de contrôle de la pression des pneus (TPMS)..... 60
TC (antipatinage) 63
Témoins..... 31
Température d'air ambiant 42

Thème 55
Thermomètre de liquide de refroidissement 41
Totalisateurs partiels 65
Unités 56
TC (antipatinage)
Antipatinage de virage optimisé 89
Réglages 90
Témoins
Feux de détresse 35
Feux de jour automatiques 35, 77
Témoin d'anomalie (MIL) du système de gestion du moteur 31
Témoin d'antidémarrage/alarme 32
Témoin d'antipatinage (TC) 34
Témoin d'antipatinage (TC) désactivé 34
Témoin de bas niveau de carburant 36
Témoin de basse pression d'huile 32
Témoin de faisceau de route 35
Témoin d'indicateur de direction 35
Totalisateurs partiels 65
Paramètres du trajet 66

V

Vitesses
Affichage de l'indicateur de changement de vitesse 57
Assistance au changement de vitesses Triumph (TSA) 120
Changements de vitesses 119
Vue de la position du conducteur 26

Page réservée

INFORMATIONS D'HOMOLOGATION

Cette section contient les informations d'homologation qui doivent être incluses dans ce manuel du propriétaire.

Directive européenne 2014/53 relative aux équipements radioélectriques

Les motos Triumph sont équipées d'une gamme d'équipements radioélectriques. Ces équipements radioélectriques doivent être conformes à la directive européenne 2014/53/UE relative aux équipements radioélectriques. Le texte complet de la déclaration de conformité européenne de chaque équipement radioélectrique est disponible à l'adresse suivante :

www.triumphmotorcycles.co.uk/public-content/triumph-radio-device-approvals

Le tableau ci-dessous indique les fréquences et les niveaux de puissance des équipements radioélectriques conformes à la directive européenne 2014/53/UE. Le tableau montre tous les équipements radioélectriques utilisés sur la gamme de motos Triumph. Seuls certains équipements radioélectriques du tableau sont applicables à des motos spécifiques.

Équipement radioélectrique	Gamme de fréquence	Niveau de puissance d'émission maximum	Fabricant
Unité de commande de châssis	Bandes de réception : 433,92 MHz, 134,2 kHz Récepteur de catégorie 2 Bandes d'émission : 134,2 kHz Antenne à bobine inductive fixe à émetteur de catégorie 1	287 nW ERP	Pektron Alfreton Road, Derby, DE21 4AP R.-U.
Calculateur sans clé	Bandes de réception : 433,92 MHz, 134,2 kHz Récepteur de catégorie 2 Bandes d'émission : 134,2 kHz Antenne à bobine inductive fixe à émetteur de catégorie 1	6,28 uW ERP	
Calculateur sans clé 2	Bandes de réception : 433,92 MHz, 134,2 kHz Récepteur de catégorie 2 Bandes d'émission : 134,2 kHz Antennes à bobine inductive fixe à émetteur de catégorie 1	3,01 uW ERP	

Équipement radioélectrique	Gamme de fréquence	Niveau de puissance d'émission maximum	Fabricant
Porte-clés du système sans clé	Bandes de réception : 134,2 kHz Récepteur de catégorie 2 Bandes d'émission : 433,92 MHz, 134,2 kHz Catégorie : Type d'antenne N/A, antenne fixe (PCB)	0,019 mW ERP	Pektron Alfreton Road, Derby, DE21 4AP R.-U.
Antidémarrage (motos avec système à clé)	Bandes de réception : 433,92 MHz, 125 kHz Bandes d'émission : 120,9 kHz à 131,3 kHz	5 dBµA/m @ 10 m	Technologie LDL Parc Technologique du Canal, 3 rue Giotto, 31520 Ramonville Saint-Agne, France
Système de contrôle de la pression des pneus (TPMS)	Bandes de réception : Aucun Bandes d'émission : 433,97 MHz à 433,87 MHz	0,063 mW	
ECU du système d'alarme accessoire Triumph	Bandes de réception : 433,92 MHz Bandes d'émission : Aucune	Sans objet	Scorpion Automotive Ltd Drumhead Road, Chorley North Business Park, Chorley, PR6 7DE R.-U.
Télécommande/porte-clés du système d'alarme accessoire Triumph	Bandes de réception : Aucun Bandes d'émission : 433,92 MHz	10 mW ERP	
ECU du système d'alarme pour accessoires - Triumph Protect+	Bandes de réception : 433,92 MHz Bandes d'émission : Aucune	Sans objet	
Télécommande/porte-clés du système d'alarme accessoire Triumph Protect+	Bandes de réception : Aucun Bandes d'émission : 433,92 MHz	1 mW ERP	
Tableau de bord	Bandes de réception et d'émission : 2 402 MHz à 2 483,5 MHz	7,4 dBm	MTA SpA Viale dell'Industria, 12 26845 Codogno (LO) Italie
Dispositif de connectivité My Triumph	Bandes de réception et d'émission : 2 402 MHz à 2480 MHz	100 mW	C.O.B.O. S.p.A. via Tito Speri 10 25024 Leno (BS) Italie

INFORMATIONS D'HOMOLOGATION

Équipement radioélectrique	Gamme de fréquence	Niveau de puissance d'émission maximum	Fabricant
Radar d'angle mort	Bandes de réception et d'émission : 24,05 à 24,25 GHz	PIRE de crête de 100 mW (20 dBm)	ADC Automotive Distance Control Systems GmbH Peter-Dornier-Strasse 10, 88131 Lindau, Allemagne

Déclaration européenne concernant les dispositifs de l'équipement radio

Le fonctionnement des dispositifs électriques montés sur cette moto est soumis aux deux conditions suivantes :

- Ce dispositif ne doit pas causer d'interférences nuisibles.
- Ce dispositif doit accepter toutes interférences reçues, y compris celles qui peuvent causer un fonctionnement indésirable.

Des changements ou modifications au dispositif pourraient annuler l'autorisation de l'utilisateur à exploiter l'équipement.

Représentant au sein de l'Union européenne

Adresse

Triumph Motocicletas España, S.L.

C/Cabo Rufino Lazaro

14 - E

28232 - Las Rozas De Madrid

Espagne

Homologation canadienne

L'émetteur/récepteur exempt de licence contenu dans le présent appareil est conforme aux CNR d'Innovation, Sciences et Développement économique Canada applicables aux appareils radio exempts de licence.

L'exploitation est autorisée aux deux conditions suivantes:

1. L'appareil ne doit pas produire de brouillage;

2. L'appareil doit accepter tout brouillage radioélectrique subi, même si le brouillage est susceptible d'en compromettre le fonctionnement.

Informations sur l'exposition aux rayonnements radio fréquences:

Cet équipement est conforme aux limites d'exposition aux rayonnements définies pour un environnement non contrôlé. Cet équipement doit être installé et utilisé avec un minimum de 20 cm de distance entre la source de rayonnement et votre corps.

Pneus

En référence au Pneumatic Tyres and Tubes for Automotive Vehicles (Quality Control) Order, 2009, (Décret de 2009 relatif aux pneumatiques et chambres à air pour véhicules automobiles - Contrôle de la qualité), Cl. No. 3 (c), M/s. Triumph Motorcycles Ltd. déclare que les pneus équipant cette motocyclette répondent aux exigences de IS 15627: 2005 et sont conformes aux exigences des Central Motor Vehicle Rules (CMVR) (réglementations centrales applicables aux véhicules automobiles), 1989.