TRIUMPH

Speed 400, Scrambler 400 X, Scrambler 400 XC, Thruxton 400 et Tracker 400

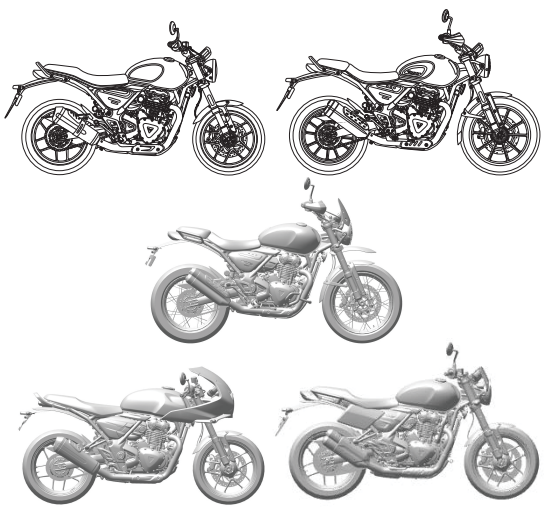

Ce manuel contient des informations sur la/les moto(s) Triumph Speed 400, Scrambler 400 X, Scrambler 400 XC, Thruxton 400 et Tracker 400. Rangez toujours ce Manuel du propriétaire avec la moto et consultez-le chaque fois que vous avez besoin d'informations.

Toutes les informations contenues dans cette publication sont basées sur les informations les plus récentes disponibles à la date d'impression. Triumph se réserve le droit d'apporter des changements à tout moment sans préavis et sans obligation.

Reproduction totale ou partielle interdite sans l'autorisation écrite de Triumph Motorcycles Limited.

© Copyright 12.2025 Triumph Motorcycles Limited, Hinckley, Leicestershire, Angleterre.

Publication numéro 3850838-FR édition 1

SOMMAIRE

Ce manuel se compose de plusieurs sections. La table des matières ci-dessous vous aidera à trouver le début de chaque section où, dans le cas des sections principales, une nouvelle table des matières vous aidera à trouver le sujet spécifique que vous recherchez.

03 AVANT-PROPOS

09 SÉCURITÉ D'ABORD

20 ÉTIQUETTES D'AVERTISSEMENT

22 IDENTIFICATION DES PIÈCES

35 NUMÉROS DE SÉRIE

37 TABLEAU DE BORD

57 INFORMATIONS GÉNÉRALES

95 CONDUITE DE LA MOTO

107 ACCESSOIRES, CHARGEMENT ET PASSAGERS

113 ENTRETIEN ET RÉGLAGE

187 NETTOYAGE ET REMISAGE

201 GARANTIE

215 CARACTÉRISTIQUES

245 INDEX

250 INFORMATIONS D'HOMOLOGATION

Manuel du propriétaire

⚠ AVERTISSEMENT

Ce Manuel du propriétaire ou le Guide de démarrage rapide (si fourni avec la moto), ainsi que tous les autres documents fournis avec votre moto, doivent être considérés comme faisant partie intégrante de votre moto et doivent rester avec elle, même si vous la vendez par la suite.

Tous les conducteurs doivent lire ce Manuel du propriétaire, le Guide de démarrage rapide et tous les autres documents fournis avec votre moto avant de la conduire, afin de se familiariser parfaitement avec l'utilisation correcte des commandes de la moto, ses possibilités et ses limitations.

Ne pas prêter cette moto à d'autres personnes car sa conduite sans bien en connaître les commandes, les caractéristiques, les possibilités et les limitations peut entraîner une perte de contrôle de la moto susceptible de provoquer des blessures graves, voire mortelles.

Merci d'avoir choisi une moto Triumph. Cette moto est le produit de l'utilisation par Triumph de techniques éprouvées, d'essais exhaustifs, et d'efforts continus pour atteindre une fiabilité, une sécurité et des performances de tout premier ordre.

Lire ce Manuel du propriétaire avant de conduire la moto pour se familiariser avec le fonctionnement correct des commandes de votre moto, ses caractéristiques, ses possibilités et ses limitations.

Ce manuel comprend des conseils de sécurité de conduite, mais ne contient pas toutes les techniques et compétences nécessaires pour conduire une moto en toute sécurité.

Triumph conseille vivement à tous les conducteurs de suivre la formation nécessaire pour être en mesure de conduire cette moto en toute sécurité.

La dernière version du présent Manuel du propriétaire contenant toutes les modifications est disponible auprès des concessionnaires et en ligne, sur www.triumphtechnicalinformation.com/handbooks dans les langues suivantes :

- English
- Anglais États-Unis
- Arabe
- Chinois
- Néerlandais
- Français
- Allemand
- Italien
- Japonais
- Portugais (Brésil)
- Espagnol
- Suédois
- Thaï
- Finnois, polonais, portugais et slovaque (disponible uniquement en ligne sur www.triumphtechnicalinformation.com/handbooks).

Les langues disponibles pour ce Manuel du propriétaire dépendent du modèle de moto et du pays.

Code QR

Pour télécharger le Manuel du propriétaire,

saisir l'adresse ci-dessous dans un navigateur Web :

www.triumphtechnicalinformation.com/handbooks

OU ;

scanner le code QR à l'aide d'un smartphone ou d'une tablette :

Ce code QR figure également sur un autocollant apposé sur la moto, soit sous la selle, soit derrière le flanc.

Après avoir saisi l'adresse Web ou scanné le code QR, le navigateur ouvre une page Web où permettant de sélectionner et de télécharger le Manuel du propriétaire.

Nous recommandons de télécharger et de conserver une copie du manuel du propriétaire pour une utilisation hors ligne. Comme les informations contenues dans le manuel peuvent changer, nous recommandons de le télécharger et de le remplacer régulièrement pour vous assurer qu'il est à jour.

Informations techniques Triumph

Les procédures de maintenance qui nécessitent des connaissances particulières ou des outils spéciaux sont décrites dans le Manuel d'entretien disponible sur www.triumphtechnicalinformation.com.

OU ;

scanner le code QR à l'aide d'un smartphone ou d'une tablette :

L'inscription est obligatoire pour accéder au site.

Danger, Avertissement, Attention et Note

Les informations particulièrement importantes sont présentées sous la forme suivante :

⚠ DANGER

Ce symbole de danger attire l'attention sur des instructions ou procédures qui doivent être respectées scrupuleusement pour éviter des blessures graves, voire mortelles.

⚠ AVERTISSEMENT

Ce symbole d'avertissement attire l'attention sur des instructions ou procédures qui doivent être respectées scrupuleusement pour éviter des blessures graves, voire mortelles.

⚠ ATTENTION

Ce symbole de mise en garde attire l'attention sur des instructions ou procédures qui doivent être observées strictement pour éviter des blessures légères à modérées.

AVIS

Ce symbole de note attire l'attention sur des points d'un intérêt particulier pour l'efficacité et la commodité d'une opération.

Étiquettes d'avertissement



À certains emplacements sur la moto, le symbole ci-dessus est affiché. Ce symbole signifie ATTENTION : CONSULTER LE MANUEL et est suivi d'une représentation graphique du sujet concerné et/ou d'un texte.

Ne jamais essayer de conduire la moto ou d'effectuer des réglages sans se reporter aux instructions appropriées contenues dans ce manuel.

Pour connaître l'emplacement de toutes les étiquettes affichant ce symbole, se reporter à la section intitulée Emplacement des étiquettes d'avertissement de ce Manuel du propriétaire. Lorsque c'est nécessaire, ce symbole apparaît aussi sur les pages contenant les informations appropriées.

Entretien

Pour assurer une longue vie sûre et sans problèmes à votre moto, ne confiez son entretien qu'à une personne compétente possédant des connaissances spécialisées et affichant une compréhension technique des motos, comme un concessionnaire Triumph agréé.

Un concessionnaire Triumph agréé possède les connaissances, l'équipement et la compétence nécessaires pour entretenir correctement votre moto Triumph.

Pour trouver votre concessionnaire Triumph agréé le plus proche, visitez le site Triumph à www.triumphmotorcycles.co.uk/dealers ou téléphonez au distributeur agréé de votre pays. Leur adresse figure dans le Carnet d'entretien qui accompagne ce manuel.

Système antibruit

Il est interdit de modifier le système antibruit de la moto.

Les propriétaires sont avisés que la loi peut interdire :

- À quiconque de déposer ou de rendre inopérant, sauf à des fins d'entretien, de réparation ou de remplacement, tout dispositif ou élément de la conception incorporé dans un véhicule neuf dans le but de réduire le bruit, avant sa vente ou sa livraison à l'acheteur final ou pendant son utilisation, et
- D'utiliser le véhicule après qu'un tel dispositif ou élément de la conception a été déposé ou mis hors service par quiconque.

Parmi les actes d'altération présumés figurent les actes énumérés ci-dessous :

- Dépose ou perforation du silencieux, des déflecteurs, des collecteurs ou de tout autre composant servant au transport des gaz d'échappement.
- Dépose ou perforation de toute partie du système d'admission.
- Absence de maintenance adéquate.
- Remplacement de toute pièce mobile du véhicule, ou de toute pièce du système d'échappement ou d'admission, par une pièce autre que celle spécifiée par le fabricant.

Déplacement de la moto

Les règles et réglementations varient selon les pays. Par conséquent, lorsque vous changez de pays et déplacez votre moto Triumph, il est de votre responsabilité de vous assurer que la moto est conforme aux règles et réglementations locales.

Adressez-vous à Triumph

Notre relation avec vous ne s'arrête pas à l'achat de votre Triumph. Vos observations sur l'achat et votre expérience de propriétaire sont très importantes pour nous aider à développer nos produits et nos services à votre intention.

Veuillez nous aider en veillant à ce que votre concessionnaire Triumph agréé ait votre adresse e-mail et l'enregistre chez nous. Vous recevrez alors à votre adresse e-mail une invitation à prendre part à une enquête en ligne sur la satisfaction des clients, où vous pourrez nous faire part de vos observations.

Votre équipe Triumph.

Utilisation tout-terrain

Scrambler 400 X et Scrambler 400 XC uniquement

Cette moto est conçue pour une utilisation routière et tout-terrain légère. L'utilisation tout-terrain légère comprend les routes pavées, sales ou en gravier, mais pas les courses de motocross, toutes les compétitions tout-terrain (telles que les courses de motocross ou d'enduro), ou du tout-terrain avec un passager.

L'utilisation tout-terrain légère n'inclut pas les sauts ou de passer sur des obstacles. Ne pas essayer de sauter sur des bosses ou par-dessus des obstacles. Ne pas essayer de passer sur des obstacles.

Page réservée

La moto

Speed 400, Thruxton 400 et Tracker 400

⚠ AVERTISSEMENT

Cette moto est prévue pour l'utilisation routière uniquement.

Ne pas conduire cette moto hors route.

Une utilisation hors route peut entraîner une perte de contrôle de la moto susceptible de provoquer des blessures graves, voire mortelles.

Scrambler 400 X et Scrambler 400 XC

⚠ AVERTISSEMENT

Cette moto est conçue pour une utilisation routière et tout-terrain légère. L'utilisation tout-terrain légère comprend les routes pavées, sales ou en gravier, mais pas les courses de motocross, toutes les compétitions tout-terrain (telles que les courses de motocross ou d'enduro), ou du tout-terrain avec un passager.

L'utilisation tout-terrain légère n'inclut pas les sauts ou de passer sur des obstacles. Ne pas essayer de sauter sur des bosses ou par-dessus des obstacles. Ne pas essayer de passer sur des obstacles.

Une utilisation hors route extrême peut entraîner une perte de contrôle de la moto susceptible de provoquer des blessures graves, voire mortelles.

Tous modèles

⚠ AVERTISSEMENT

Cette moto est prévue pour être utilisée comme un véhicule à deux roues capable de transporter un conducteur seul ou un conducteur et un passager (sous réserve que la moto soit équipée d'une selle et de repose-pieds pour passager).

Le poids total du conducteur et du passager, des accessoires et des bagages éventuels ne doit pas dépasser la charge limite maximale indiquée dans la section Spécifications.

Le non-respect des conseils ci-dessus peut entraîner une perte de contrôle de la moto susceptible de provoquer des blessures graves, voire mortelles.

⚠ AVERTISSEMENT

La moto est équipée d'un convertisseur catalytique. Tout comme le système d'échappement, il atteint une température très élevée pendant le fonctionnement du moteur.

Éviter tout contact des matériaux inflammables comme l'herbe, le foin, la paille, les feuilles, les vêtements et les bagages avec toute pièce du système d'échappement ou le convertisseur catalytique, car ils risqueraient de s'enflammer.

Toujours veiller à ce que des matériaux inflammables n'entrent pas en contact avec le système d'échappement ou le convertisseur catalytique.

Le non-respect des conseils ci-dessus peut entraîner un risque d'incendie susceptible de provoquer des blessures graves, voire mortelles.

⚠ AVERTISSEMENT

Cette moto n'est pas prévue pour tracter une remorque ni pour être équipée d'un side-car.

L'installation d'un side-car ou d'une remorque peut affecter la maniabilité, la stabilité ou d'autres aspects du fonctionnement de la moto.

Le non-respect des conseils ci-dessus peut entraîner une perte de contrôle de la moto susceptible de provoquer des blessures graves, voire mortelles.

Scrambler 400 XC uniquement

⚠ AVERTISSEMENT

Le fait de conduire la moto hors route peut entraîner un relâchement des rayons des roues.

Veiller à contrôler les rayons avant et après la conduite de la moto hors route. Contacter une personne compétente possédant des connaissances spécialisées et affichant une compréhension technique des motos, comme un concessionnaire Triumph agréé.

Des rayons desserrés peuvent affecter la maniabilité et la stabilité, ce qui peut entraîner une perte de contrôle de la moto susceptible de provoquer des blessures graves, voire mortelles.

⚠ AVERTISSEMENT

Vérifier régulièrement que les jantes et les rayons ne sont ni usés ni endommagés.

Vérifier la tension des rayons aux intervalles indiqués dans le programme d'entretien. Contacter une personne compétente possédant des connaissances spécialisées et affichant une compréhension technique des motos, comme un concessionnaire Triumph agréé, pour serrer les rayons desserrés, le cas échéant.

Des rayons mal serrés peuvent affecter la maniabilité et la stabilité, ce qui peut entraîner une perte de contrôle de la moto susceptible de provoquer des blessures graves, voire mortelles.

Tous modèles

AVIS

Le fait de conduire la moto dans des conditions extrêmes telles que sur des routes mouillées et boueuses, sur des terrains accidentés ou dans des environnements poussiéreux et humides, peut entraîner une usure et des dommages supérieurs à la moyenne au niveau de certains composants.

Par conséquent, l'entretien et le remplacement des composants usés ou endommagés peuvent être nécessaires avant que l'entretien périodique ne soit atteint.

Il est important d'inspecter la moto après une utilisation dans des conditions extrêmes et d'entretenir ou de remplacer tous les composants usés ou endommagés.

Vapeurs de carburant et gaz d'échappement

⚠ DANGER

Ne mettez jamais le moteur en marche ou ne le laissez jamais tourner dans un endroit fermé.

Faire toujours fonctionner la moto en plein air ou dans une pièce avec la ventilation adéquate.

Les gaz d'échappement sont toxiques et peuvent entraîner une perte de conscience et la mort en très peu de temps.

⚠ AVERTISSEMENT

L'ESSENCE EST EXTRÊMEMENT INFLAMMABLE :

- Toujours arrêter le moteur pour faire le plein d'essence.

- Rester attentif et vigilant pendant le ravitaillement.

- Ne pas ravitailler ni ouvrir le bouchon de réservoir de carburant en fumant ou à proximité d'une flamme nue.

- Veiller à ne pas répandre d'essence sur le moteur, les tuyaux d'échappement ou les silencieux pendant le ravitaillement.

- En cas d'ingestion ou d'inhalation d'essence ou si elle a pénétré dans les yeux, consulter immédiatement un médecin.

- En présence d'essence sur la peau, se laver immédiatement à l'eau savonneuse et enlever immédiatement les vêtements contaminés par l'essence.

- Le contact avec de l'essence peut causer des brûlures et d'autres troubles cutanés graves.

Le non-respect des conseils ci-dessus peut entraîner des blessures graves, voire mortelles.

Casque et vêtements



⚠ DANGER

Un casque est l'un des équipements les plus importants pour un motocycliste, car il le protège contre les blessures à la tête. Le casque du conducteur et celui du passager doivent être choisis avec soin et doivent s'adapter confortablement et fermement à la tête du conducteur et à celle du passager. Un casque de couleur vive rend les motocyclistes beaucoup plus visibles pour les autres conducteurs.

Un casque ouvert au visage offre une certaine protection dans un accident, mais un casque complètement fermé en offre davantage.

Toujours porter une visière ou des lunettes homologuées pour une bonne visibilité et se protéger les yeux.

Le non-respect des conseils ci-dessus entraînera des blessures graves, voire mortelles.

⚠ AVERTISSEMENT

Le conducteur de la moto et son passager (sur les modèles permettant d'embarquer un passager) doivent tous deux porter des vêtements appropriés, y compris un casque de moto, des lunettes de protection, des gants, des bottes, un pantalon (bien ajusté autour des genoux et des chevilles) et une veste de couleur vive.

En cas d'utilisation tout-terrain (sur les modèles adaptés à une utilisation tout-terrain), le pilote doit toujours porter des vêtements appropriés, y compris un pantalon et des bottes.

Des vêtements de couleur vive rendent les motocyclistes beaucoup plus visibles pour les autres conducteurs.

Même si une protection totale n'est pas possible, le port des vêtements de protection peut réduire les risques de blessures graves, voire mortelles.

Entretien et équipement

⚠ AVERTISSEMENT

En cas de doute quant au fonctionnement correct ou sûr de cette moto, contacter une personne compétente possédant des connaissances spécialisées et affichant une compréhension technique des motos, comme un concessionnaire Triumph agréé.

L'utilisation d'une moto présentant un dysfonctionnement peut aggraver la défaillance et compromettre la sécurité.

La poursuite de l'utilisation malgré de mauvaises performances de la moto peut affecter la maniabilité, la stabilité ou d'autres aspects du fonctionnement de la moto, entraînant une perte de contrôle de la moto entraînant une perte de contrôle de la moto susceptible de provoquer des blessures graves, voire mortelles.

⚠ AVERTISSEMENT

Vérifier que tout l'équipement exigé par la loi est en place et fonctionne correctement.

La dépose ou la modification des feux, silencieux, systèmes antipollution ou antibruit de la moto peut constituer une infraction à la loi.

Une modification incorrecte ou erronée peut affecter la maniabilité, la stabilité ou tout autre aspect du fonctionnement de la moto, entraînant une perte de contrôle de la moto susceptible de provoquer des blessures graves, voire mortelles.

⚠ AVERTISSEMENT

Si la moto a subi un accident, une collision ou une chute, elle doit faire l'objet d'un examen et d'une réparation.

Les inspections et les réparations doivent être effectuées par une personne compétente possédant des connaissances spécialisées et une compréhension technique des motos, comme un concessionnaire Triumph agréé.

Tout accident peut causer des dégâts sur la moto qui, s'ils ne sont pas réparés correctement, risquent d'occasionner un autre accident pouvant entraîner des blessures graves, voire mortelles.

Stationnement

⚠ AVERTISSEMENT

Coupez toujours le moteur et retirez la clé de contact avant de laisser la moto sans surveillance. En retirant la clé, vous réduisez le risque d'utilisation de la moto par des personnes sans autorisation ou sans formation.

En laissant la moto en stationnement, rappelez-vous toujours ce qui suit :

- Engagez la première vitesse pour contribuer à empêcher la moto de rouler et de tomber de la béquille.

- Le moteur, le radiateur, le système d'échappement, le combiné de suspension arrière et les freins sont chauds après la conduite. NE garez PAS la moto à un endroit où des piétons, des animaux et/ou des enfants sont susceptibles de la toucher.

- Ne la garez pas sur terrain meuble ou sur une surface fortement inclinée. La moto risque de basculer si elle est garée dans ces conditions.

Pour plus de détails, se reporter à la section Conduite de la moto du présent Manuel du propriétaire.

Le non-respect des conseils ci-dessus peut entraîner des blessures graves, voire mortelles ou des dommages matériels.

Conduite

⚠ DANGER

Ne jamais conduire la moto lorsque l'on est fatigué ou sous l'influence de l'alcool ou d'autres drogues.

La loi interdit la conduite sous l'influence de l'alcool ou d'autres drogues.

Le fait de conduire en étant fatigué ou sous l'influence de l'alcool ou d'autres drogues réduit la capacité du conducteur à garder le contrôle, ce qui peut une perte de contrôle de la moto et provoquer des blessures graves, voire mortelles.

⚠ AVERTISSEMENT

Tous les conducteurs doivent être titulaires d'un permis de conduire une moto.

La conduite de la moto sans permis est illégale et peut entraîner des poursuites.

L'utilisation de la moto sans formation formelle aux techniques de conduite correctes nécessaires à l'obtention d'un permis est dangereuse.

Le non-respect des conseils ci-dessus peut entraîner une perte de contrôle de la moto susceptible de provoquer des blessures graves, voire mortelles.

⚠ AVERTISSEMENT

Toujours conduire attentivement et porter l'équipement protecteur mentionné par ailleurs dans cette section Sécurité d'abord.

Ne pas oublier que, dans un accident, une moto n'offre pas la même protection contre les chocs qu'une voiture.

Le non-respect des conseils ci-dessus peut entraîner des blessures graves, voire mortelles.

⚠ AVERTISSEMENT

Cette moto doit être conduite dans le respect des limitations de vitesse en vigueur sur la route utilisée.

La conduite d'une moto à grande vitesse peut être dangereuse car le temps de réaction à un danger diminue considérablement avec l'augmentation de la vitesse.

Toujours réduire la vitesse dans les conditions de conduite pouvant être dangereuses, comme en cas de mauvais temps ou de circulation dense.

Le non-respect des conseils ci-dessus peut entraîner une perte de contrôle de la moto susceptible de provoquer des blessures graves, voire mortelles.

⚠ AVERTISSEMENT

Observer continuellement les changements de revêtement, de trafic et de vent et y adapter sa conduite. Tous les véhicules à deux roues sont soumis à des forces externes susceptibles d'affecter la maniabilité, la stabilité ou d'autres aspects de leur fonctionnement.

Ces forces sont notamment les suivantes :

- Turbulences causées par les autres véhicules

- Nids de poule, chaussées déformées ou endommagées

- Mauvais temps

- Erreur de conduite.

Toujours conduire la moto à vitesse modérée et en évitant la circulation dense jusqu'à être familiarisé avec son comportement et sa conduite. Ne jamais dépasser les limitations de vitesse.

Le non-respect des conseils ci-dessus peut entraîner une perte de contrôle de la moto susceptible de provoquer des blessures graves, voire mortelles.

Tremblement/Louvoiement

Le louvoiement est une oscillation relativement lente de l'arrière de la moto, alors que le tremblement se traduit par des secousses rapides et assez sensibles au niveau du guidon. Ces phénomènes sont assez similaires pais associés à différents problèmes de stabilité généralement dus à une répartition incorrecte des charges ou à un problème d'ordre mécanique, comme des roulements usés ou détendus, ou des pneus sous-gonflés ou usés.

Vous devez réagir de la même façon si l'un ou l'autre de ces phénomènes se produit. Maintenez fermement le guidon sans pour autant bloquer vos bras ou lutter contre les mouvements de la direction. Relâchez doucement l'accélérateur afin de ralentir progressivement. Ne freinez pas et n'accélérez pas pour tenter d'éliminer le tremblement ou le louvoiement. Dans certains cas, il peut être conseillé de vous pencher sur le réservoir de carburant afin de transférer le poids sur l'avant.

Copyright © 2005 Motorcycle Safety Foundation. Tous droits réservés. Utilisation autorisée.

Guidon et repose-pieds

⚠ AVERTISSEMENT

Le conducteur doit garder le contrôle de la moto en gardant constamment les mains sur le guidon.

La maniabilité et la stabilité d'une moto sont affectées si le pilote retire ses mains du guidon.

Le non-respect des conseils ci-dessus peut entraîner une perte de contrôle de la moto susceptible de provoquer des blessures graves, voire mortelles.

⚠ AVERTISSEMENT

Pendant la marche de la moto, le conducteur et le passager (le cas échéant) doivent toujours utiliser les repose-pieds fournis.

En utilisant les repose-pieds, le conducteur et le passager réduiront le risque de contact accidentel avec des organes de la moto, ainsi que le risque de blessures causées par des vêtements qui se prennent dans les pièces mobiles.

Le non-respect des conseils ci-dessus peut entraîner une perte de contrôle de la moto susceptible de provoquer des blessures graves, voire mortelles.

⚠ AVERTISSEMENT

Toujours vérifier que les repose-pieds passager sont complètement déployés lors du transport d'un passager.

Ne jamais transporter de passager sans qu'il ou elle utilise les repose-pieds entièrement déployés.

Un mauvais placement des pieds sur la moto au lieu de sur les repose-pieds peut avoir les conséquences suivantes :

- Les pieds ou les vêtements du passager se coincent dans la moto.

- Le passager entre en contact avec les tuyaux d'échappement chauds.

Le non-respect des conseils ci-dessus peut entraîner une perte de contrôle de la moto susceptible de provoquer des dégâts matériels ou des blessures graves, voire mortelles.

⚠ AVERTISSEMENT

Les indicateurs d'angle d'inclinaison ne doivent pas être utilisés comme indication de l'angle auquel la moto peut être inclinée en toute sécurité.

Cela dépend de nombreuses conditions, y compris, sans limitation :

- Revêtement de la route

- État des pneus

- Météo

L'inclinaison à un angle dangereux peut entraîner une perte de contrôle de la moto susceptible de provoquer des blessures graves, voire mortelles.

⚠ AVERTISSEMENT

Toujours remplacer les butées d'indicateurs d'angle d'inclinaison lorsqu'elles sont usées à leur limite maximale.

Une moto dont les indicateurs d'angle d'inclinaison sont usés au-delà de la limite maximale pourra être inclinée à un angle dangereux.

L'inclinaison à un angle dangereux peut entraîner une perte de contrôle de la moto susceptible de provoquer des blessures graves, voire mortelles.

⚠ AVERTISSEMENT

Lorsque la moto s'incline en virage et que l'indicateur d'angle d'inclinaison, fixé au marchepied conducteur, entre en contact avec le sol, elle approche de sa limite d'inclinaison.

Il est dangereux d'incliner davantage la moto.

L'inclinaison à un angle dangereux peut entraîner une perte de contrôle de la moto susceptible de provoquer des blessures graves, voire mortelles.

Pièces et accessoires

⚠ AVERTISSEMENT

Les propriétaires doivent savoir que les seuls accessoires, pièces et conversions approuvés pour une moto Triumph sont ceux qui portent l'homologation officielle Triumph.

Nous recommandons de faire monter les accessoires et conversions par une personne compétente possédant des connaissances spécialisées et une compréhension technique des motos, comme un concessionnaire Triumph agréé.

En particulier, il est extrêmement dangereux de monter ou remplacer des pièces ou accessoires dont le montage nécessite le démontage des circuits électriques ou d'alimentation ou l'ajout de composants à ces circuits. De telles modifications risquent d'entraîner un risque pour la sécurité.

Le montage de pièces, accessoires ou conversions non homologués peut affecter la maniabilité, la stabilité ou tout autre aspect du fonctionnement de la moto, entraînant une perte de contrôle de la moto susceptible de provoquer des blessures graves, voire mortelles.

Triumph décline toute responsabilité concernant les défauts causés par le montage de pièces, accessoires ou conversions non homologués.

Triumph décline toute responsabilité concernant les défauts causés par le montage incorrect de pièces, accessoires ou conversions homologués.

Page réservée

ÉTIQUETTES D'AVERTISSEMENT

Tous les modèles

Modèle Speed 400 illustré

Côté gauche

AVIS

Les étiquettes décrites sur cette page et les suivantes attirent l'attention sur les informations importantes concernant la sécurité et contenues dans ce manuel. Avant de prendre la route, veiller à assimiler les informations auxquelles se rapportent ces étiquettes et s'y conformer.

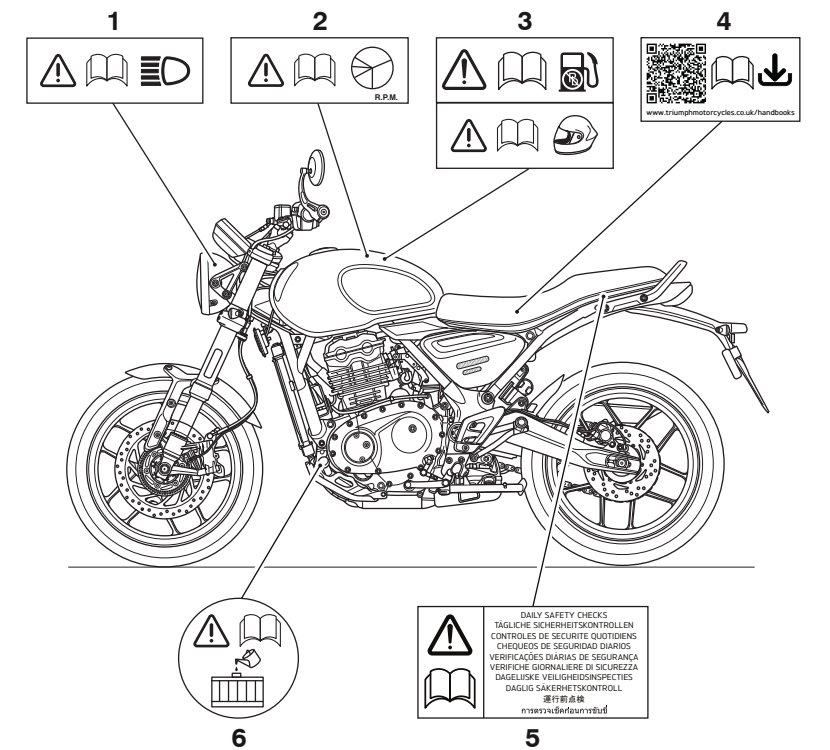

1. **Phare (page 180)**
2. **Rodage (page 92)**
3. **Carburant sans plomb (page 64) et casque (page 12)**
4. **Détails de téléchargement du manuel du propriétaire (sous le siège)**
5. **Contrôles de sécurité quotidiens (page 93)**
6. **Liquide de refroidissement - Bouchon du vase d'expansion de liquide de refroidissement (page 128)**

Côté droit

AVIS

Tous les autocollants et étiquettes d'avertissement, à l'exception de l'étiquette de rodage, sont apposés sur la moto avec un adhésif fort. Dans certains cas, les étiquettes sont mises en place avant l'application de la couche de laque. Par conséquent, toute tentative d'enlèvement des étiquettes d'avertissement entraînera des dégâts à la peinture ou à la carrosserie.

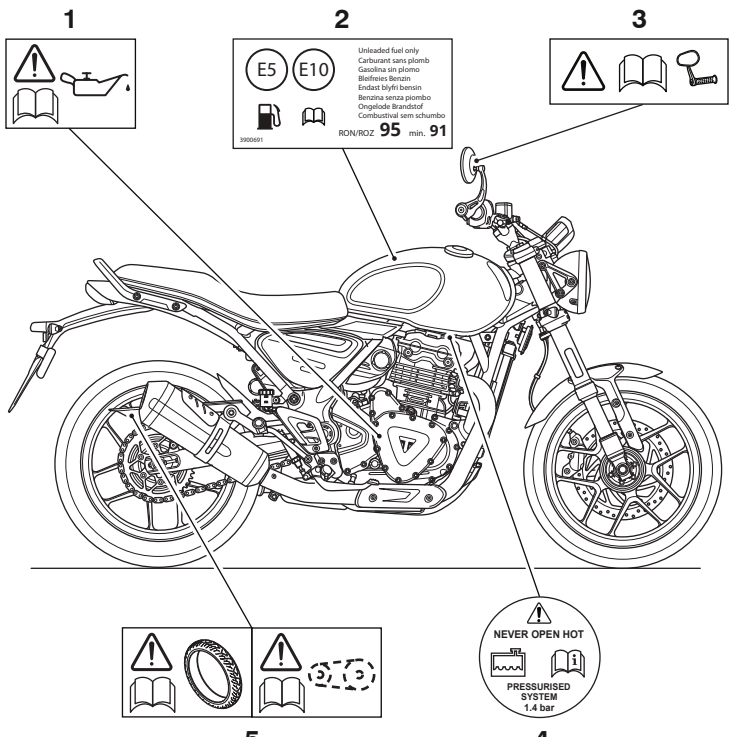

1. **Huile moteur (page 122)**
2. **Carburant E5 et E10 (le cas échéant) (page 64)**
3. **Rétroviseurs d'extrémité de guidon (le cas échéant) (page 152)**
4. **Liquide de refroidissement - Bouchon de remplissage du radiateur (page 128)**
5. **Pneus (page 162) et chaîne de transmission (page 135)**

IDENTIFICATION DES PIÈCES

Speed 400

Côté gauche

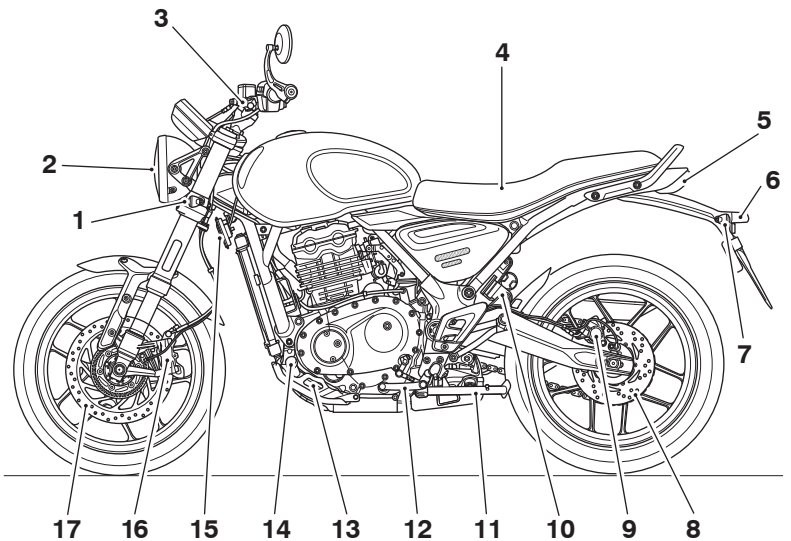

1. Indicateur de direction avant
2. Phare
3. Levier d'embrayage
4. Batterie (sous la selle)
5. Feu arrière/stop
6. Éclairage de plaque d'immatriculation
7. Indicateur de direction arrière
8. Disque de frein arrière
9. Étrier de frein arrière
10. Combiné de suspension arrière
11. Béquille latérale
12. Pédale de changement de vitesses
13. Vase d'expansion du liquide de refroidissement
14. Bouchon du vase d'expansion du liquide de refroidissement
15. Avertisseur sonore
16. Étrier de frein avant
17. Disque de frein avant

Côté droit

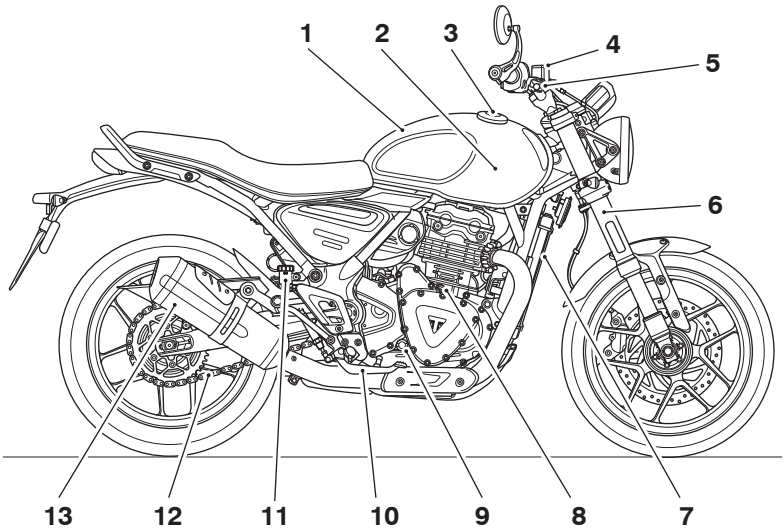

1. Réservoir de carburant
2. Bouchon du circuit de refroidissement (sous le réservoir de carburant)
3. Bouchon de réservoir de carburant
4. Réservoir de liquide du frein avant
5. Levier de frein avant
6. Fourche avant
7. Radiateur
8. Bouchon de remplissage d'huile
9. Viseur transparent de niveau d'huile
10. Pédale de frein arrière
11. Réservoir de liquide du frein arrière
12. Chaîne de transmission
13. Silencieux

IDENTIFICATION DES PIÈCES

Scrambler 400 X

Côté gauche

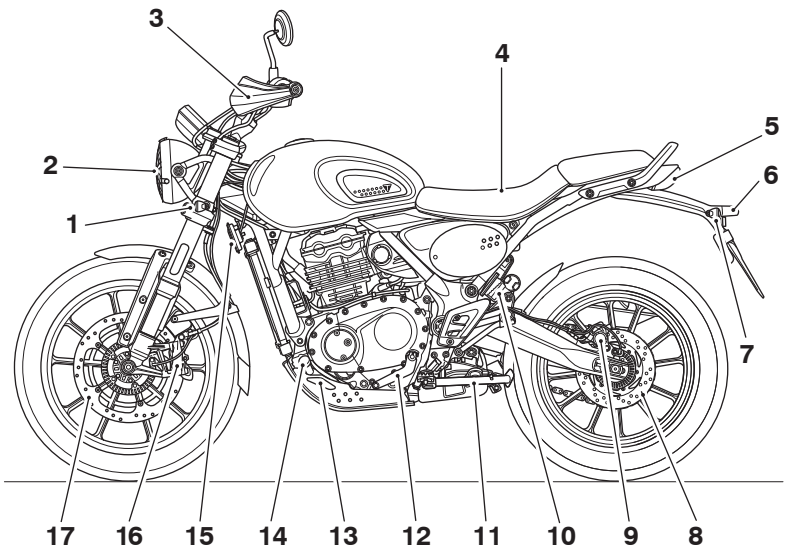

1. Indicateur de direction avant
2. Phare
3. Levier d'embrayage (derrière le protège-main)
4. Batterie (sous la selle)
5. Feu arrière/stop
6. Éclairage de plaque d'immatriculation
7. Indicateur de direction arrière
8. Disque de frein arrière
9. Étrier de frein arrière
10. Combiné de suspension arrière
11. Béquille latérale
12. Pédale de changement de vitesses
13. Vase d'expansion du liquide de refroidissement
14. Bouchon du vase d'expansion du liquide de refroidissement
15. Avertisseur sonore
16. Étrier de frein avant
17. Disque de frein avant

Côté droit

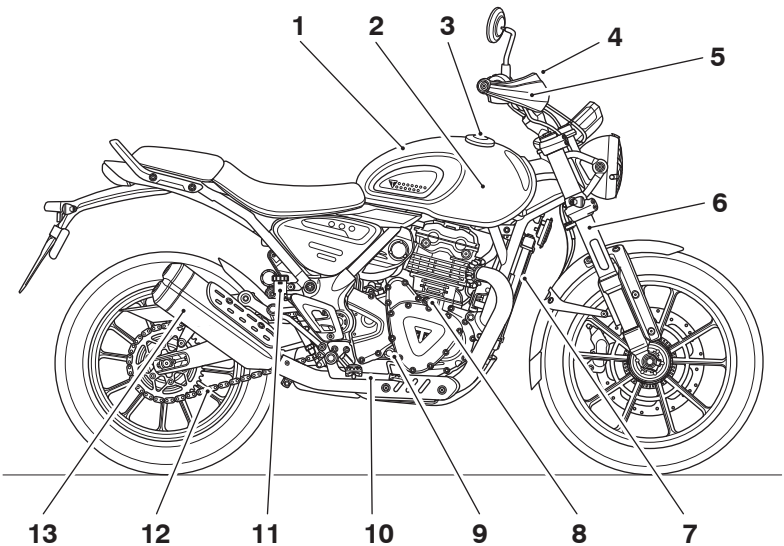

1. Réservoir de carburant
2. Bouchon du circuit de refroidissement (sous le réservoir de carburant)
3. Bouchon de réservoir de carburant
4. Réservoir de liquide de frein avant (derrière le protège-main)
5. Levier de frein avant (derrière le protège-main)
6. Fourche avant
7. Radiateur
8. Bouchon de remplissage d'huile
9. Viseur transparent de niveau d'huile
10. Pédale de frein arrière
11. Réservoir de liquide du frein arrière
12. Chaîne de transmission
13. Silencieux

IDENTIFICATION DES PIÈCES

Scrambler 400 XC

Côté gauche

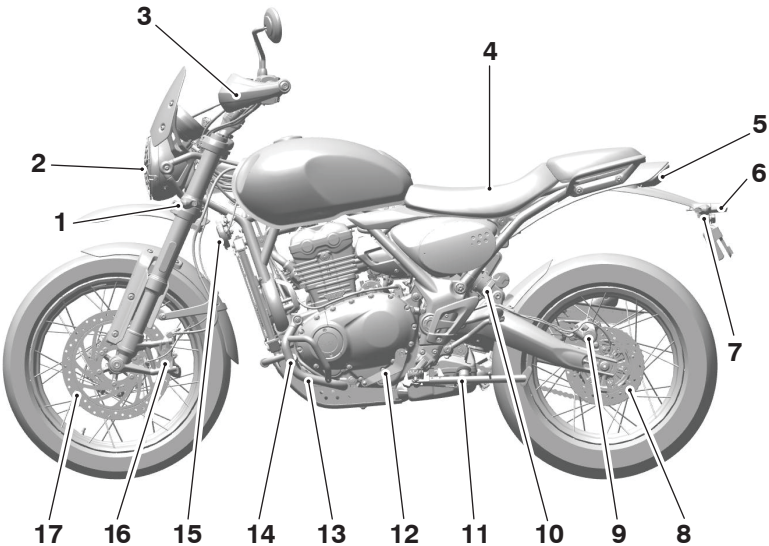

1. Indicateur de direction avant
2. Phare
3. Levier d'embrayage (derrière le protège-main)
4. Batterie (sous la selle)
5. Feu arrière/stop
6. Éclairage de plaque d'immatriculation
7. Indicateur de direction arrière
8. Disque de frein arrière
9. Étrier de frein arrière
10. Combiné de suspension arrière
11. Béquille latérale
12. Pédale de changement de vitesses
13. Vase d'expansion du liquide de refroidissement (derrière les barres de protection inférieures du moteur)
14. Bouchon du vase d'expansion du liquide de refroidissement (derrière les barres de protection inférieures du moteur)
15. Avertisseur sonore
16. Étrier de frein avant
17. Disque de frein avant

Côté droit

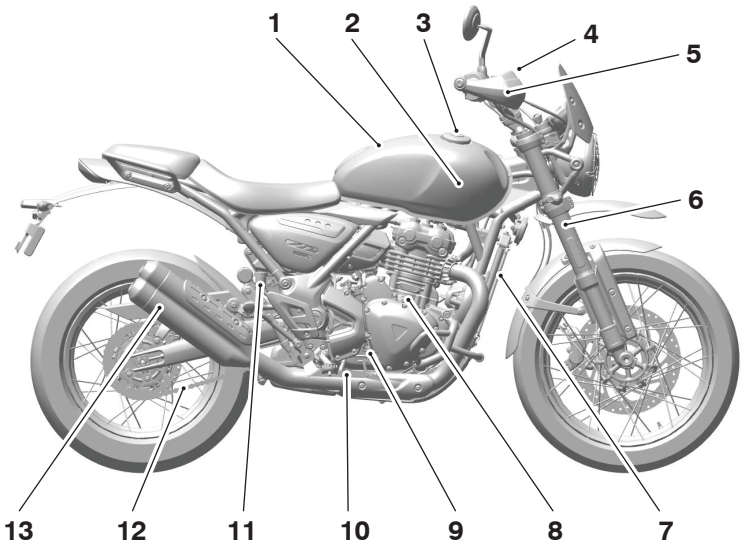

1. Réservoir de carburant
2. Bouchon du circuit de refroidissement (sous le réservoir de carburant)
3. Bouchon de réservoir de carburant
4. Réservoir de liquide de frein avant (derrière le protège-main)
5. Levier de frein avant (derrière le protège-main)
6. Fourche avant
7. Radiateur
8. Bouchon de remplissage d'huile
9. Viseur transparent de niveau d'huile
10. Pédale de frein arrière
11. Réservoir de liquide du frein arrière
12. Chaîne de transmission
13. Silencieux

IDENTIFICATION DES PIÈCES

Thruxton 400

Côté gauche

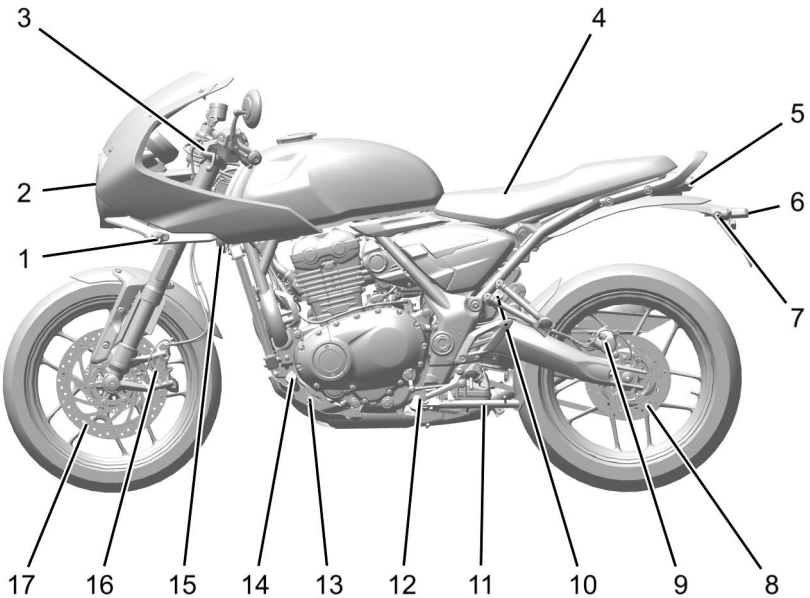

1. Indicateur de direction avant
2. Phare
3. Levier d'embrayage
4. Batterie (sous la selle)
5. Feu arrière/stop
6. Éclairage de plaque d'immatriculation
7. Indicateur de direction arrière
8. Disque de frein arrière
9. Étrier de frein arrière
10. Combiné de suspension arrière
11. Béquille latérale
12. Pédale de changement de vitesses
13. Vase d'expansion du liquide de refroidissement
14. Bouchon du vase d'expansion du liquide de refroidissement
15. Avertisseur sonore
16. Étrier de frein avant
17. Disque de frein avant

Côté droit

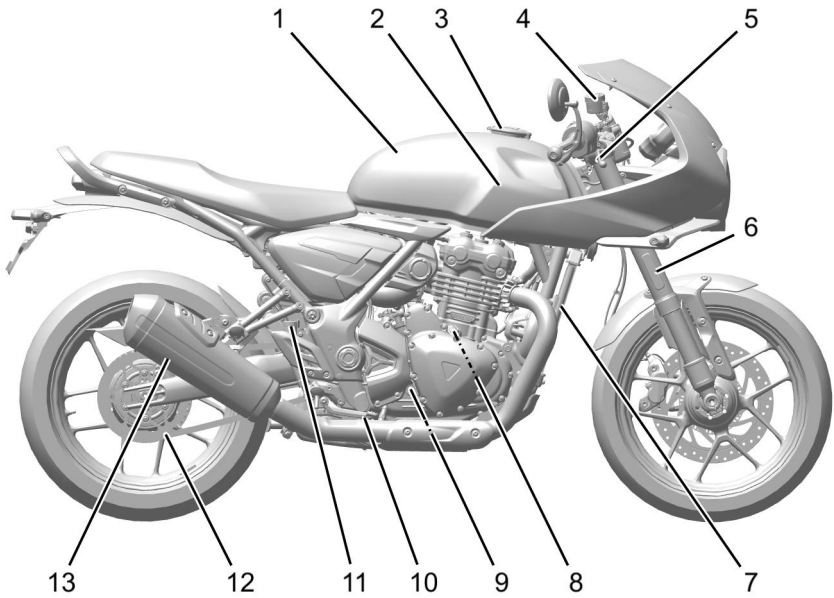

1. Réservoir de carburant
2. Bouchon du circuit de refroidissement (sous le réservoir de carburant)
3. Bouchon de réservoir de carburant
4. Réservoir de liquide du frein avant
5. Levier de frein avant
6. Fourche avant
7. Radiateur
8. Bouchon de remplissage d'huile
9. Viseur transparent de niveau d'huile
10. Pédale de frein arrière
11. Réservoir de liquide du frein arrière
12. Chaîne de transmission
13. Silencieux

IDENTIFICATION DES PIÈCES

Tracker 400

Côté gauche

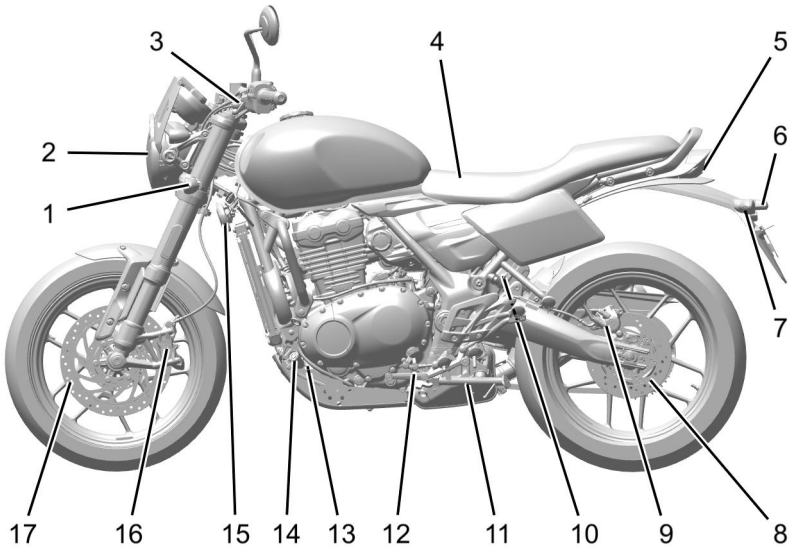

1. Indicateur de direction avant
2. Phare
3. Levier d'embrayage
4. Batterie (sous la selle)
5. Feu arrière/stop
6. Éclairage de plaque d'immatriculation
7. Indicateur de direction arrière
8. Disque de frein arrière
9. Étrier de frein arrière
10. Combiné de suspension arrière
11. Béquille latérale
12. Pédale de changement de vitesses
13. Vase d'expansion du liquide de refroidissement
14. Bouchon du vase d'expansion du liquide de refroidissement
15. Avertisseur sonore
16. Étrier de frein avant
17. Disque de frein avant

Côté droit

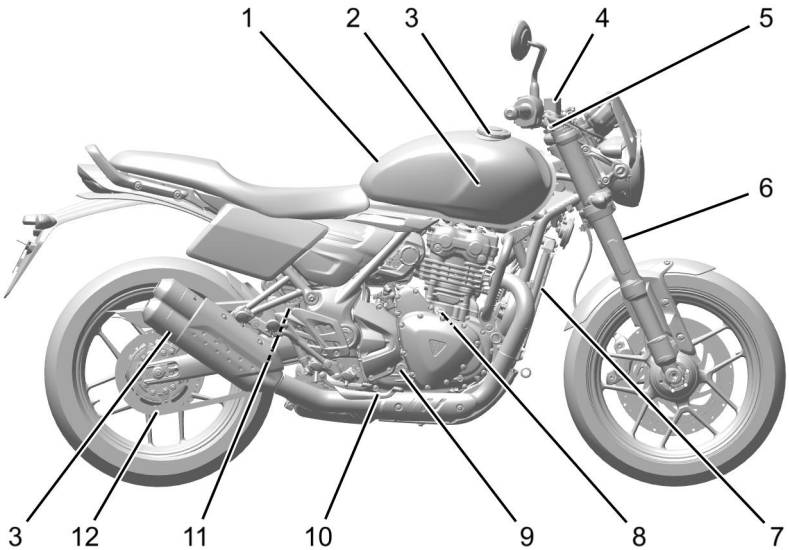

1. Réservoir de carburant
2. Bouchon du circuit de refroidissement (sous le réservoir de carburant)
3. Bouchon de réservoir de carburant
4. Réservoir de liquide du frein avant
5. Levier de frein avant
6. Fourche avant
7. Radiateur
8. Bouchon de remplissage d'huile
9. Viseur transparent de niveau d'huile
10. Pédale de frein arrière
11. Réservoir de liquide du frein arrière
12. Chaîne de transmission
13. Silencieux

IDENTIFICATION DES PIÈCES

Identification des pièces vues de la position du conducteur

Speed 400, Scrambler 400 X et Scrambler 400 XC

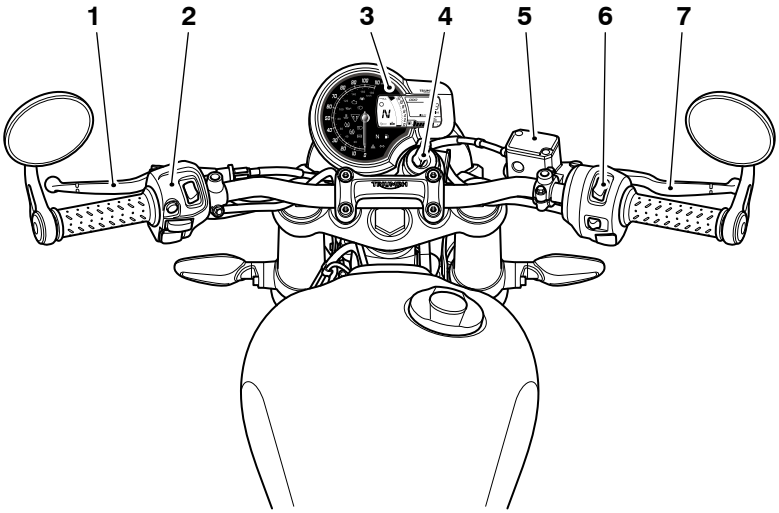

1. Levier d'embrayage
2. Boîtier de commutateurs gauche, voir page 62
3. Tableau de bord, voir page 38
4. Commutateur d'allumage
5. Réservoir de liquide du frein avant
6. Boîtier de commutateurs droit, voir page 61
7. Levier de frein avant

Thruxton 400

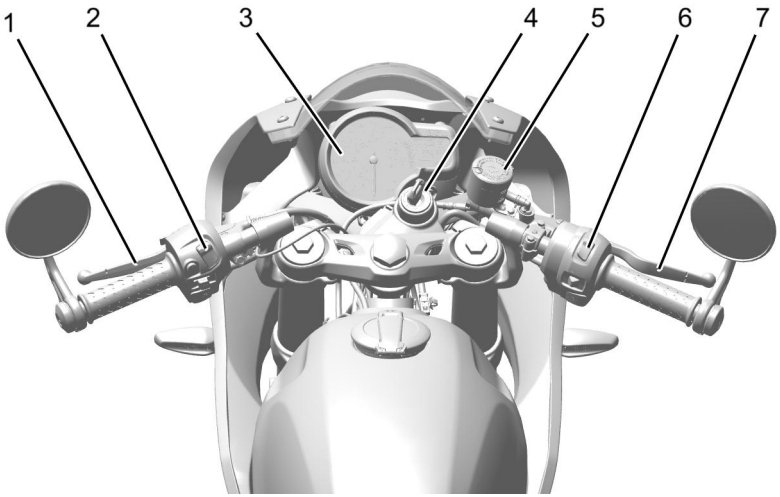

1. Levier d'embrayage
2. Boîtier de commutateurs gauche, voir page 62
3. Tableau de bord, voir page 38
4. Commutateur d'allumage
5. Réservoir de liquide du frein avant
6. Boîtier de commutateurs droit, voir page 61
7. Levier de frein avant

IDENTIFICATION DES PIÈCES

Tracker 400

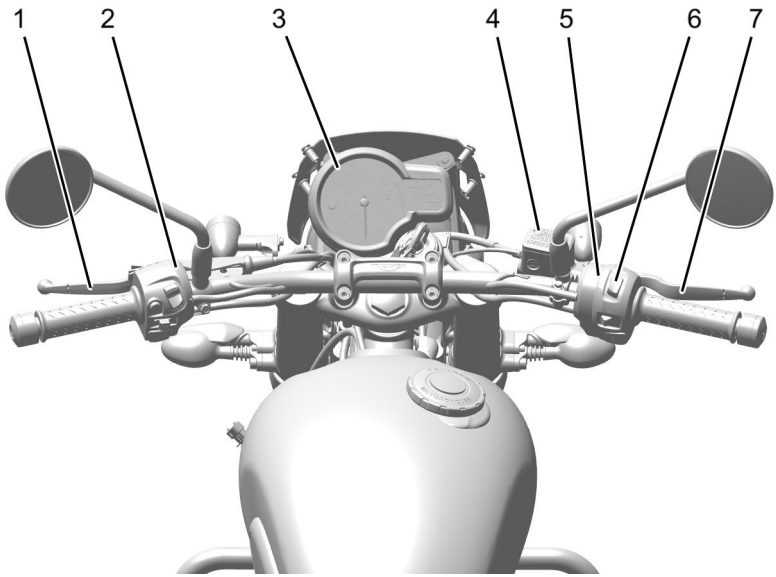

1. Levier d'embrayage
2. Boitier de commutateurs gauche, voir page 62
3. Tableau de bord, voir page 38
4. Réservoir de liquide du frein avant
5. Boitier de commutateurs droit, voir page 61
6. Commutateur d'allumage
7. Levier de frein avant

Numéro d'identification du véhicule (VIN)

Le numéro d'identification du véhicule (VIN) est poinçonné dans le cadre, sur le côté droit de la colonne de direction.

Le VIN figure également sur une étiquette apposée sur le côté gauche du cadre, juste derrière la partie supérieure du radiateur.

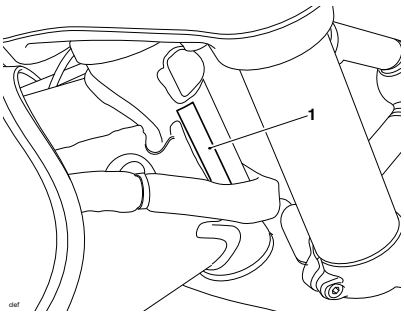

1. **VIN gravé (modèle Scrambler 400 X illustré)**

Noter le VIN dans l'espace prévu dans le Manuel du propriétaire de la moto.

Numéro de série du moteur

Le numéro de série du moteur est gravé sur le carter moteur inférieur. Il est visible depuis le côté droit de la moto, sous le viseur transparent de niveau d'huile moteur.

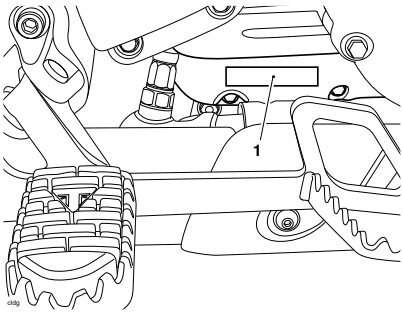

1. **Numéro de série du moteur (modèle Scrambler 400 X illustré)**

Noter le numéro de série du moteur dans l'espace prévu dans le Manuel du propriétaire de la moto.

Page réservée

Table des matières

Affichage du tableau de bord ... 38
Témoins ... 39
- Témoin d'anomalie (MIL) du système de gestion du moteur ... 39
- Témoin de basse pression d'huile ... 40
- Témoin de surchauffe de liquide de refroidissement ... 40
- Témoin d'antidémarrage du moteur ... 41
- Témoin du système de freinage antiblocage (ABS) ... 41
- Témoin d'antipatinage (TC) ... 42
- Témoin d'antipatinage (TC) désactivé ... 43
- Témoin d'indicateur de direction ... 43
- Feux de détresse ... 43
- Témoin de faisceau de route ... 43
- Témoin des feux de jour (DRL) (selon l'équipement) ... 44
- Témoin de point mort ... 44
- Témoin de bas niveau de carburant ... 44

Compteur de vitesse ... 45
Écran multifonction ... 45
- Totalisateur ... 45
- Compte-tours ... 46
- Jauge de carburant ... 46
- Position de la commande de vitesses ... 47
- Béquille latérale ... 47
- Horloge ... 48
- Entretien ... 48
- Totalisateur partiel ... 49
- Consommation d'essence actuelle ... 50
- Consommation moyenne de carburant ... 50
- Autonomie ... 51
- Réglage de l'antipatinage Triumph (TTC) ... 51
- Mode Off-Road (tout-terrain) ... 53
- Régler ... 54

TABLEAU DE BORD

Affichage du tableau de bord

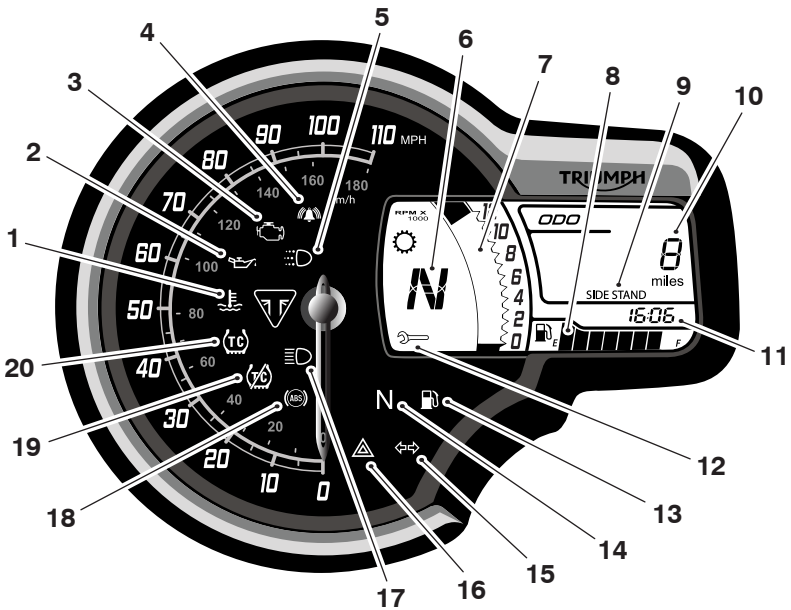

1. Témoin de surchauffe de liquide de refroidissement
2. Témoin de basse pression d'huile
3. Témoin d'anomalie (MIL) du système de gestion du moteur
4. Témoin d'antidémarrage
5. Témoin des feux de jour (DRL) (selon l'équipement)
6. Indicateur de position de boîte de vitesses
7. Compte-tours
8. Jauge de carburant
9. Témoin de béquille latérale
10. Écran multifonction (totalisateur illustré)
11. Horloge
12. Symbole d'entretien ou symbole d'avertissement général
13. Témoin de bas niveau de carburant
14. Témoin de point mort
15. Témoin d'indicateurs de direction
16. Feux de détresse
17. Témoin de faisceau de route
18. Témoin du système de freinage antiblocage (ABS)
19. Témoin d'antipatinage (TC) désactivé
20. Témoin d'antipatinage (TC)

Témoins

AVIS

Si un témoin rouge s'allume, arrêter immédiatement la moto.

Si un témoin orange s'allume, il n'est pas nécessaire d'arrêter immédiatement la moto.

Lire tous les messages d'avertissement et corriger le problème.

Lorsque le contact est mis, les témoins du tableau de bord s'allument pendant 1,5 secondes puis s'éteignent (sauf ceux qui restent normalement allumés jusqu'au démarrage du moteur, comme décrit aux pages suivantes).

Témoin d'anomalie (MIL) du système de gestion du moteur

⚠ AVERTISSEMENT

Réduisez la vitesse et ne continuez pas de rouler plus longtemps que nécessaire avec le témoin d'anomalie (MIL) allumé. L'anomalie peut affecter le rendement du moteur, les émissions à l'échappement et la consommation de carburant.

Le défaut doit être contrôlé et corrigé par une personne compétente possédant des connaissances spécialisées et une compréhension technique des motos, comme un concessionnaire Triumph agréé.

Des performances du moteur réduites peuvent occasionner des conditions de conduite dangereuses, ce qui peut entraîner une perte de contrôle de la moto susceptible de provoquer des blessures graves, voire mortelles.



Le témoin d'anomalie (MIL) du système de gestion du moteur s'allume quand le contact est établi (pour indiquer qu'il fonctionne), mais ne doit pas s'allumer pendant le fonctionnement du moteur.

Si le moteur tourne et que le système de gestion du moteur est défectueux, le MIL s'allume et le symbole d'avertissement général clignote. Dans ce cas, le système de gestion du moteur peut passer en mode "dépannage" pour permettre de terminer le voyage si la gravité du défaut permet néanmoins au moteur de fonctionner.

Si le MIL clignote quand le contact est établi, faites corriger l'anomalie dès que possible par un concessionnaire Triumph agréé. Dans ces conditions, le moteur ne démarrera pas.

Témoin de basse pression d'huile

AVIS

Si la pression d'huile moteur est trop basse, le témoin de basse pression d'huile s'allume.

Si le témoin de basse pression d'huile reste allumé, arrêter immédiatement le moteur et rechercher la cause de l'anomalie.

Le fonctionnement du moteur avec une basse pression d'huile provoquera de graves dégâts de moteur.



Pendant le fonctionnement du moteur, le témoin de basse pression d'huile s'allume si la pression d'huile moteur baisse à un niveau dangereux. Le témoin de basse pression d'huile s'allume également si le contact est établi sans démarrage du moteur.

Témoin de surchauffe de liquide de refroidissement

AVIS

Arrêter immédiatement le moteur si le témoin de surchauffe du liquide de refroidissement s'allume.

Ne pas remettre le moteur en marche tant que le défaut n'a pas été corrigé.

Le moteur subira de graves dégâts si on le fait fonctionner alors que le témoin de surchauffe du liquide de refroidissement est allumé.



Pendant le fonctionnement du moteur, si la température du liquide de refroidissement du moteur monte à un niveau dangereux, le témoin de surchauffe s'allume.

Témoin d'antidémarrage du moteur



Cette moto est équipée d'un système antidémarrage qui est activé lorsque le contact est coupé (OFF).

Quand le contact est coupé (OFF), le témoin d'antidémarrage du moteur clignote pendant 24 heures pour indiquer que l'antidémarrage est activé. Quand le contact est établi (ON), l'antidémarrage et le témoin sont désactivés.

Si le témoin reste allumé, cela indique que l'antidémarrage présente une anomalie qui nécessite un diagnostic. Le défaut doit être contrôlé et corrigé par une personne compétente possédant des connaissances spécialisées et une compréhension technique des motos, comme un concessionnaire Triumph agréé.

Témoin du système de freinage antiblocage (ABS)

⚠ AVERTISSEMENT

Si le système de freinage antiblocage (ABS) ne fonctionne pas, le système de freinage continuera de fonctionner comme un système sans ABS. Ne pas rouler plus longtemps que nécessaire avec le témoin ABS allumé.

Le défaut doit être contrôlé et corrigé par une personne compétente possédant des connaissances spécialisées et une compréhension technique des motos, comme un concessionnaire Triumph agréé.

Un freinage trop sec déclenche le blocage des roues, ce qui peut entraîner une perte de contrôle de la moto susceptible de provoquer des blessures graves, voire mortelles.

AVIS

L'antipatinage ne fonctionne pas en cas de dysfonctionnement de l'ABS. Les témoins d'ABS, d'antipatinage et d'anomalie (MIL) s'allument.



Il est normal que le témoin d'ABS s'allume lorsque le contact est mis. Le témoin reste allumé jusqu'à ce que la moto atteigne 10 km/h, puis il s'éteint.

Le témoin ne se rallume pas tant que le moteur ne redémarre pas sauf en cas d'anomalie, ou si l'ABS est désactivé par le conducteur (mode OFF ROAD (tout-terrain) sur les modèles Scrambler 400 X et Scrambler 400 XC uniquement).

Modèles Scrambler 400 X et Scrambler 400 XC uniquement : Si l'ABS est désactivé par le conducteur (mode OFF ROAD (tout-terrain)), le témoin reste allumé jusqu'à ce que le système ABS soit réactivé.

En cas de panne du système ABS, le témoin s'allume et le symbole d'avertissement général clignote.

Témoin d'antipatinage (TC)

⚠ AVERTISSEMENT

Si l'antipatinage ne fonctionne pas, vous devez accélérer et virer avec prudence sur routes mouillées/glissantes pour éviter de faire patiner la roue arrière. Ne pas rouler plus longtemps que nécessaire avec les témoins d'anomalie (MIL) du système de gestion du moteur et d'antipatinage allumés.

Le défaut doit être contrôlé et corrigé par une personne compétente possédant des connaissances spécialisées et une compréhension technique des motos, comme un concessionnaire Triumph agréé.

Les fortes accélérations et les virages peuvent faire patiner la roue arrière, entraînant une perte de contrôle de la moto susceptible de provoquer des blessures graves, voire mortelles.

AVIS

L'antipatinage ne fonctionne pas en cas de dysfonctionnement de l'ABS. Les témoins d'ABS, d'antipatinage et d'anomalie (MIL) s'allument.



Le témoin de l'antipatinage (TC) sert à indiquer que le système d'antipatinage est actif et qu'il agit pour limiter tout patinage de la roue arrière lors des fortes accélérations ou en cas de routes glissantes ou humides.

Si l'antipatinage est activé :

- Dans des conditions normales de conduite, le témoin de TC reste éteint.
- Le témoin de TC clignote rapidement lorsque le système d'antipatinage agit pour limiter tout patinage des roues arrière lors des fortes accélérations ou en cas de routes glissantes ou humides.

Si l'antipatinage est désactivé :

- Le témoin de TC n'est pas allumé. Le témoin de TC désactivé est, lui, allumé.

Témoin d'antipatinage (TC) désactivé



Le témoin de désactivation du système TC ne doit pas s'allumer si l'antipatinage n'est pas désactivé ou en l'absence d'anomalie.

Si le témoin s'allume pendant la marche, cela indique que le système antipatinage présente une anomalie qui doit être diagnostiquée. Le défaut doit être contrôlé et corrigé par une personne compétente possédant des connaissances spécialisées et une compréhension technique des motos, comme un concessionnaire Triumph agréé.

Témoin d'indicateur de direction



Quand le commutateur des indicateurs de direction est tourné vers la gauche ou vers la droite, le témoin des indicateurs de direction clignote à la même fréquence que les indicateurs de direction.

Feux de détresse



Quand le commutateur des feux de détresse est activé, les témoins des indicateurs de direction clignotent à la même fréquence que les indicateurs de direction.

Témoin de faisceau de route



Lorsque le contact est mis et que le faisceau de route est sélectionné, le témoin de faisceau de route s'allume.

Témoin des feux de jour (DRL) (selon l'équipement)

AVIS
L'utilisation, de jour, des feux de jour (DRL) améliore la visibilité de la moto pour les autres usagers.
Le faisceau de croisement doit être utilisé dans toutes les autres conditions à moins que les conditions routières permettent d'utiliser le faisceau de route.



Lorsque le contact est établi et que le commutateur des feux est en position « Feux de jour » (DRL), le témoin des feux de jour s'allume.

Lorsque le faisceau de croisement est allumé, le témoin des DRL est éteint.

Les feux de jour et le faisceau de croisement sont actionnés manuellement à l'aide d'un commutateur situé sur le boîtier de commutateurs gauche.

Témoin de point mort



Le témoin de point mort s'allume quand la boîte de vitesses est au point mort (aucune vitesse engagée). Le témoin s'allume quand la boîte de vitesses est au point mort et le commutateur d'allumage en position contact établi (ON).

Témoin de bas niveau de carburant



Le témoin de bas niveau de carburant s'allume lorsque le niveau de carburant approximatif restant dans le réservoir atteint le niveau indiqué dans la section Spécifications.

Compteur de vitesse

Le compteur indique la vitesse de la moto.

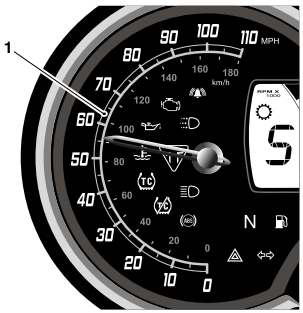

1. **Compteur de vitesse (affichage en mi/h illustré)**

Condensation

Dans certaines conditions, de la condensation peut se produire à l'intérieur du compteur de vitesse.

La condensation peut apparaître lorsqu'il pleut ou après avoir lavé la moto.

La condensation à l'intérieur du compteur de vitesse disparaît progressivement pendant la conduite.

Le temps d'évaporation varie en fonction de l'humidité de l'air ambiant.

AVIS

Si la condensation à l'intérieur du compteur de vitesse ne disparaît pas, nous recommandons de faire inspecter le compteur de vitesse par une personne compétente possédant des connaissances spécialisées et affichant une compréhension technique des motos, comme un concessionnaire Triumph agréé.

Écran multifonction

Totalisateur

Le totalisateur général indique la distance totale parcourue par la moto.

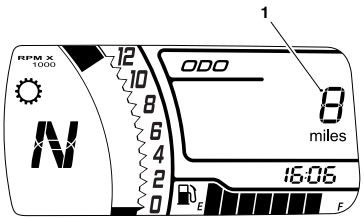

1. **Totalisateur**

Compte-tours

AVIS

Ne jamais laisser le régime moteur dépasser le régime moteur maximum car cela pourrait endommager gravement le moteur.

Le compte-tours indique la vitesse de rotation, ou régime, du moteur en tours par minute (tr/min).

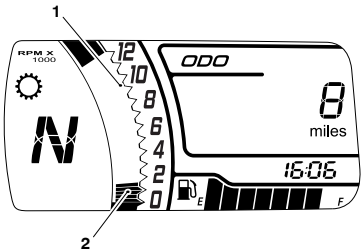

1. **Régime moteur maximum**
2. **Régime moteur (tr/min)**

Le régime moteur maximum pour les modèles Speed 400, Scrambler 400 X et Scrambler 400 XC est de 9 500 tr/min.

Le régime moteur maximum pour les modèles Thruxton 400 et Tracker 400 est de 10 500 tr/min.

Les régimes moteur supérieurs au régime moteur maximum sont supérieurs à la plage de performances optimales du moteur et peuvent endommager le moteur.

Pour plus d'informations sur le compte-tours lors du rodage, voir page 92.

Jauge de carburant

La jauge de carburant indique la quantité de carburant dans le réservoir.

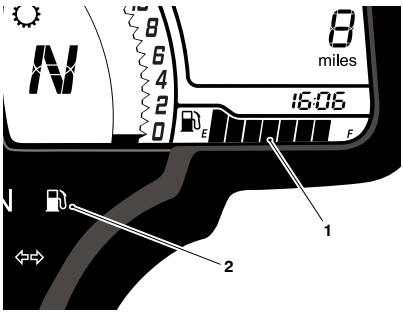

1. **Jauge de carburant**
2. **Témoin de bas niveau de carburant**

Quand le contact est établi, le nombre de barres affichées indique la quantité de carburant dans le réservoir.

Quand le réservoir est plein, les huit barres sont affichées et quand il est vide, aucune barre n'est affichée. Les autres nombres de barres indiquent les niveaux intermédiaires de carburant entre plein et vide.

Le témoin de bas niveau de carburant s'allume lorsque le niveau de carburant approximatif restant dans le réservoir atteint le niveau indiqué dans la section Spécifications. Il faut alors faire le plein dès que possible.

AVIS

Après un ravitaillement, les informations de la jauge de carburant sont mises à jour pendant la conduite de la moto uniquement. Selon le style de conduite, la mise à jour peut prendre jusqu'à une minute.

Position de la commande de vitesses

L'affichage de position de la boîte de vitesses indique quelle vitesse (1-6) a été engagée. Lorsque la boîte de vitesses est au point mort (aucune vitesse sélectionnée), l'écran indique « N ».

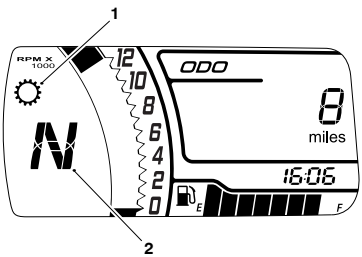

1. **Symbole de position de boîte de vitesses**
2. **Affichage de position de boîte de vitesses (position point mort illustrée)**

Béquille latérale

Le témoin de béquille latérale indique lorsque la béquille latérale est abaissée. Le témoin ne s'affiche pas lorsque la béquille latérale est relevée.

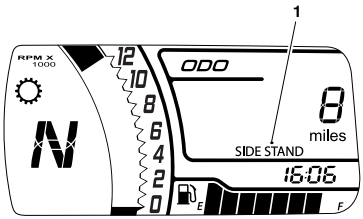

1. **Témoin de béquille latérale**

Pour plus d'informations sur la béquille latérale, voir page 71.

Horloge

La montre affiche l'heure au format 24 heures.

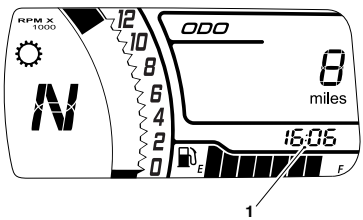

1. **Horloge**

Entretien

La périodicité d'entretien est réglée selon une distance et/ou une durée.

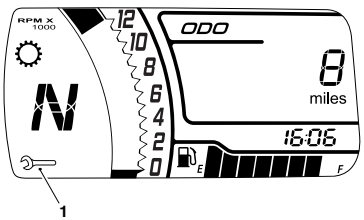

1. **Symbole d'entretien ou symbole d'avertissement général**

Lorsque le contact est mis et que la distance jusqu'au prochain entretien est inférieure ou égale à 100 km, le symbole d'entretien s'affiche à l'écran pendant cinq secondes après l'établissement du contact. Lorsque la distance restante est 0 km ou a été dépassée, le symbole d'entretien reste allumé jusqu'à ce que l'entretien ait été effectué et que le système ait été réinitialisé.

Nous recommandons de faire réinitialiser l'intervalle d'entretien par une personne compétente possédant des connaissances spécialisées et une compréhension technique des motos, comme un concessionnaire Triumph agréé.

Totalisateur partiel

⚠ AVERTISSEMENT

Ne pas essayer de basculer entre les modes d'affichage du totalisateur et du compteur de trajet ou de réinitialiser ce dernier pendant que la moto est en mouvement.

Arrêter la moto pour basculer entre les modes d'affichage du totalisateur et du compteur de trajet ou pour réinitialiser ce dernier.

Le non-respect des conseils ci-dessus peut entraîner une perte de contrôle de la moto susceptible de provoquer des blessures graves, voire mortelles.

Il existe deux compteurs de trajet. L'un ou l'autre totalisateur partiel indique la distance parcourue par la moto depuis la dernière remise à zéro de celui qui est affiché.

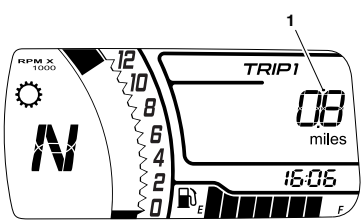

1. **Affichage du totalisateur partiel (TRIP 1 (Trajet 1) illustré)**

Pour passer d'un totalisateur partiel à l'autre, appuyer brièvement sur le bouton de SCROLL/SELECT (Faire défiler/sélectionner) de l'interrupteur au guidon gauche jusqu'à ce que le totalisateur partiel souhaité s'affiche.

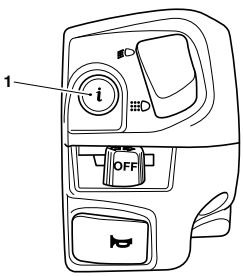

cldn_1

1. **Bouton SCROLL/SELECT (Faire défiler/ sélectionner)**

Scrambler 400 X et Scrambler 400 XC uniquement

Les totalisateurs partiels ne sont pas accessibles en mode tout-terrain. Les données de totalisateur partiel continuent d'être collectées pendant l'utilisation du mode tout-terrain. Les données de totalisateur partiel mises à jour sont affichées sur les totalisateurs partiels une fois le mode tout-terrain désactivé.

Remise à zéro du compteur de trajet

Pour remettre à zéro un des compteurs de trajet :

- Sélectionner le totalisateur partiel à réinitialiser.
- Appuyer sur le bouton SCROLL/ SELECT (Faire défiler/sélectionner) sans le relâcher pendant une seconde. Après plus d'une seconde, le compteur de trajet affiché se remet à zéro.

Consommation d'essence actuelle

Cela indique la consommation d'essence à un moment donné. Si la moto est immobile, « 0.0 » s'affiche dans la zone d'affichage.

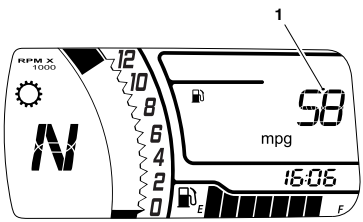

1. Consommation d'essence actuelle

Le tableau de bord affiche la consommation d'essence actuelle dans les unités suivantes :

- km/l
- l/100km
- mpg

Consommation moyenne de carburant

Il s'agit de l'indication de la consommation de carburant moyenne. Après une remise à zéro, des tirets sont affichés jusqu'à ce qu'un kilomètre ait été parcouru.

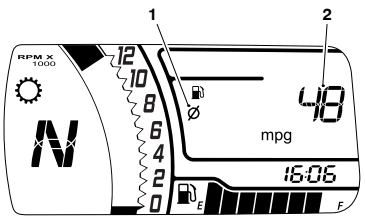

1. Symbole de moyenne
2. Consommation moyenne de carburant

Le tableau de bord affiche la consommation d'essence moyenne dans les unités suivantes :

- km/l
- l/100km
- mpg

AVIS
Après un ravitaillement, les informations sur la consommation d'essence moyenne sont mises à jour pendant la conduite de la moto uniquement. Selon le style de conduite, la mise à jour peut prendre jusqu'à une minute.

Consommation d'essence moyenne

Pour réinitialiser la consommation d'essence moyenne :

- Lorsque le menu de consommation d'essence moyenne s'affiche, appuyer sur le bouton SCROLL/SELECT (Faire défiler/sélectionner) sans le relâcher pendant une seconde. Après une seconde, la consommation d'essence moyenne se remet à zéro.

Autonomie

Indication de la distance prévue qui pourra être parcourue avec le carburant restant dans le réservoir.

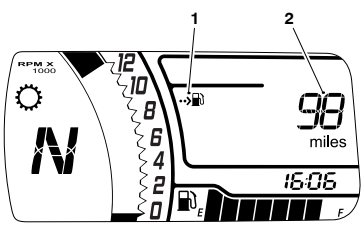

1. **Témoin d'affichage de l'autonomie**
2. **Distance restante estimée**

AVIS

Après un ravitaillement, les informations sur l'autonomie sont mises à jour pendant la conduite de la moto uniquement. Selon le style de conduite, la mise à jour peut prendre jusqu'à une minute.

Réglage de l'antipatinage Triumph (TTC)

Le système antipatinage Triumph (TTC) peut être temporairement désactivé. Il n'est pas possible de désactiver le système TTC de façon permanente. Il est automatiquement activé lorsque vous coupez et remettez le contact.

Pour désactiver le système TTC :

- Mettre le moteur en marche.
- Appuyer brièvement sur le bouton SCROLL/SELECT (Faire défiler/sélectionner) jusqu'à ce que « ttc On » s'affiche. Le témoin de TC s'allume sur l'écran du tableau de bord.

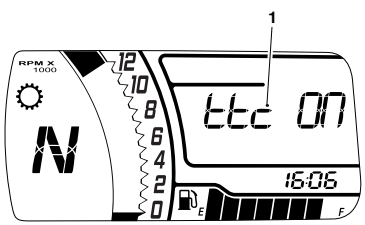

1. **Affichage de l'antipatinage**

AVIS

Le fait de maintenir le bouton enfoncé pendant moins de cinq secondes ne modifie pas le réglage.

- Appuyer sur le bouton SCROLL/SELECT (Faire défiler/sélectionner) et le maintenir enfoncé pendant plus de cinq secondes, puis le relâcher. L'affichage passe à « ttcOFF » et le témoin TC disabled (Antipatinage désactivé) s'allume sur l'écran du tableau de bord.

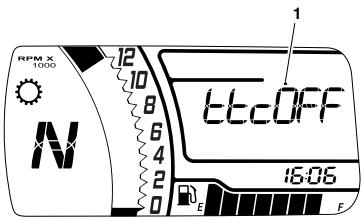

1. **Affichage antipatinage désactivé**

Pour activer le système TTC :

- Mettre le moteur en marche.
- Appuyer de manière prolongée sur le bouton SCROLL/SELECT (Faire défiler/sélectionner) jusqu'à ce que « ttcOFF » s'affiche.

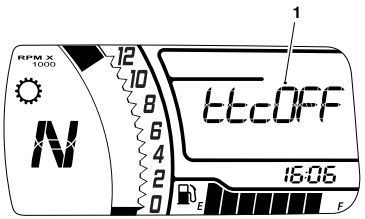

1. **Affichage antipatinage désactivé**

AVIS

Le fait de maintenir le bouton enfoncé pendant moins de cinq secondes ne modifie pas le réglage.

- Appuyer sur le bouton SCROLL/SELECT (Faire défiler/sélectionner) et le maintenir enfoncé pendant plus de cinq secondes, puis le relâcher. L'affichage passe à « ttc On » et le témoin TC disabled (Antipatinage désactivé) s'éteint.

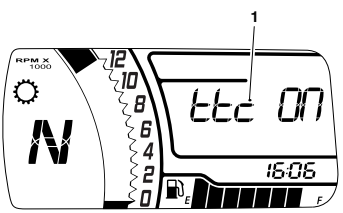

1. **Affichage de l'antipatinage**

Mode Off-Road (tout-terrain)

Scrambler 400 X et Scrambler 400 XC uniquement

AVIS

Le mode tout-terrain se désactive automatiquement lorsque le contact est coupé, puis remis.

Pour activer le mode tout-terrain :

- Mettre le moteur en marche.
- Appuyer brièvement sur le bouton SCROLL/SELECT (Faire défiler/sélectionner) jusqu'à ce que « OFF rd » s'affiche en clignotant.

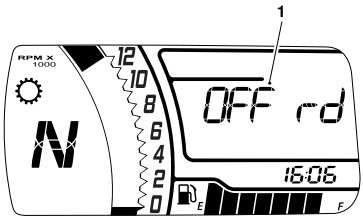

1. **Affichage du mode Off-Road (tout-terrain)**

- Appuyer sur le bouton SCROLL/SELECT (Faire défiler/sélectionner) jusqu'à ce que « ON » s'affiche, puis le relâcher.
- Après 5 secondes, « OFF rd » (Tout terrain) s'affiche (sans clignoter) et le témoin d'ABS ainsi que le témoin d'avertissement de désactivation de l'antipatinage (TC) s'allument. Le bouton SCROLL/SELECT (Faire défiler/sélectionner) ne modifie plus l'affichage.

Mode	Description
Off-road (tout-terrain)	Le système de freinage antiblocage (ABS) est désactivé. L'antipatinage (TC) est désactivé. Tous les menus de l'écran multifonction ne sont pas affichés. Les données de totalisateur partiel continuent d'être collectées lorsque vous ce mode de conduite. Le mode Off-Road (tout-terrain) ne peut être sélectionné que lorsque la moto est à l'arrêt.

Pour désactiver le mode tout-terrain :

- Appuyer sur le bouton SCROLL/SELECT (Faire défiler/sélectionner) jusqu'à ce que « OFF » s'affiche, puis le relâcher.
- Après 5 secondes, « OFF rd » (Tout terrain) s'affiche en clignotant et le témoin d'ABS ainsi que le témoin d'avertissement de désactivation de l'antipatinage (TC) s'éteignent.
- Le bouton SCROLL/SELECT (Faire défiler/sélectionner) permet de modifier l'affichage.

Régler

Le menu de configuration permet de configurer l'horloge et les unités.

Pour accéder au menu de configuration :

- Appuyer brièvement sur le bouton SCROLL/SELECT (Faire défiler/sélectionner) jusqu'à ce que le menu de configuration s'affiche.

Horloge

⚠ AVERTISSEMENT

Ne pas essayer de régler l'horloge pendant que la moto est en mouvement.

Arrêter la moto pour régler l'horloge.

Le non-respect des conseils ci-dessus peut entraîner une perte de contrôle de la moto susceptible de provoquer des blessures graves, voire mortelles.

Le menu Clock (Horloge) permet de régler l'horloge à l'heure locale.

Pour régler l'horloge :

- Dans le menu de configuration, appuyer de manière prolongée sur le bouton SCROLL/SELECT (Faire défiler/sélectionner) pour sélectionner CLOCK (Horloge).

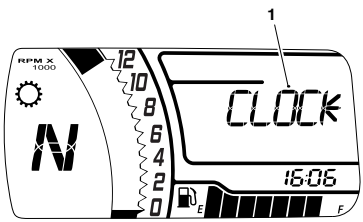

1. **Menu Clock (Horloge)**

- Dans le menu CLOCK (Horloge), appuyer de manière prolongée sur le bouton SCROLL/SELECT (Faire défiler/sélectionner) : l'affichage des heures commence à clignoter. Relâcher le bouton SCROLL/SELECT (Faire défiler/sélectionner).

Pour régler l'affichage des heures :

- Vérifier que l'affichage des heures clignote, puis appuyer sur le bouton SCROLL/SELECT (Faire défiler/sélectionner) et le relâcher pour modifier les chiffres. Chaque nouvelle pression sur le bouton modifie le réglage d'une unité.
- Lorsque l'heure correcte est affichée, appuyer de manière prolongée sur le bouton SCROLL/SELECT (Faire défiler/sélectionner). L'affichage des heures est réglé et l'affichage des minutes commence à clignoter. L'affichage des minutes se règle de la même manière que celui des heures.
- Une fois les heures et les minutes correctement réglées, les chiffres cessent de clignoter. Le menu revient automatiquement à l'écran précédent après quatre secondes.

Unités

⚠ AVERTISSEMENT

Ne pas essayer de régler les unités pendant que la moto est en mouvement.

Arrêter la moto pour régler les unités.

Le non-respect des conseils ci-dessus peut entraîner une perte de contrôle de la moto susceptible de provoquer des blessures graves, voire mortelles.

Le menu Units (Unités) permet de sélectionner une unité de mesure préférée.

Les options disponibles sont définies par l'affichage du compteur de vitesse (cela ne peut pas être modifié).

Le compteur de vitesse en km/h affiche les options suivantes :

- UE : km et l/100 km
- AS : km et km/l

Le compteur de vitesse en mi/h affiche les options suivantes :

- RU : miles et mpg
- US : miles et mpg
- UE : km et l/100 km
- AS : km et km/l

Pour régler les unités :

- Dans le menu de configuration, appuyer sur le bouton SCROLL/SELECT (Faire défiler/sélectionner) sans le relâcher pendant une seconde pour sélectionner CLOCK (Horloge).
- Dans le menu CLOCK (Horloge), appuyer plusieurs fois sur le bouton SCROLL/SELECT (Faire défiler/sélectionner) jusqu'à ce que UNITS (Unités) s'affiche.

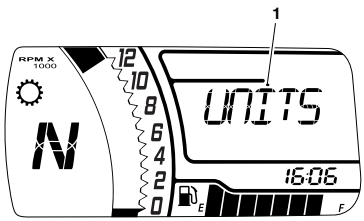

1. **Menu Units (Unités)**

- Appuyer sur le bouton SCROLL/SELECT (Faire défiler/sélectionner) sans le relâcher pendant une seconde pour sélectionner le menu UNITS (Unités).
- Dans le menu UNITS (Unités), appuyer sur le bouton SCROLL/SELECT (Faire défiler/sélectionner) et le relâcher pour sélectionner l'option souhaitée.

Page réservée

Table des matières

Contrôles ... 58
Commande d'accélérateur ... 58
Commutateur d'allumage/Verrou de direction ... 58
Clé de contact ... 59
Antidémarrage ... 61
Commutateurs au guidon côté droit ... 61
Commutateurs au guidon côté gauche ... 62
Carburant ... 64
Ravitaillement ... 66
Bouchon de réservoir de carburant ... 67
Remplissage du réservoir de carburant ... 68
TC (antipatinage) ... 69
Réglages de l'antipatinage ... 70
Pour désactiver l'antipatinage ... 70
Béquille latérale ... 71
Flancs ... 72
Flancs - Dépose ... 72
Flanc - Pose ... 77
Selles ... 82
Entretien de la selle ... 82
Verrou de selle ... 82
Selle - Dépose ... 83
Selle - Pose ... 85
Manuel du propriétaire et trousse à outils ... 89
Prise USB ... 89
Rodage ... 92
Contrôles de sécurité quotidiens ... 93

Contrôles

Commande d'accélérateur

Tous les modèles possèdent une poignée d'accélérateur électronique pour ouvrir et fermer le papillon par l'intermédiaire de l'ECM du moteur. Il n'y a pas de câbles à action directe dans le système.

La poignée d'accélérateur donne une sensation de résistance lorsque vous la tournez en arrière pour ouvrir les papillons. Lorsque vous relâchez la poignée, elle retourne en position papillons fermés sous l'action de son ressort de rappel intérieur et les papillons se ferment.

Aucun réglage par l'utilisateur n'est prévu pour la commande d'accélérateur.

En cas de dysfonctionnement de la commande d'accélérateur, le témoin d'anomalie (MIL) s'allume et l'une des conditions suivantes du moteur peut se produire :

- Témoin MIL allumé, régime moteur et mouvement de l'accélérateur limités
- Témoin MIL allumé, mode dépannage et moteur au ralenti rapide uniquement
- Témoin MIL allumé, le moteur ne démarre pas.

En présence de l'une des situations susmentionnées, le défaut doit être contrôlé et corrigé par une personne compétente possédant des connaissances spécialisées et une compréhension technique des motos, comme un concessionnaire Triumph agréé.

⚠ AVERTISSEMENT

Réduisez la vitesse et ne continuez pas de rouler plus longtemps que nécessaire avec le témoin d'anomalie (MIL) allumé. L'anomalie peut affecter le rendement du moteur, les émissions à l'échappement et la consommation de carburant.

Le défaut doit être contrôlé et corrigé par une personne compétente possédant des connaissances spécialisées et une compréhension technique des motos, comme un concessionnaire Triumph agréé.

Des performances du moteur réduites peuvent occasionner des conditions de conduite dangereuses, ce qui peut entraîner une perte de contrôle de la moto susceptible de provoquer des blessures graves, voire mortelles.

Commutateur d'allumage/Verrou de direction

⚠ AVERTISSEMENT

Par mesure de sécurité, toujours tourner la clé de contact en position verrouillage (LOCK) et la retirer lorsque la moto est laissée sans surveillance.

Tout usage non autorisé de la moto peut entraîner une perte de contrôle de la moto susceptible de provoquer des blessures graves, voire mortelles.

⚠ AVERTISSEMENT

Lorsque la clé est en position verrouillage (LOCK), la direction est verrouillée.

Ne tournez jamais la clé en position verrouillage pendant la marche de la moto, car cela bloquerait la direction.

Le blocage de la direction peut entraîner une perte de contrôle de la moto susceptible de provoquer des blessures graves, voire mortelles.

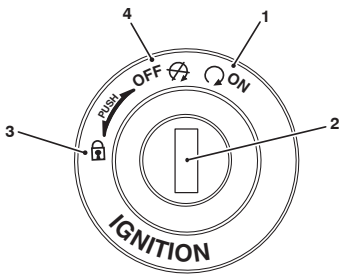

1. **Position ON (contact établi)**
2. **Commutateur d'allumage/verrou de direction**
3. **Position LOCK (verrouillage)**
4. **Position OFF (contact coupé)**

Fonctionnement du commutateur

Le commutateur commandé par clé a trois positions. La clé ne peut être retirée du commutateur que s'il est en position contact coupé ou verrouillage (LOCK).

POUR VERROUILLER : Tourner le guidon à fond à gauche, couper le contact (OFF), appuyer sur la clé et la relâcher complètement, puis la tourner en position verrouillage (LOCK).

Clé de contact

⚠ AVERTISSEMENT

Des clés supplémentaires, des porte-clés/chaînes ou des objets attachés à la clé de contact peuvent interférer avec la direction.

Retirez toutes les clés supplémentaires, porte-clés/chaînes et autres objets de la clé de contact avant de conduire la moto.

Le non-respect des conseils ci-dessus peut entraîner une perte de contrôle de la moto susceptible de provoquer des blessures graves, voire mortelles.

AVIS

Des clés supplémentaires, des porte-clés/chaînes ou autres objets fixés à la clé de contact risquent d'endommager les surfaces peintes ou polies de la moto.

Retirez toutes les clés supplémentaires, porte-clés/chaînes et autres objets de la clé de contact avant de conduire la moto.

AVIS

Ne rangez pas la clé de rechange avec la moto, car cela diminuerait la protection antivol.

AVIS
Les fonctions clés peuvent être perturbées par des appareils électroniques, des sources de bruit électrique ambiant et des objets métalliques.
Éviter de stocker et d'utiliser la clé à proximité des éléments suivants :
- Mâts électriques, mâts radio et infrastructures de distribution électrique
- Dispositifs d'ouverture de porte de garage
- Cartes d'accès ou clés d'identification par radiofréquence (RFID)
- Porte-cartes métalliques et objets en aluminium
- Autres clés électroniques de véhicule
- Sacoches ou Top-cases
- Appareils de communication sans fil tels que téléphones mobiles, tablettes, ordinateurs portables, consoles de jeu portables, lecteurs audio, radios et chargeurs.

Outre qu'elle commande le commutateur d'allumage/verrou de direction, la clé de contact est nécessaire pour commander le verrou de selle et le bouchon de réservoir de carburant.

À la livraison de la moto neuve, deux clés de contact sont fournies avec une petite plaque portant le numéro de clé. Noter le numéro de clé et ranger la clé de rechange et la plaque en lieu sûr, distant de la moto.

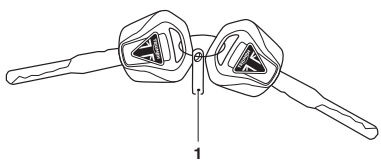

1. Plaquette portant le numéro de clé

Un transpondeur intégré aux clés de contact désactive l'antidémarrage. Pour assurer le bon fonctionnement de l'antidémarrage, ne placez qu'une seule des clés de contact près du commutateur d'allumage. La présence de deux clés de contact près du commutateur peut interrompre le signal entre le transpondeur et l'antidémarrage. Dans ce cas, l'antidémarrage reste activé jusqu'à ce que l'une des clés de contact soit éloignée.

Les clés de rechange doivent être « appariées » avec l'antidémarrage de la moto.

Antidémarrage

Le boîtier du commutateur d'allumage sert d'antenne à l'antidémarrage.

Lorsque le contact est coupé (OFF) et la clé de contact retirée, l'antidémarrage est activé (voir page 41). L'antidémarrage est désactivé lorsque la clé de contact est dans le commutateur d'allumage et en position contact (ON).

Commutateurs au guidon côté droit

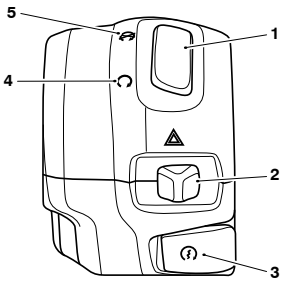

oldy

1. **Interrupteur de marche/arrêt du moteur**
2. **Interrupteur de feux de détresse**
3. **Bouton START (Démarrer)**
4. **Position Run (marche)**
5. **Position arrêt (STOP)**

Position arrêt (STOP)

La position arrêt (STOP) n'est prévue que pour les cas d'urgence. Dans une situation d'urgence nécessitant l'arrêt du moteur, amener l'interrupteur de marche/arrêt du moteur en position d'arrêt (STOP).

AVIS

Bien que l'interrupteur d'arrêt du moteur arrête le moteur, il ne coupe pas tous les circuits électriques, ce qui risque de causer des difficultés de redémarrage du moteur du fait de la décharge de la batterie. Normalement, seul le commutateur d'allumage doit être utilisé pour arrêter le moteur.

Ne pas laisser le commutateur d'allumage en position contact établi (ON) quand le moteur est arrêté, car cela risque d'endommager des composants électriques et de décharger la batterie.

Position RUN (marche)

Outre que le commutateur d'allumage doit être en position contact établi (ON), l'interrupteur de marche/arrêt du moteur doit être en position de marche (RUN) pour que le moteur puisse fonctionner.

Bouton START (Démarrer)

Le bouton START (Démarrer) actionne le démarreur électrique.

AVIS
Le démarreur ne fonctionne pas si la béquille latérale est abaissée et qu'une vitesse est engagée.

Interrupteur de feux de détresse

Pour allumer les feux de détresse, pousser l'interrupteur des feux de détresse vers la gauche.

Le moteur doit tourner pour que les feux de détresse puissent fonctionner.

Les feux de détresse restent allumés si le contact est coupé, jusqu'à ce que l'interrupteur des feux de détresse soit poussé vers la droite.

Commutateurs au guidon côté gauche

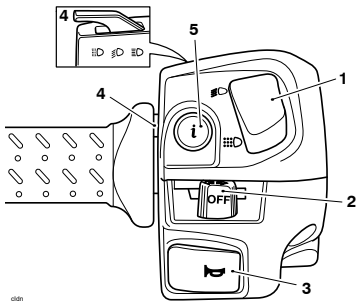

1. **Commutateur des feux de croisement/ feux de jour (DRL) (selon l'équipement)**
2. **Commutateur d'indicateurs de direction**
3. **Bouton d'avertisseur sonore**
4. **Commutateur de feux de route**
5. **Bouton SCROLL/SELECT (Faire défiler/ sélectionner)**

Bouton SCROLL/SELECT (Faire défiler/ sélectionner)

Le bouton SCROLL/SELECT (Faire défiler/ sélectionner) sert à commander les fonctions suivantes du tableau de bord :

- Totalisateur (voir page 45)
- Totalisateurs partiels et réinitialisation (voir page 49)
- Consommation d'essence moyenne et réinitialisation (voir page 50)
- Antipatinage (voir page 51)
- Mode Off-Road (tout-terrain) (voir page 53)
- Horloge (voir page 54)
- Unités (voir page 54).

Commutateur du faisceau de croisement/des feux de jour (DRL) (selon l'équipement)

AVIS
Les feux de jour (DRL) sont actionnés manuellement. Ils ne sont pas automatiques.

Les feux de jour ou le faisceau de croisement peuvent être sélectionnés avec le commutateur des feux de jour (DRL).

Pour sélectionner les feux de jour, pousser le commutateur du faisceau de croisement/des feux de jour vers le bas.

Pour sélectionner le faisceau de croisement, pousser le commutateur du faisceau de croisement/des feux de jour vers le haut.

Lorsque les feux de jour sont activés, l'indicateur de feu de jour est allumé sur le tableau de bord.

Commutateur d'indicateurs de direction

Lorsque le commutateur des indicateurs de direction est poussé à gauche ou à droite, les indicateurs correspondants clignotent.

Il est possible d'arrêter manuellement les indicateurs. Pour éteindre manuellement les indicateurs de direction, appuyer sur le commutateur du clignotant et le relâcher en position centrale.

Bouton d'avertisseur sonore

Lorsque vous appuyez sur le bouton d'avertisseur sonore, commutateur d'allumage sur ON, l'avertisseur retentit.

Commutateur de faisceaux de route

Il s'agit d'un commutateur à trois positions.

Pousser le commutateur de faisceau de route vers l'avant pour allumer le faisceau de route. Remettre le commutateur en position centrale pour éteindre le faisceau de route. Le faisceau de route s'allume uniquement lorsque le moteur tourne ou que la moto roule à plus de 5 km/h.

Tirer le commutateur vers l'arrière et le relâcher pour activer les appels de phares. Une fois relâché, le commutateur revient en position centrale et éteint le faisceau de route.

Si des feux de jour sont installés sur la moto, le commutateur de faisceau de route dispose d'une fonctionnalité supplémentaire.

Si le commutateur des DRL est en position feux de jour, pousser le commutateur de faisceau de route vers l'avant pour allumer le faisceau de route. Lorsque le commutateur de faisceau de route est ramené en position centrale, les DRL s'activent à nouveau.

Il n'y a pas d'interrupteur marche/arrêt d'éclairage sur ce modèle. Le feu de position, le feu arrière et l'éclairage de la plaque d'immatriculation s'allument automatiquement lorsque le contact est établi.

Le phare et les DRL s'allument lorsque le contact est établi et que le moteur tourne.

Carburant



La qualité du carburant requise pour la moto est indiquée dans la section Spécifications correspondante. Toujours veiller à utiliser un carburant de la qualité prescrite pour remplir le réservoir.

Les motos Triumph sont conçues pour utiliser du carburant sans plomb et offrirent les meilleures performances si ce type de carburant est utilisé.

La qualité du carburant correspond à l'indice d'octane recherche (RON) ou à l'indice d'octane moteur (MON), ou encore à l'indice d'octane (CLC) ou à l'indice d'octane AKI (R+M)/2.

En Amérique du Nord, la réglementation fédérale exige que les pompes délivrant de l'essence sans plomb portent la mention « UNLEADED » et que l'indice d'octane CLC ou AKI soit également affiché. Ces indices correspondent à une moyenne des indices RON et MON.

Éthanol

En Europe, les motos Triumph sont compatibles avec les carburant sans plomb à l'éthanol E5 et E10 (5 % et 10 % d'éthanol).

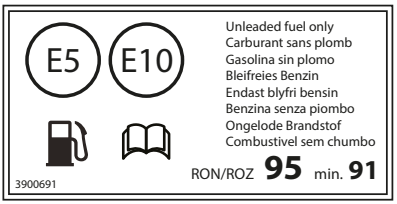

Étiquette Qualité du carburant 91 RON illustrée

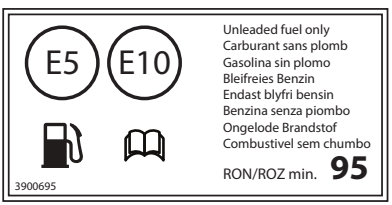

Étiquette Qualité du carburant 95 RON illustrée

Sur tous les autres marchés, il est possible d'utiliser du carburant à l'éthanol jusqu'à E25 (25 % d'éthanol).

Étalonnage du moteur

Dans certains cas, l'étalonnage du moteur peut être nécessaire. Cette action doit être effectuée par une personne compétente possédant des connaissances spécialisées et une compréhension technique des motos, comme un concessionnaire Triumph agréé.

AVIS

La moto peut être définitivement endommagée si elle est utilisée avec une qualité de carburant inappropriée ou un mauvais étalonnage du moteur.

Veiller à toujours utiliser du carburant de bonne qualité.

Les dommages causés par l'utilisation d'un carburant ou un étalonnage du moteur incorrect ne sont pas considérés comme des défauts de fabrication et ne sont donc pas couverts par la garantie.

AVIS

Dans de nombreux pays, le système d'échappement de ce modèle est équipé d'un convertisseur catalytique pour contribuer à réduire les émissions polluantes des gaz d'échappement.

L'emploi de carburant au plomb endommagera le convertisseur catalytique. Par ailleurs, le convertisseur catalytique peut subir des dégâts irréparables si la moto tombe en panne de carburant ou si le niveau de carburant tombe très bas.

Toujours vérifier que le carburant est suffisant pour le voyage prévu.

AVIS

L'utilisation d'essence au plomb est illégale dans certains pays, états ou territoires.

AVIS

En cas de détonation (cognement ou cliquetis) à régime stabilisé en charge normale, utiliser une essence de marque différente ou d'un indice d'octane supérieur.

Essence oxygénée

Pour respecter les normes antipollution, certaines régions des USA utilisent de l'essence oxygénée qui contribue à réduire les émissions toxiques. Ces essences sont un mélange d'essence conventionnelle et d'un autre composant, comme l'alcool. Ce modèle Triumph délivre des performances optimales en utilisant de l'essence sans plomb. Toutefois, les informations suivantes doivent être utilisées comme guide en cas d'utilisation des carburants oxygénés.

Éthanol

Le carburant à l'éthanol est un mélange de 10 % d'éthanol et de 90 % d'essence et est souvent commercialisé sous les appellations "gasohol", "Ethanol enhanced" (amélioré à l'éthanol), ou "contains ethanol" (contient de l'éthanol). Ce type de carburant peut être utilisé dans votre moto Triumph.

MTBE (éther méthyltertiobutylique)

L'utilisation d'essence contenant jusqu'à 15 % de MTBE (éther méthyltertiobutylique) est permise dans cette moto Triumph.

Méthanol

Les carburants contenant du méthanol ne doivent pas être utilisés car le contact avec le méthanol peut endommager les composants du circuit d'alimentation.

AVIS

En raison de la volatilité généralement plus élevée des carburants oxygénés, le démarrage, les reprises du moteur et la consommation de carburant pourront être affectés défavorablement par leur utilisation. En cas de difficulté de ce type, utiliser de l'essence sans plomb normale.

Ravitaillement

⚠ AVERTISSEMENT

Pour contribuer à réduire les dangers liés au ravitaillement en carburant, observez toujours les consignes de sécurité suivantes concernant le carburant :

- L'essence (carburant) est très inflammable et peut être explosive dans certaines conditions. Pour le ravitaillement, coupez toujours le contact (OFF).

- Ne fumez pas.

- N'utilisez pas de téléphone portable.

- Vérifier que la zone de ravitaillement est bien aérée et exempte de toute source de flamme ou d'étincelles. Cela inclut tout appareil doté d'une veilleuse.

- Rester attentif et vigilant pendant le ravitaillement.

- Ne remplissez jamais le réservoir au point que le carburant remonte dans le goulot de remplissage. La chaleur due à la lumière solaire ou à d'autres sources peut faire dilater le carburant et le faire déborder, ce qui créerait un risque d'incendie.

⚠ AVERTISSEMENT Suite

- Après le ravitaillement, vérifiez toujours que le bouchon de réservoir est bien fermé.

- Comme l'essence (carburant) est très inflammable, tout écoulement ou fuite de carburant, ou toute négligence des consignes de sécurité ci-dessus entraîne un risque d'incendie pouvant causer des dégâts matériels ou des blessures graves, voire mortelles.

AVIS

Évitez de remplir le réservoir sous la pluie ou en atmosphère poussiéreuse où les matières contenues dans l'air peuvent contaminer le carburant.

Du carburant contaminé peut endommager les composants du circuit d'alimentation.

Bouchon de réservoir de carburant

Speed 400, Scrambler 400 X, Scrambler 400 XC et Tracker 400

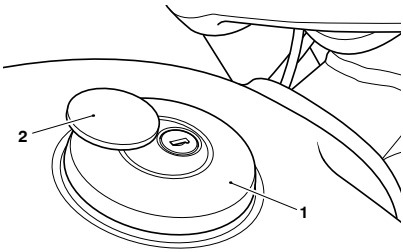

cldk

1. **Bouchon de réservoir de carburant**
2. **Cache du bouchon**

Pour ouvrir le bouchon du réservoir de carburant :

- Faire glisser le cache du bouchon sur le côté pour dégager le verrou à clé.
- Introduire la clé dans la serrure et la tourner dans le sens des aiguilles d'une montre.
- Soulever le bouchon du goulot de remplissage du réservoir.

Pour fermer le bouchon du réservoir de carburant :

- Tourner la clé dans le sens des aiguilles d'une montre, puis repousser le bouchon dans le goulot de remplissage du réservoir.
- Tourner la clé dans le sens inverse des aiguilles d'une montre jusqu'au verrouillage et la retirer.
- Remettre le cache du bouchon en place pour masquer le verrou.

Thruxton 400

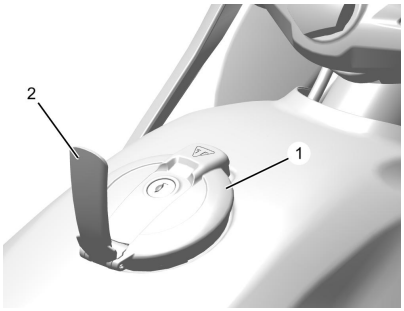

1. **Bouchon de réservoir de carburant**
2. **Cache du bouchon**

Pour ouvrir le bouchon du réservoir de carburant :

- Soulever le cache du bouchon pour dégager le verrou à clé.
- Introduire la clé dans la serrure et la tourner dans le sens des aiguilles d'une montre.
- Soulever le bouchon du goulot de remplissage du réservoir.

Pour fermer le bouchon du réservoir de carburant :

- Tourner la clé dans le sens des aiguilles d'une montre, puis repousser le bouchon dans le goulot de remplissage du réservoir.
- Tourner la clé dans le sens inverse des aiguilles d'une montre jusqu'au verrouillage et la retirer.
- Mettre le cache du bouchon en place pour masquer le verrou.

Remplissage du réservoir de carburant

Remplissez le réservoir de carburant lentement pour éviter un débordement. Ne remplissez pas le réservoir au-dessus de la base du goulot de remplissage. Vous maintiendrez ainsi un espace vide suffisant pour permettre au carburant de se dilater sous l'effet de la chaleur du moteur ou de la lumière solaire directe.

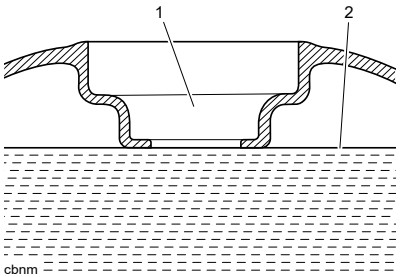

1. **Goulot de remplissage de carburant**
2. **Niveau maximum de carburant**

Après le ravitaillement, toujours s'assurer que le bouchon de réservoir de carburant est bien fermé.

TC (antipatinage)

⚠ AVERTISSEMENT

Le système antipatinage ne remplace pas une conduite adaptée aux conditions routières et météorologiques en vigueur. Le système ne peut pas empêcher la perte de traction due à une vitesse excessive à l'entrée des virages, une accélération à angle d'inclinaison prononcé et un freinage.

L'antipatinage ne peut pas empêcher la roue avant de déraper.

Le non-respect des conseils ci-dessus peut entraîner une perte de contrôle de la moto susceptible de provoquer des blessures graves, voire mortelles.

AVIS

L'antipatinage ne fonctionne pas en cas de dysfonctionnement de l'ABS. Les témoins d'ABS, d'antipatinage et d'anomalie (MIL) s'allument.

Le système d'antipatinage aide à maintenir la traction en cas d'accélération sur chaussée mouillée/glissante. Si les capteurs détectent que la roue arrière perd de l'adhérence (patine), le système antipatinage intervient et agit sur la puissance du moteur jusqu'à ce que la motricité de la roue arrière soit rétablie.

Le témoin lumineux d'antipatinage clignote pendant l'intervention et le conducteur peut remarquer un changement du bruit du moteur.

AVIS

Modèles Scrambler 400 X et Scrambler 400 XC uniquement : L'antipatinage est désactivé en mode Off-Road (tout-terrain).

Réglages de l'antipatinage

⚠ AVERTISSEMENT

Ne pas essayer de régler les paramètres de l'antipatinage pendant que la moto est en mouvement.

Le réglage des paramètres de l'antipatinage pendant la conduite de la moto est dangereux.

Le non-respect des conseils ci-dessus peut entraîner une perte de contrôle de la moto susceptible de provoquer des blessures graves, voire mortelles.

⚠ AVERTISSEMENT

Si l'antipatinage est désactivé, la moto se comportera de manière normale mais sans antipatinage.

Dans cette situation, une accélération trop forte sur une chaussée mouillée/glissante peut faire patiner la roue arrière.

Le non-respect des conseils ci-dessus peut entraîner une perte de contrôle de la moto susceptible de provoquer des blessures graves, voire mortelles.

Le système antipatinage peut être réglé pour l'une des conditions suivantes :

ON	Réglage optimal de l'antipatinage pour une utilisation sur route, qui permet un patinage minimal de la roue arrière.
OFF	L'antipatinage est désactivé. Le témoin de TC désactivé s'allume (voir page 43).

L'antipatinage s'active automatiquement après avoir coupé le contact, puis l'avoir remis.

Pour désactiver l'antipatinage

⚠ AVERTISSEMENT

Après avoir roulé hors route avec l'antipatinage désactivé, toujours veiller à réactiver l'antipatinage lors du retour sur les routes publiques.

Le fait de rouler sur les routes publiques avec l'antipatinage désactivé peut, en cas d'accélération trop forte sur des surfaces mouillées/glissantes, faire patiner la roue arrière.

Le non-respect des conseils ci-dessus peut entraîner une perte de contrôle de la moto susceptible de provoquer des blessures graves, voire mortelles.

Pour plus d'informations sur la désactivation et l'activation de l'antipatinage, voir page 51.

Béquille latérale

⚠ AVERTISSEMENT

La moto est munie d'un système de verrouillage de sécurité empêchant de la conduire lorsque la béquille latérale est abaissée.

Ne jamais essayer de rouler avec la béquille latérale abaissée et ne jamais interférer avec le mécanisme de verrouillage car cela génère des conditions de conduite dangereuses.

Le non-respect des conseils ci-dessus peut entraîner une perte de contrôle de la moto susceptible de provoquer des blessures graves, voire mortelles.

⚠ ATTENTION

Ne pas se pencher, s'asseoir ou monter sur la moto lorsque celle-ci est appuyée sur la béquille latérale.

Cela peut entraîner la chute de la moto ou endommager gravement la béquille latérale ou le cadre de la moto.

Le non-respect des conseils ci-dessus peut entraîner des blessures légères à modérées.

La moto est équipée d'une béquille latérale sur laquelle elle peut être parquée. En utilisant la béquille latérale, tourner toujours le guidon à fond à gauche et laisser la moto en première vitesse.

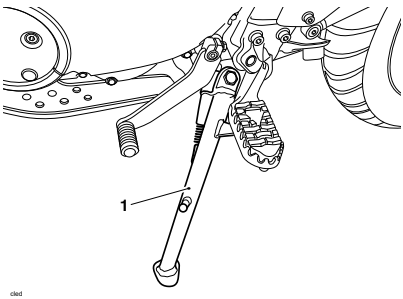

1. Béquille latérale (modèle Scrambler 400 X illustré)

Chaque fois que la béquille latérale est utilisée avant de prendre la route, toujours vérifier que la béquille est bien relevée après s'être assis sur la moto.

Pour les instructions sur la sécurité du stationnement, se reporter à la section Conduite de la moto.

Flancs

Flancs - Dépose

⚠ AVERTISSEMENT

La moto doit être stabilisée et correctement soutenue.

Ne pas soutenir la moto sur un composant auxiliaire, le système d'échappement ou toute autre pièce non structurelle du cadre de la moto.

Une moto correctement soutenue évite les chutes.

Le non-respect des conseils ci-dessus peut entrainer des blessures graves, voire mortelles.

AVIS

La dépose du panneau de liaison gauche est illustrée. La procédure pour le côté droit est identique.

- Saisir fermement le panneau de liaison et tirer pour l'écarter de la moto jusqu'à ce qu'il soit dégagé du passe-câble de retenue (en laissant le passe-câble en place).
- Faire glisser le panneau de liaison vers l'avant jusqu'à le dégager du dispositif de retenue.

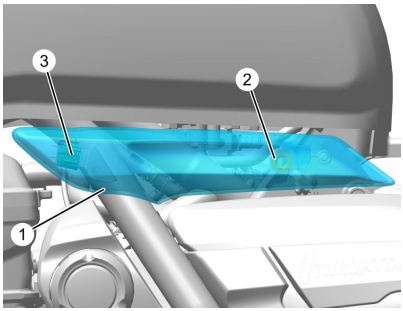

1. **Panneau de liaison (côté gauche illustré)**
2. **Douille passe-câble**
3. **Dispositif de retenue**

- Sur les modèles Speed 400, Thruxton 400 et Tracker 400, déposer la selle. Su les modèles Scrambler 400 X et Scrambler 400 XC, déposer les selles conducteur et pour passager, voir page 83.

Thruxton 400

- Retirer les fixations supérieures des flancs gauche et droit.

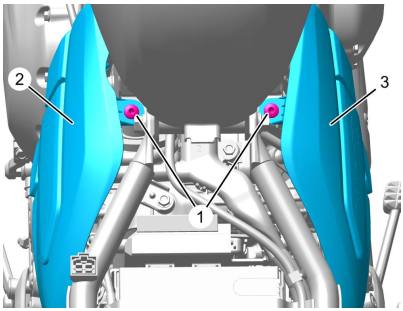

1. **Fixations**
2. **Flanc gauche**
3. **Flanc droit**

Flanc gauche

Pour déposer le flanc gauche :

- Saisir fermement le panneau gauche et tirer pour l'écarter de la moto jusqu'à ce qu'il soit dégagé des deux passe-câbles de retenue (en laissant les passe-câbles en place).
- Déplacer le flanc vers le haut pour le retirer du crochet inférieur.

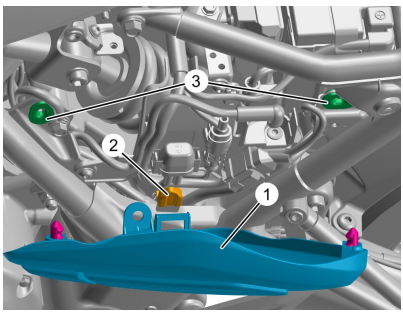

1. **Flanc (modèle Thruxton 400 illustré)**
2. **Crochet inférieur**
3. **Douilles passe-câble**

Flanc droit

Pour déposer le flanc droit :

- Saisir fermement le panneau et tirer pour l'écarter de la moto jusqu'à ce qu'il soit dégagé des deux passe-câbles de retenue (en laissant les passe-câbles en place).
- Déplacer le flanc vers le haut pour le retirer du crochet inférieur.

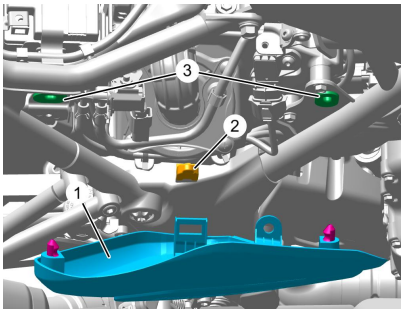

1. **Flanc (modèle Thruxton 400 illustré)**
2. **Crochet inférieur**
3. **Douilles passe-câble**

- Sur les modèles Speed 400, Thruxton 400 et Tracker 400, déposer la selle. Su les modèles Scrambler 400 X et Scrambler 400 XC, déposer les selles conducteur et pour passager, voir page 83.

Speed 400, Scrambler 400 X et Scrambler 400 XC

- Retirer les fixations supérieures des deux flancs.

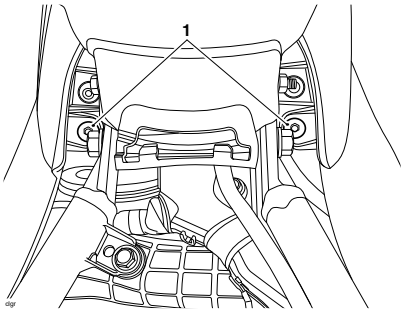

cigr

1. **Fixations**

Flanc gauche

Pour déposer le flanc gauche :

- Saisir fermement le panneau et tirer pour l'écarter de la moto jusqu'à ce qu'il soit dégagé des deux passe-câbles de retenue (en laissant les passe-câbles en place).
- Déplacer le flanc vers le haut pour le retirer du crochet inférieur.

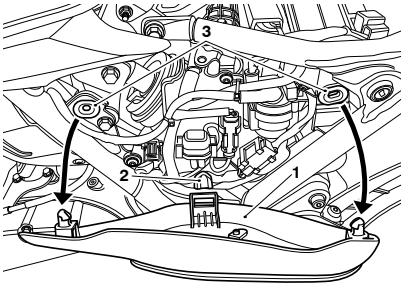

clec

1. **Flanc (modèle Scrambler 400 X illustré)**
2. **Crochet**
3. **Douilles passe-câble**

Flanc droit

Pour déposer le flanc droit :

- Saisir fermement le panneau et tirer pour l'écarter de la moto jusqu'à ce qu'il soit dégagé des deux passe-câbles de retenue (en laissant les passe-câbles en place).
- Déplacer le flanc vers le haut pour le retirer du crochet inférieur.

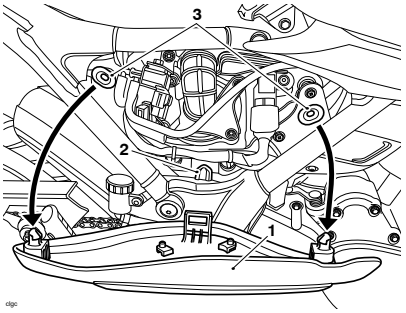

clgc

1. **Flanc (modèle Scrambler 400 X illustré)**
2. **Crochet**
3. **Douilles passe-câble**

- Sur les modèles Speed 400, Thruxton 400 et Tracker 400, déposer la selle. Su les modèles Scrambler 400 X et Scrambler 400 XC, déposer les selles conducteur et pour passager, voir page 83.

Tracker 400

AVIS

L'ensemble flanc est composé du flanc, du panneau de plaque porte-numéro et du panneau de boîtier de serrure.

- Déposer les fixations du flanc sur le cadre.

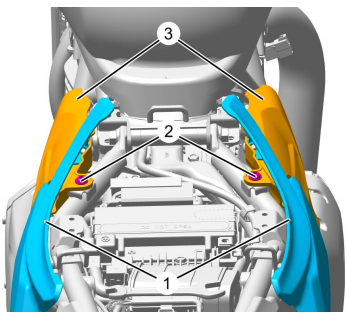

1. **Plaque porte-numéro**
2. **Fixation**
3. **Flanc**

Dépose du côté gauche

Pour déposer le flanc gauche :

- Déposer la fixation centrale du panneau de support de serrure à l'intérieur du panneau de plaque porte-numéro.

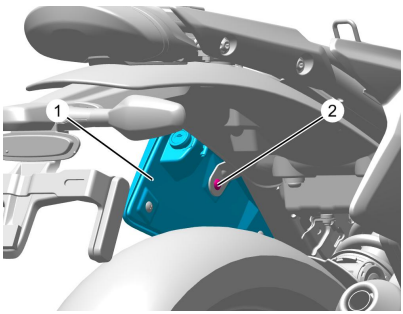

1. **Plaque porte-numéro**
2. **Fixation**

- Soulever l'ensemble flanc pour le dégager du dispositif de retenue du cadre.

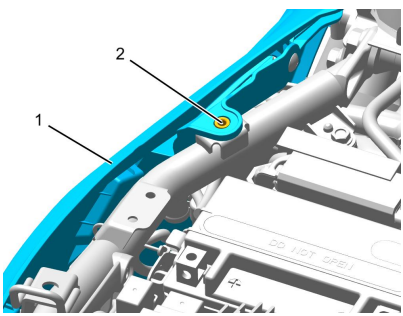

1. **Ensemble de flanc**
2. **Dispositif de retenue**

- Saisir fermement l'ensemble flanc et écarter les panneaux de la moto jusqu'à ce dégager le flanc du passe-câble de retenue (laisser le passe-câble en place).
- Soulever l'ensemble panneau vers le haut pour le retirer du dispositif de retenue inférieur en veillant à soutenir l'ensemble flanc.

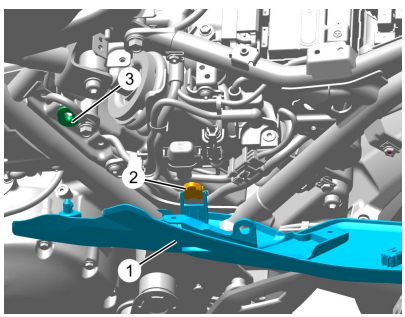

1. **Ensemble de flanc**
2. **Dispositif de retenue inférieur**
3. **Douille passe-câble**

AVIS

Une fois déposé de la moto, veiller à soutenir l'ensemble flanc à proximité de la moto pour éviter d'endommager le câble de verrou de selle et le boîtier du câble de verrou.

Flanc droit

Pour déposer le flanc droit :

- Déposer la fixation centrale du panneau de support de serrure à l'intérieur du panneau de plaque porte-numéro.

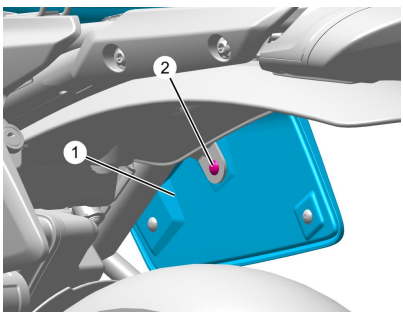

1. **Plaque porte-numéro**
2. **Fixation**

- Soulever l'ensemble flanc pour le dégager du dispositif de retenue du cadre.

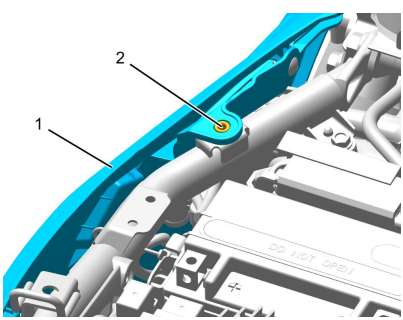

1. **Ensemble de flanc**
2. **Dispositif de retenue**

- Saisir fermement l'ensemble flanc et écarter les panneaux de la moto jusqu'à ce dégager le flanc du passe-câble de retenue (laisser le passe-câble en place).
- Soulever l'ensemble panneau pour le retirer du dispositif de retenue inférieur.

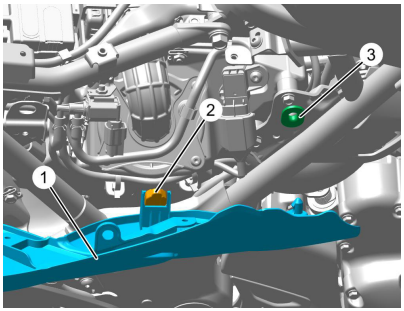

1. **Ensemble de flanc**
2. **Dispositif de retenue inférieur**
3. **Douille passe-câble**

Flanc - Pose

⚠ AVERTISSEMENT

La moto doit être stabilisée et correctement soutenue.

Ne pas soutenir la moto sur un composant auxiliaire, le système d'échappement ou toute autre pièce non structurelle du cadre de la moto.

Une moto correctement soutenue évite les chutes.

Le non-respect des conseils ci-dessus peut entraîner des blessures graves, voire mortelles.

Thruxton 400

Flanc gauche

Pour reposer le flanc gauche :

- Positionner le bas du flanc sur le crochet inférieur.
- Positionner les deux pions de positionnement sur les passe-câbles et appuyer fermement pour fixer le flanc.

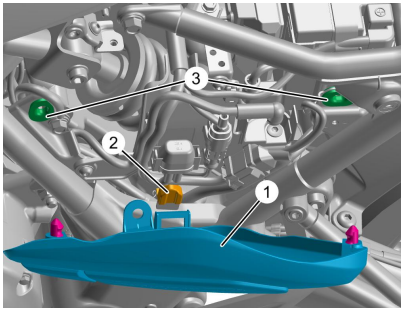

1. **Flanc (modèle Thruxton 400 illustré)**
2. **Flanc gauche**
3. **Crochet inférieur**
4. **Douilles passe-câble**

Flanc droit

Pour reposer le flanc droit :

- Positionner le bas du flanc sur le crochet inférieur.
- Positionner les deux pions de positionnement sur les passe-câbles et appuyer fermement pour fixer le flanc.

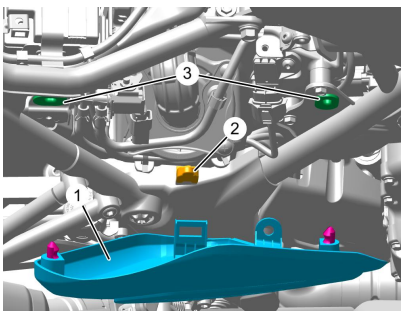

1. **Flanc (modèle Thruxton 400 illustré)**
2. **Flanc droit**
3. **Crochet inférieur**
4. **Douilles passe-câble**

- Poser les fixations en haut des deux flancs et serrer à .

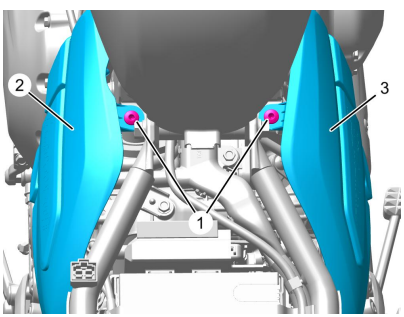

1. **Fixations**
2. **Flanc gauche**
3. **Flanc droit**

Thruxton 400

AVIS

L'installation du panneau de liaison gauche est illustrée. La procédure pour le côté droit est identique.

- Positionner l'avant du panneau de liaison sur le dispositif de retenue et le faire glisser vers l'arrière de la moto.
- Placer le pion de positionnement sur le passe-câble et appuyer fermement pour fixer le panneau.

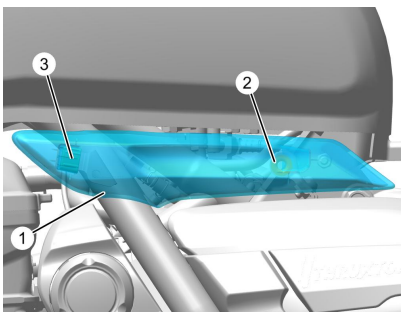

1. **Panneau de liaison**
2. **Douille passe-câble**
3. **Dispositif de retenue**

- Saisir le panneau pour s'assurer qu'il est bien fixé.

Speed 400, Scrambler 400 X et Scrambler 400 XC

Flanc gauche

Pour reposer le flanc gauche :

- Positionner le bas du flanc sur le crochet inférieur.
- Positionner les deux pions de positionnement sur les passe-câbles et appuyer fermement pour fixer le flanc.
- Installer la fixation supérieure du flanc et serrer à 4,5 Nm.
- Enfin, saisir le flanc et vérifier qu'il est bien fixé.

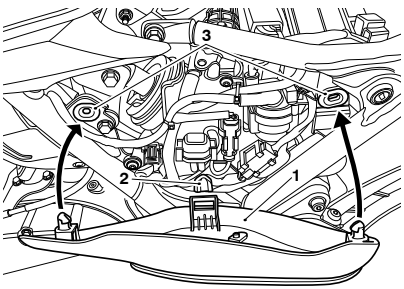

clec_1

1. **Flanc (modèle Scrambler 400 X illustré)**
2. **Crochet**
3. **Douilles passe-câble**

Flanc droit

Pour reposer le flanc droit :

- Positionner le bas du flanc sur le crochet inférieur.
- Positionner les deux pions de positionnement sur les passe-câbles et appuyer fermement pour fixer le flanc.
- Installer la fixation supérieure du flanc et serrer à 4,5 Nm.
- Enfin, saisir le flanc et vérifier qu'il est bien fixé.

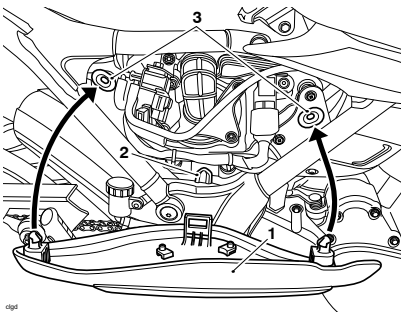

clgd

1. **Flanc (modèle Scrambler 400 X illustré)**
2. **Crochet**
3. **Douilles passe-câble**

- Poser les fixations en haut des deux flancs et serrer à .

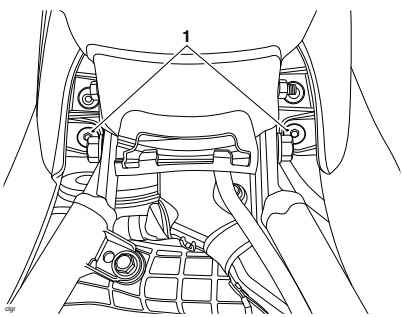

clgr

1. **Fixations**

Tracker 400

Flanc gauche

Pour reposer le flanc gauche :

- Positionner le bas du flanc sur le crochet inférieur.
- Placer les pions de positionnement sur le passe-câble et appuyer fermement pour fixer le panneau.

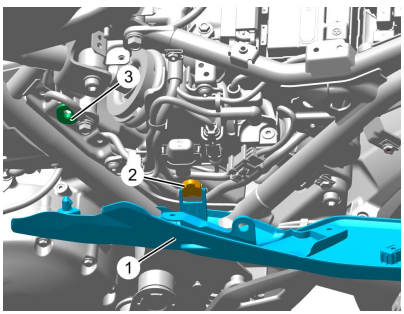

1. **Ensemble de flanc**
2. **Dispositif de retenue inférieur**
3. **Douille passe-câble**

- Soulever l'ensemble flanc et le poser sur le dispositif de retenue du cadre.

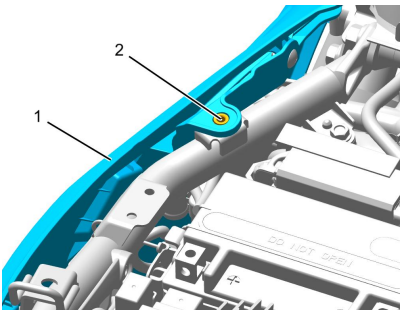

1. **Ensemble de flanc**
2. **Dispositif de retenue**

- Poser la fixation sur le dispositif de retenue du cadre et serrer à 4,5 Nm.
- Reposer la fixation centrale du panneau de support de serrure à l'intérieur du panneau de plaque porte-numéro. Serrer la fixation à XX Nm.

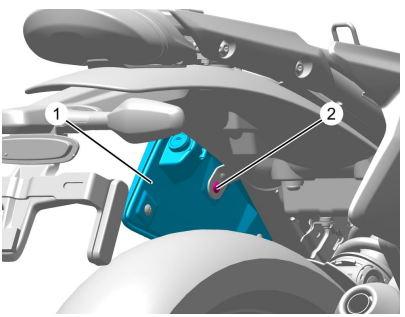

1. **Plaque porte-numéro**
2. **Fixation**

Flanc droit

Pour reposer le flanc droit :

- Positionner le bas du flanc sur le crochet inférieur.
- Placer le pion de positionnement sur le passe-câble et appuyer fermement pour fixer le panneau.

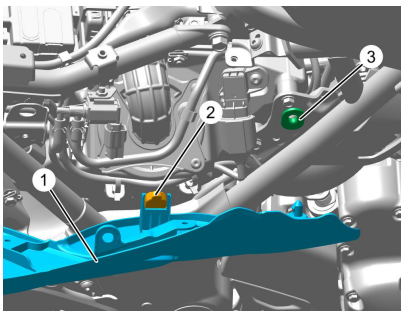

1. **Ensemble de flanc**
2. **Dispositif de retenue inférieur**
3. **Douille passe-câble**

- Soulever l'ensemble flanc et le poser sur le dispositif de retenue du cadre.

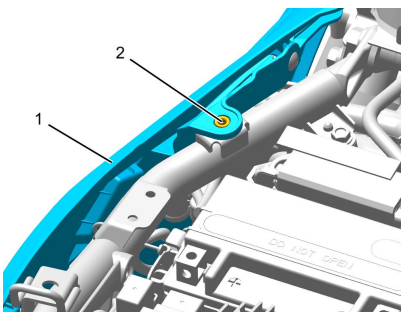

1. **Ensemble de flanc**
2. **Dispositif de retenue**

- Poser la fixation sur le dispositif de retenue du cadre et serrer à 4,5 Nm.
- Reposer la fixation centrale du panneau de support de serrure à l'intérieur du panneau de plaque porte-numéro. Serrer la fixation à XX Nm.

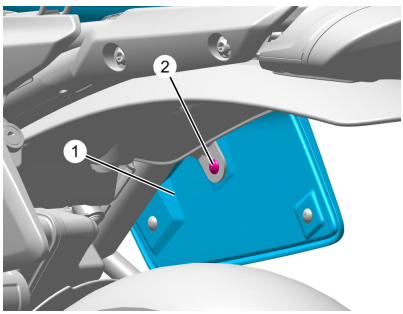

1. **Plaque porte-numéro**
2. **Fixation**

- Sur les modèles Speed 400, Thruxton 400 et Tracker 400, reposer la selle. Su les modèles Scrambler 400 X et Scrambler 400 XC, reposer les selles conducteur et pour passager, voir page 85.

Selles

Entretien de la selle

Pour avoir des informations sur le nettoyage de la selle, voir page 194.

Verrou de selle

⚠ AVERTISSEMENT

Pour éviter que la selle ne se détache pendant la conduite, la saisir après chaque remise en place et la tirer fermement vers le haut.

Si la selle n'est pas correctement engagée dans la serrure, elle s'en dégagera.

Une selle lâche ou détachée peut entraîner une perte de contrôle de la moto susceptible de provoquer des blessures graves, voire mortelles.

AVIS

La moto ne doit pas être conduite avec la clé dans le verrou de selle.

Toujours verrouiller la selle et retirer la clé avant de conduire la moto.

Le verrou de selle est situé dans le cadre du côté gauche de la moto, sous la selle.

Speed 400, Scrambler 400 X, Scrambler 400 XC et Thruxton 400

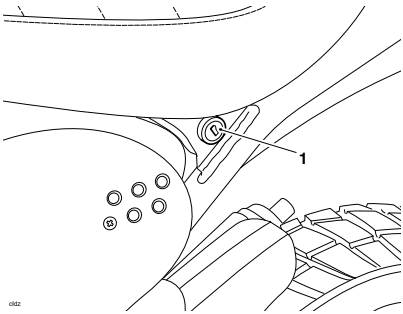

1. **Verrou de selle (modèle Scrambler 400 X illustré)**

Tracker 400

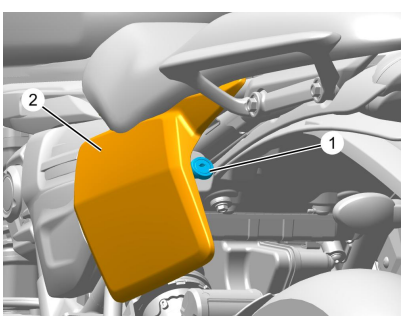

1. **Verrou de selle**
2. **Plaque porte-numéro**

La selle peut être déposée pour accéder à la batterie et à la boîte à fusibles 1.

Selle - Dépose

⚠ AVERTISSEMENT

La moto doit être stabilisée et correctement soutenue.

Ne pas soutenir la moto sur un composant auxiliaire, le système d'échappement ou toute autre pièce non structurelle du cadre de la moto.

Une moto correctement soutenue évite les chutes.

Le non-respect des conseils ci-dessus peut entraîner des blessures graves, voire mortelles.

AVIS

Pour éviter d'endommager les selles ou le dessus des selles, attention à ne pas les laisser tomber.

Ne pas appuyer les selles contre la moto ou contre une surface qui pourrait endommager les selles ou le dessus des selles. Placer les selles, dessus vers le haut, sur une surface plane et propre recouverte d'un chiffon doux.

Ne placer sur les selles aucun article qui pourrait endommager ou tacher le dessus des selles.

Speed 400 et Thruxton 400

Selle

- Introduire la clé de contact dans la serrure de selle.
- Tourner la clé de contact dans le sens anti-horaire tout en appuyant sur l'arrière de la selle. Cela libèrera la selle de son verrou.
- Soulever la selle par l'arrière et la glisser vers l'arrière pour la déposer complètement de la moto.

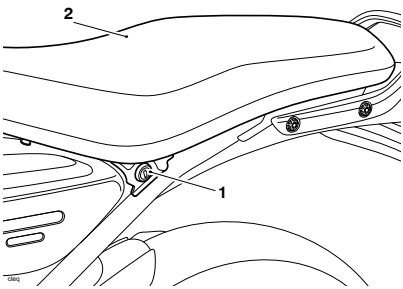

1. **Verrou de selle**
2. **Selle**

Scrambler 400 X et Scrambler 400 XC

Selle pour passager

AVIS

La selle pour passager doit être démontée avant d'essayer de déposer la selle du conducteur.

- Introduire la clé de contact dans la serrure de selle.
- Tourner la clé de contact dans le sens anti-horaire tout en appuyant sur l'arrière de la selle. Cela libèrera la selle pour passager de son verrou.
- Soulever la selle par l'arrière et la glisser vers l'arrière pour la déposer complètement de la moto.

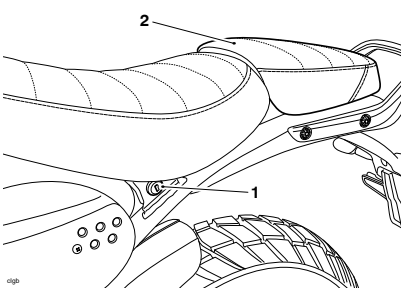

1. **Verrou de selle**
2. **Selle pour passager**

Selle du conducteur

- Déposer la selle pour passager comme décrit ci-dessus.
- Retirer les fixations situées à l'arrière de la selle.
- Soulever la selle par l'arrière et la glisser vers l'arrière pour la déposer complètement de la moto.

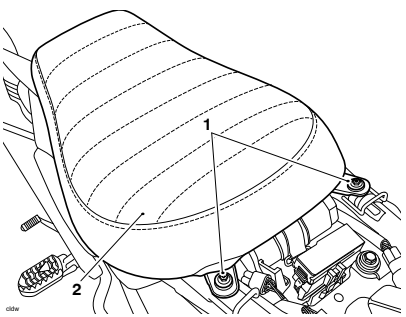

1. **Fixations**
2. **Selle du conducteur**

Tracker 400

Selle

- Introduire la clé de contact dans la serrure de selle. Le verrou de selle se trouve derrière la plaque porte-numéro.
- Tourner la clé de contact dans le sens anti-horaire tout en appuyant sur la partie arrière de la selle. Cela libérera la selle de son verrou.
- Soulever la selle par l'arrière et la glisser vers l'arrière pour la déposer complètement de la moto.

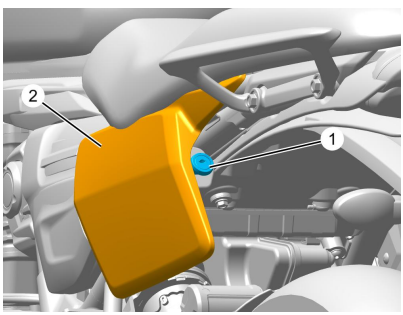

1. **Verrou de selle**
2. **Plaque porte-numéro**

Selle - Pose

⚠ AVERTISSEMENT

La moto doit être stabilisée et correctement soutenue.

Ne pas soutenir la moto sur un composant auxiliaire, le système d'échappement ou toute autre pièce non structurelle du cadre de la moto.

Une moto correctement soutenue évite les chutes.

Le non-respect des conseils ci-dessus peut entraîner des blessures graves, voire mortelles.

Speed 400

Selle

- Engager le crochet à l'avant de la selle sous le support à l'arrière du réservoir de carburant.

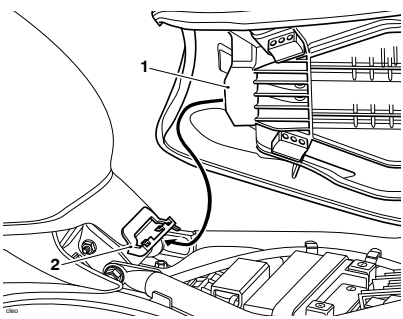

1. **Crochet**
2. **Support**

- Aligner l'ergot de positionnement dans le verrou et appuyer pour engager le verrou de selle.

AVIS

Un déclic sonore se fait entendre lorsque la selle est complètement engagée dans son verrou.

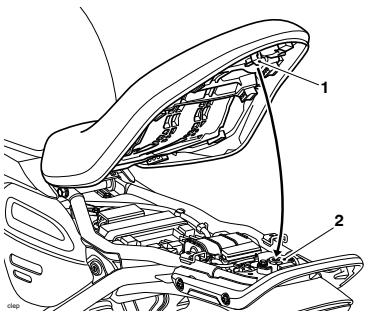

1. **Ergot de positionnement**
2. **Verrouiller**

⚠ AVERTISSEMENT

Pour éviter que la selle ne se détache pendant la conduite, la saisir après chaque remise en place et la tirer fermement vers le haut.

Si la selle n'est pas correctement engagée dans la serrure, elle s'en dégagera.

Une selle lâche ou détachée peut entraîner une perte de contrôle de la moto susceptible de provoquer des blessures graves, voire mortelles.

- Saisir la selle et la tirer fermement vers le haut pour s'assurer qu'elle est solidement fixée.

Scrambler 400 X et Scrambler 400 XC

Selle du conducteur

- Engager le crochet à l'avant de la selle sous le support à l'arrière du réservoir de carburant.

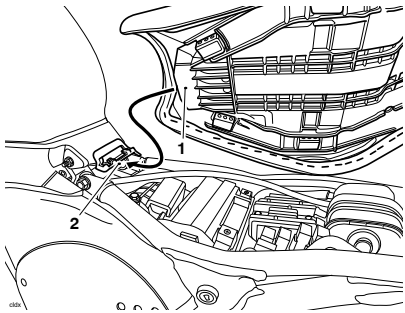

1. **Crochet**
2. **Support**

- Abaisser l'arrière de la selle et aligner les trous des fixations.
- Poser les fixations à l'arrière de la selle et les serrer à 4,5 Nm.

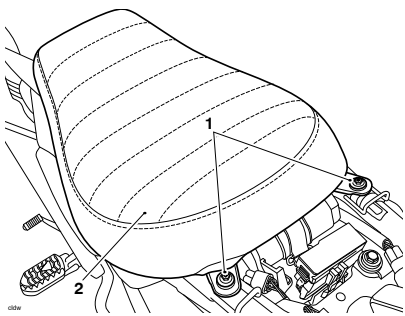

1. **Fixations**
2. **Selle du conducteur**

⚠ AVERTISSEMENT

Ne jamais conduire la moto si les fixations sont desserrées ou déposées, car la selle du conducteur ne serait pas sûre et pourrait bouger.

La selle conducteur n'est retenue et supportée correctement qu'une fois les fixations correctement serrées.

Une selle lâche ou détachée peut entraîner une perte de contrôle de la moto susceptible de provoquer des blessures graves, voire mortelles.

- Saisir la selle et la tirer fermement vers le haut pour s'assurer qu'elle est solidement fixée.
- Installer la selle pour passager comme suit.

Selle pour passager

- Engager les deux crochets à l'avant de la selle sous les deux boucles de la boucle de cadre.
- Aligner l'ergot de positionnement dans le verrou et appuyer pour engager le verrou de selle.

AVIS

Un déclic sonore se fait entendre lorsque la selle est complètement engagée dans son verrou.

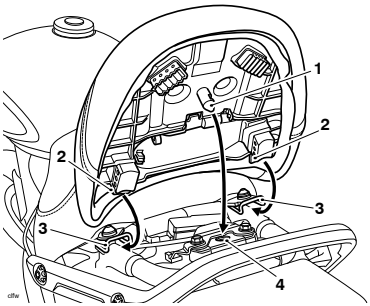

1. **Ergot de positionnement**
2. **Crochets**
3. **Boucles**
4. **Verrou**

⚠ AVERTISSEMENT

Ne jamais conduire la moto alors que la selle du passager est desserrée ou déposée.

Pour éviter que la selle ne se détache pendant la conduite, la saisir après chaque remise en place et la tirer fermement vers le haut.

Si la selle n'est pas correctement fixée, elle se dégagera du verrou. Une selle lâche ou détachée peut entraîner une perte de contrôle de la moto susceptible de provoquer des blessures graves, voire mortelles.

- Saisir la selle et la tirer fermement vers le haut pour s'assurer qu'elle est solidement fixée.

Thruxton 400 et Tracker 400

Selle

- Identifier le support sous la partie arrière du réservoir de carburant et les deux crochets sur le cadre.
- Sur le dessous de la selle, identifier le crochet situé à l'avant et le support avec crochets situé à l'arrière de la selle.
- Positionner la selle de manière à aligner les crochets de selle avec les supports sur le cadre, comme illustré ci-dessous.

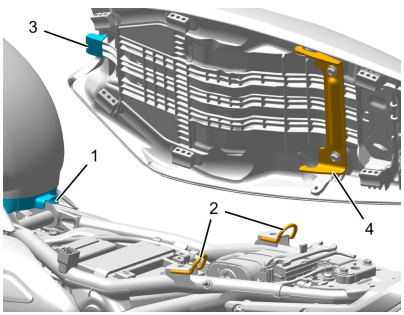

1. **Support**
2. **Crochets, cadre**
3. **Crochet de selle, avant**
4. **Crochet de selle, arrière**

- Introduire l'ergot de positionnement dans le verrou de selle et appuyer pour fixer la selle sur la moto.

AVIS

Un déclic sonore se fait entendre lorsque la selle est complètement engagée dans son verrou.

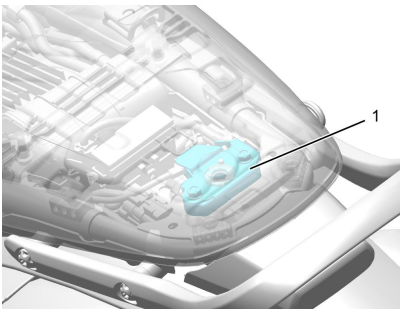

1. **Verrou de selle**

⚠ AVERTISSEMENT

Pour éviter que la selle ne se détache pendant la conduite, la saisir après chaque remise en place et la tirer fermement vers le haut.

Si la selle n'est pas correctement engagée dans la serrure, elle s'en dégagera.

Une selle lâche ou détachée peut entraîner une perte de contrôle de la moto susceptible de provoquer des blessures graves, voire mortelles.

- Saisir la selle et la tirer fermement vers le haut pour s'assurer qu'elle est solidement fixée.

Manuel du propriétaire et trousse à outils

Manuel du propriétaire/Guide de démarrage rapide

Le Manuel du propriétaire ou le Guide de démarrage rapide est fourni avec la moto.

Trousse à outils

La trousse à outils est située sur le dessous de la selle.

La trousse à outils contient :

- Clé de 17 mm (modèles Scrambler 400 X et Scrambler 400 XC uniquement)
- Clé Allen de 5 mm et tournevis combiné
- Outil de réglage de la précharge du ressort du combiné de suspension arrière (non entreposé dans la trousse à outils)

Prise USB

⚠ DANGER

Ne pas utiliser de téléphone portable et ne régler aucun appareil GPS lorsque la moto est en mouvement.

Les appels téléphoniques, les SMS ou toute tentative d'utilisation d'un appareil mobile à quelque fin que ce soit pendant la conduite de la moto sont dangereux.

Le non-respect des conseils ci-dessus entraînera des blessures graves, voire mortelles.

⚠ AVERTISSEMENT

Vérifier que tous les appareils électroniques et les câbles adaptateurs sont correctement fixés lors de la conduite. Vérifier que les câbles adaptateurs ne bloquent pas ou ne restreignent pas le fonctionnement de la direction ou d'autres commandes.

Les appareils électroniques et les câbles adaptateurs qui ne sont pas bien fixés risque de restreindre les mouvements de la direction, ce qui peut affecter la maniabilité, la stabilité ou d'autres aspects du fonctionnement de la moto.

Tout appareil électronique ou câble adaptateur qui restreindrait la direction ou d'autres commandes peut entraîner une perte de contrôle de la moto susceptible de provoquer des blessures graves, voire mortelles.

AVIS

La prise USB est susceptible de laisser pénétrer de l'eau lorsque le couvercle est ouvert. Ne pas brancher les câbles adaptateurs à la prise USB lorsqu'il pleut ou en cas d'humidité.

La présence d'eau dans la prise USB peut provoquer de la corrosion susceptible de nuire au fonctionnement de l'appareil.

AVIS

Ne pas laisser le commutateur d'allumage en position contact établi (ON) quand le moteur est arrêté, car cela risque de décharger la batterie.

La prise USB (Universal Serial Bus) assure une connexion USB-C 5 V pour le chargement d'appareils électroniques tels que des téléphones mobiles, des caméras et des appareils GPS.

Des charges jusqu'à 2,4 A maximum peuvent être connectées à la prise USB-C.

Speed 400, Scrambler 400 X et Scrambler 400 XC

Pour accéder à la prise USB-C :

- La prise USB-C est située sur le côté droit, à côté du commutateur d'allumage et au-dessus du phare.
- Déposer le couvre-câbles.

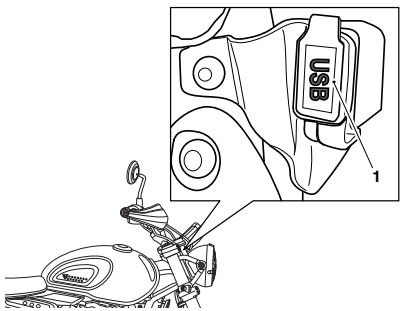

1. **Prise USB C (modèle Scrambler 400 X illustré)**

- Brancher le câble adaptateur USB-C dans la prise.

AVIS

Les câbles d'adaptateur ne sont pas fournis avec la moto.

- Toujours installer le capuchon après le débranchement du câble adaptateur afin d'éviter toute infiltration d'eau.

Tracker 400

Pour accéder à la prise USB-C :

- La prise USB-C est située sur le côté droit, à côté du commutateur d'allumage et au-dessus du phare.
- Déposer le couvre-câbles.

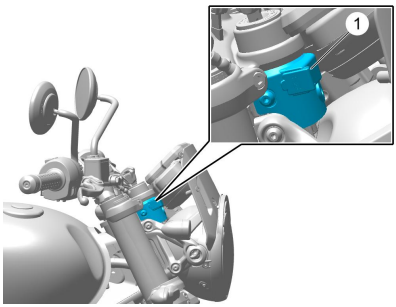

1. **Prise USB-C**

- Brancher le câble adaptateur USB-C dans la prise.

AVIS

Les câbles d'adaptateur ne sont pas fournis avec la moto.

- Toujours installer le capuchon après le débranchement du câble adaptateur afin d'éviter toute infiltration d'eau.

Thruxton 400

Pour accéder à la prise USB-C :

- La prise USB-C est située sur le côté gauche, à côté du commutateur d'allumage et au-dessus du phare.
- Déposer le couvre-câbles.

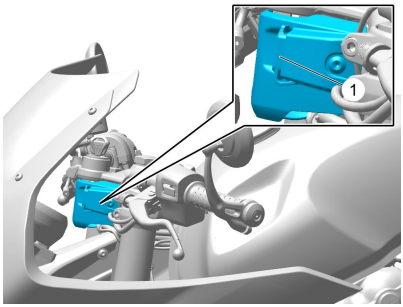

1. **Prise USB-C**

- Brancher le câble adaptateur USB-C dans la prise.

AVIS

Les câbles d'adaptateur ne sont pas fournis avec la moto.

- Toujours installer le capuchon après le débranchement du câble adaptateur afin d'éviter toute infiltration d'eau.

Charge d'appareils électroniques

Lors de la charge d'un appareil électronique via la prise USB, tenir compte des points suivants :

- Veiller à ce bien fixer l'appareil pendant la conduite de la moto afin d'éviter de le perdre ou de l'endommager.
- Vérifier que l'appareil est protégé des dommages causés par l'eau.
- En cas de transport de l'appareil dans une poche, un sac à dos ou un bagage, veiller à ne pas endommager l'appareil ou le câble adaptateur en descendant de la moto. Débrancher l'appareil avant de descendre de la moto.
- Vérifier que le câble adaptateur affiche une longueur appropriée. Éviter les câbles trop longs ou trop courts.

Triumph n'accepte aucune responsabilité en cas de perte ou de dommages causés aux appareils électroniques lors de l'utilisation de la prise USB.

Rodage

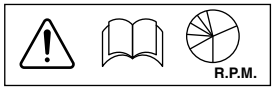

Le rodage est le nom donné au processus qui a lieu pendant les premières heures de fonctionnement d'un véhicule neuf.

En particulier, le frottement intérieur dans le moteur est plus élevé quand les composants sont neufs. Par la suite, lorsque le fonctionnement du moteur a fait 'roder' les pièces, ce frottement interne est considérablement réduit.

Une période de rodage prudent assurera des émissions à l'échappement plus basses et optimisera les performances, l'économie de carburant et la longévité du moteur et des autres composants de la moto.

Pendant les 1 000 premiers kilomètres :

- Ne pas utiliser l'accélération maximale
- Toujours éviter les régimes moteur élevés
- Éviter de rouler à un régime moteur constant, qu'il soit élevé ou bas, pendant une durée prolongée
- Éviter les démarrages et arrêts brutaux ainsi que les accélérations rapides, sauf en cas d'urgence
- Ne pas rouler à des régimes moteur supérieurs à 6 500 tr/min. Le compte-tours clignote lorsque le régime moteur atteint 6 500 rpm ou plus.

De 1 000 à 1 500 kilomètres :

- Le régime moteur peut être augmenté progressivement jusqu'à la limite de régime moteur maximum pendant de courtes durées.

Pendant et après le rodage :

- Ne pas faire tourner le moteur à un régime excessif à froid
- Ne laissez pas peiner le moteur. Toujours rétrograder avant que le moteur commence à forcer
- N'utilisez pas des régimes inutilement élevés. Le passage au rapport supérieur contribue à réduire la consommation de carburant et le bruit, et à protéger l'environnement.

Contrôles de sécurité quotidiens



⚠ AVERTISSEMENT

Toujours effectuer les contrôles de sécurité quotidiens avant chaque utilisation de la moto.

L'omission des contrôles de sécurité quotidiens ci-dessus peut entraîner une perte de contrôle de la moto susceptible de provoquer des dommages à la moto ou des blessures graves, voire mortelles.

Procéder aux contrôles suivants chaque jour avant de démarrer. Le temps qu'ils demandent est minime, mais ces contrôles contribueront à la sécurité et à la fiabilité.

En cas de doute, se reporter à la section Maintenance ou contacter une personne compétente possédant des connaissances spécialisées et affichant une compréhension technique des motos, comme un concessionnaire Triumph agréé.

Contrôle :

Carburant : Quantité suffisante dans le réservoir, absence de fuite (voir page 64).

Huile moteur : Niveau approprié sur la jauge de niveau ou visible par le viseur transparent. Ajouter de l'huile de la spécification correcte selon le besoin. Absence de fuite au niveau du moteur ou du refroidisseur d'huile (voir page 122).

Chaîne de transmission : Réglage correct (voir page 136).

Pneus/roues : Pressions de gonflage correctes (à froid). Profondeur/usure des dessins de la bande de roulement, dommages au pneu/à la roue, rayons desserrés/cassés, perforations, etc. (voir page 162).

Écrous, boulons, fixations : Contrôle visuel du serrage/fixation correct de tous les composants de direction et de suspension, des essieux et de toutes les commandes. Vérifier partout s'il n'y a pas de fixations desserrées/endommagées.

Action de la direction : Action douce, mais pas de jeu d'une butée à l'autre. Aucun coincement des câbles de commande (voir page 155).

Freins : Tirer le levier de frein et appuyer sur la pédale de frein pour vérifier que la résistance est correcte. Vérifier le levier et/ou la pédale si sa course est excessive avant le début de la résistance, ou si la sensation à l'une ou l'autre commande est spongieuse (voir page 142).

Plaquettes de frein : Vérifier que la quantité appropriée de matériau de friction reste sur toutes les plaquettes de frein (voir page 143 et page 145).

Niveaux de liquide de freins : Pas de fuite de liquide de freins. Les niveaux de liquide de freins doivent être situés entre les repères MAX et MIN dans les deux réservoirs (voir page 147 et page 150).

Fourche avant : Action douce. Absence de fuite d'huile de fourche (voir page 158).

Accélérateur : Vérifier que la poignée d'accélérateur retourne à la position de ralenti sans se coincer (voir page 133).

Embrayage : Souplesse de fonctionnement et jeu correct du câble (voir page 134).

Liquide de refroidissement : Pas de fuite de liquide de refroidissement. Vérifier le niveau de liquide de refroidissement dans le vase d'expansion du liquide de refroidissement (moteur froid) (voir page 130).

Équipement électrique : Fonctionnement correct de tous les feux et de l'avertisseur sonore (voir page 62).

Arrêt du moteur : Le commutateur de marche/arrêt du moteur coupe le moteur lorsqu'il est placé dans la position d'arrêt (STOP) (voir page 61).

Béquilles : Retour à la position de relevage complet par la tension des ressorts. Les ressorts de rappel ne sont pas détendus ni endommagés (voir page 71).

Table des matières

Arrêt du moteur 96
Démarrage du moteur 96
Mise en route 98
Changements de vitesses 98
Freinage 99
    Système de freinage antiblocage (ABS) 102
Stationnement 104
Conduite à grande vitesse 105

Arrêt du moteur

⚠ AVERTISSEMENT

Ne pas arrêter le moteur en utilisant le commutateur d'allumage ou l'interrupteur d'arrêt du moteur alors que la moto est en mouvement.

Toujours arrêter la moto en toute sécurité et passer le point mort avant d'arrêter le moteur.

Le fait d'arrêter le moteur en coupant le contact ou en utilisant l'interrupteur d'arrêt du moteur alors que la moto est en mouvement peut provoquer le blocage de la roue arrière, entraînant une perte de contrôle de la moto susceptible de provoquer des blessures graves, voire mortelles.

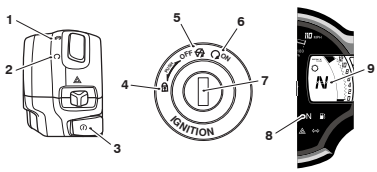

1. **Position arrêt (STOP)**
2. **Position Run (marche)**
3. **Bouton START (Démarrer)**
4. **Position verrouillage (LOCK)**
5. **Position contact coupé (OFF)**
6. **Position contact établi (ON)**
7. **Commutateur d'allumage**
8. **Témoin de point mort**
9. **Affichage de position de boite de vitesses (position point mort illustrée)**

- Fermer complètement le papillon.
- Passer au point mort.
- Couper le contact.
- Sélectionner la première vitesse.
- Positionner la moto avec la béquille latérale sur une surface ferme, plane et horizontale (voir page 104).
- Verrouiller la direction (voir page 58).

Démarrage du moteur

⚠ DANGER

Ne mettez jamais le moteur en marche ou ne le laissez jamais tourner dans un endroit fermé.

Faire toujours fonctionner la moto en plein air ou dans une pièce avec la ventilation adéquate.

Les gaz d'échappement sont toxiques et peuvent entraîner une perte de conscience et la mort en très peu de temps.

AVIS

N'actionnez pas le démarreur pendant plus de cinq secondes de suite, car le démarreur surchaufferait et la batterie se déchargerait.

Attendez 15 secondes après chaque actionnement du démarreur pour le laisser refroidir et permettre à la batterie de récupérer.

Un moteur qui tourne au ralenti pendant de longues périodes peut entraîner une surchauffe, ce qui cause des dommages au moteur).

AVIS

Le témoin de basse pression d'huile doit s'éteindre peu après le démarrage du moteur.

Si le témoin de basse pression d'huile reste allumé après le démarrage du moteur, arrêter immédiatement le moteur et rechercher la cause de l'anomalie.

Le fonctionnement du moteur avec une basse pression d'huile provoquera de graves dégâts de moteur.

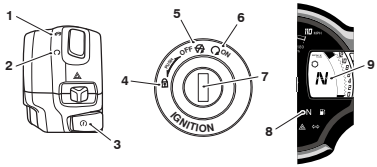

1. **Position arrêt (STOP)**
2. **Position Run (marche)**
3. **Bouton START (Démarrer)**
4. **Position verrouillage (LOCK)**
5. **Position contact coupé (OFF)**
6. **Position contact établi (ON)**
7. **Commutateur d'allumage**
8. **Témoin de point mort**
9. **Affichage de position de boite de vitesses (position point mort illustrée)**

- Vérifier que l'interrupteur d'arrêt du moteur est en position de marche (RUN).
- Vérifier que la boîte de vitesses est au point mort.
- Mettez le contact.

AVIS

Au moment de mettre le contact, les témoins du tableau de bord s'allument puis s'éteignent (sauf ceux qui restent normalement allumés jusqu'au démarrage du moteur, voir page 39).

- Tirer le levier d'embrayage à fond contre le guidon.
- Sans toucher à l'accélérateur, appuyer sur le bouton START (Démarrer) jusqu'à ce que le moteur démarre.
- La moto est équipée de contacteurs de neutralisation du démarreur. Ces contacteurs empêchent le fonctionnement du démarreur électrique si la boîte de vitesses n'est pas au point mort et la béquille latérale, abaissée.
- Si la béquille latérale est abaissée pendant que le moteur est en marche et si la boîte de vitesses n'est pas au point mort, le moteur s'arrête quelle que soit la position du levier d'embrayage.

Mise en route

- Serrez le levier d'embrayage et enclenchez la première vitesse.
- Accélérez légèrement et relâchez lentement le levier d'embrayage.
- Pendant l'engagement de l'embrayage, accélérez un peu plus, en augmentant suffisamment le régime pour empêcher le moteur de caler.

Changements de vitesses

⚠ AVERTISSEMENT

Éviter d'ouvrir excessivement ou trop rapidement les gaz sur un des rapports inférieurs, car cela risque de faire décoller la roue avant du sol (cabrage) et de faire patiner la roue arrière.

Toujours ouvrir l'accélérateur avec précaution, en particulier si le conducteur ne connaît pas bien la moto.

La réalisation d'un cabrage ou une perte de traction peut entraîner une perte de contrôle de la moto susceptible de provoquer des blessures graves, voire mortelles.

⚠ AVERTISSEMENT

Ne pas rétrograder à des vitesses pouvant causer un surrégime du moteur (tr/min).

La rétrogradation doit être effectuée d'une manière assurant de bas régimes moteur.

⚠ AVERTISSEMENT Suite

Le fait de passer à une vitesse inférieure à grande vitesse peut bloquer la roue arrière, entraînant une perte de contrôle de la moto susceptible de provoquer des blessures graves, voire mortelles.

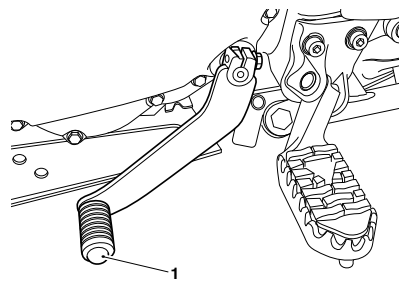

cldi

1. **Pédale de changement de vitesses (modèle Scrambler 400 X illustré)**

- Fermer le papillon tout en tirant le levier d'embrayage.
- Passer au rapport immédiatement supérieur ou inférieur.
- Ouvrir partiellement l'accélérateur tout en relâchant le levier d'embrayage.
- Toujours utiliser l'embrayage pour changer de vitesses.

AVIS

Le mécanisme de changement de vitesses est du type à "butée positive". Cela signifie que, pour chaque manœuvre de la pédale de changement de vitesses, vous ne pouvez changer qu'une vitesse à la fois, séquentiellement dans l'ordre ascendant ou descendant.

Freinage

⚠ AVERTISSEMENT

EN FREINANT, OBSERVER LES CONSIGNES SUIVANTES :

- Fermer complètement le papillon des gaz, sans débrayer, pour laisser ralentir la moto par le frein moteur.

- Rétrograder une vitesse à la fois de telle sorte que la boîte de vitesses soit en première quand la moto s'arrête complètement.

- Pour s'arrêter, toujours actionner les deux freins à la fois. Normalement, le frein avant doit être actionné un peu plus que le frein arrière.

- Rétrograder ou débrayer complètement selon besoin pour empêcher le moteur de caler.

- Ne jamais bloquer les roues en freinant, car cela peut entraîner une perte de contrôle de la moto.

Le non-respect des conseils ci-dessus peut entraîner des blessures graves, voire mortelles.

⚠ AVERTISSEMENT

Pour un arrêt d'urgence, ne pas se préoccuper de rétrograder, s'efforcer seulement de freiner aussi fort que possible de l'avant et de l'arrière sans déraper.

Les conducteurs doivent s'entraîner au freinage d'urgence dans un espace sans circulation.

Triumph conseille vivement à tous les motocyclistes de suivre un cours de conduite comprenant des conseils sur la bonne utilisation des freins. Une technique de freinage incorrecte peut entraîner une perte de contrôle de la moto susceptible de provoquer des blessures graves, voire mortelles.

⚠ AVERTISSEMENT

Pour votre sécurité, faites toujours preuve d'une extrême prudence en freinant, en accélérant ou en tournant, car toute imprudence peut entraîner une perte de contrôle de la moto et un accident. L'utilisation indépendante des freins avant ou arrière réduit l'efficacité de freinage générale. Un freinage extrême peut faire bloquer une des roues, réduire le contrôle de la moto et causer un accident (voir les avertissements concernant l'ABS).

Si possible, réduire sa vitesse ou freiner avant d'entrer dans un virage car la fermeture du papillon ou un freinage dans le virage peut faire déraper une roue et entraîner une perte de contrôle.

Sur route mouillée ou sous la pluie, ou sur des surfaces meubles, l'aptitude à manœuvrer et à s'arrêter sera réduite. Toutes les manœuvres doivent être exécutées avec douceur dans ces conditions. Une accélération, un freinage ou un changement de direction soudain peut entraîner une perte de contrôle de la moto.

Le non-respect des conseils ci-dessus peut entraîner une perte de contrôle de la moto susceptible de provoquer des blessures graves, voire mortelles.

⚠ AVERTISSEMENT

Dans une longue descente à fort pourcentage ou au passage d'un col, utiliser le frein moteur en rétrogradant et utiliser les freins avant et arrière par intermittence.

L'application continue des freins ou l'utilisation du frein arrière uniquement peut entraîner une surchauffe des freins et réduire leur efficacité.

Le non-respect des conseils ci-dessus peut entraîner une perte de contrôle de la moto susceptible de provoquer des blessures graves, voire mortelles.

⚠ AVERTISSEMENT

En cas de conduite avec le pied sur la pédale de frein ou la main sur le levier de frein, le feu de freinage pourra s'allumer et donner une fausse indication aux autres usagers.

Vous risquez aussi de faire surchauffer les freins et d'en réduire l'efficacité.

Le non-respect des conseils ci-dessus peut entraîner une perte de contrôle de la moto susceptible de provoquer des blessures graves, voire mortelles.

⚠ AVERTISSEMENT

Ne pas rouler en roue libre avec le moteur arrêté, et ne pas remorquer la moto.

La boîte de vitesses n'est lubrifiée sous pression que pendant la marche du moteur.

Une lubrification inadéquate peut endommager ou bloquer la transmission, ce qui peut entraîner une perte de contrôle de la moto susceptible de provoquer des blessures graves, voire mortelles.

⚠ AVERTISSEMENT

Sur des surfaces meubles ou bien sur des routes mouillées ou boueuses, l'efficacité de freinage de la moto est réduite par l'accumulation de poussière, de boue ou d'humidité sur les freins.

Toujours freiner plus tôt dans ces conditions pour nettoyer les surfaces des freins par le freinage initial.

Le fait de conduire la moto lors que les freins sont contaminés par de la poussière, de la boue ou de l'humidité peut entraîner une perte de contrôle de la moto susceptible de provoquer des blessures graves, voire mortelles.

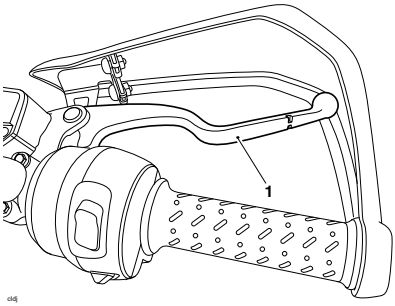

cldj

1. Levier de frein avant (modèle Scrambler 400 X illustré)

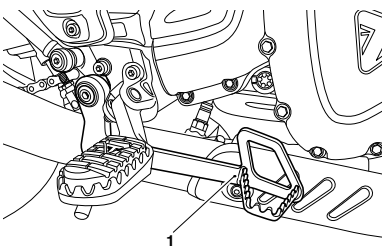

cldt

1. Pédale de frein arrière (Scrambler 400 X illustrée)

Système de freinage antiblocage (ABS)

⚠ AVERTISSEMENT

La fonction ABS tente de maximiser les chances de conserver le contrôle de la moto lors du freinage. Les distances de freinage plus courtes que permet d'obtenir l'ABS dans certaines conditions ne remplacent pas une conduite prudente.

Ne jamais dépasser les limitations de vitesse.

Ne conduisez jamais avec imprudence et réduisez toujours votre vitesse si les conditions météorologiques, l'état de la route ou la circulation l'exigent.

Dans certaines conditions, il est possible qu'une moto équipée de l'ABS nécessite une distance d'arrêt plus longue.

Aborder les virages avec prudence. Si vous freinez dans un virage, l'ABS ne pourra pas s'opposer au poids et à l'accélération latérale de la moto.

Le non-respect des conseils ci-dessus peut entraîner une perte de contrôle de la moto susceptible de provoquer des blessures graves, voire mortelles.

⚠ AVERTISSEMENT

Si l'ABS ne fonctionne pas ou a été désactivé (mode Off-Road (tout-terrain) sur les modèles Scrambler 400 X et Scrambler 400 XC uniquement), le système de freinage continue de fonctionner comme un système sans ABS. Ne pas rouler plus longtemps que nécessaire avec le témoin ABS allumé.

En présence d'une anomalie, contacter dès que possible une personne compétente possédant des connaissances spécialisées et affichant une compréhension technique des motos, comme un concessionnaire Triumph agréé.

Un freinage trop sec déclenche le blocage des roues, ce qui peut entraîner une perte de contrôle de la moto susceptible de provoquer des blessures graves, voire mortelles.

⚠ AVERTISSEMENT

Après avoir roulé hors route avec l'ABS désactivé, toujours veiller à réactiver l'ABS lors du retour sur les routes publiques.

En cas de circulation sur la voie publique avec l'ABS désactivé entraîne le blocage des roues en cas de freinage trop fort.

Le non-respect des conseils ci-dessus peut entraîner une perte de contrôle de la moto susceptible de provoquer des blessures graves, voire mortelles.

⚠ AVERTISSEMENT

L'ABS fonctionne en comparant la vitesse relative des roues avant et arrière.

L'utilisation de pneus non recommandés peut affecter la vitesse des roues et empêcher le fonctionnement de l'ABS. Toujours monter les pneus recommandés.

Le non-respect des conseils ci-dessus peut entraîner une perte de contrôle de la moto susceptible de provoquer des blessures graves, voire mortelles.

AVIS

Le fonctionnement de l'ABS peut donner l'impression que la pédale est plus difficile à enfoncer ou une sensation de pulsation au niveau du levier et de la pédale de frein.

L'ABS n'est pas un système de freinage intégré et ne contrôle pas simultanément les freins avant et arrière de sorte que cette pulsation peut être ressentie dans le levier, dans la pédale ou dans les deux.

L'ABS peut être déclenché par des variations soudaines du revêtement routier vers le haut ou le bas.

Témoin d'ABS



Il est normal que le témoin d'ABS soit allumé lorsque le contact est mis. Le témoin reste allumé jusqu'à ce que la moto atteigne 10 km/h, puis il s'éteint.

Le témoin ne se rallume pas tant que le moteur ne redémarre pas sauf en cas d'anomalie, ou si l'ABS est désactivé par le conducteur (mode OFF ROAD (tout-terrain) sur les modèles Scrambler 400 X et Scrambler 400 XC uniquement).

Modèles Scrambler 400 X et Scrambler 400 XC uniquement : Si l'ABS est désactivé par le conducteur (mode OFF ROAD (tout-terrain)), le témoin reste allumé jusqu'à ce que le système ABS soit réactivé.

En cas de panne du système ABS, le témoin s'allume et le symbole d'avertissement général clignote.

AVIS

Le témoin d'ABS s'allumera si la roue arrière tourne à vitesse élevée pendant plus de 30 secondes alors que la moto est sur une béquille. Cette réaction est normale.

Lorsque le contact est coupé et que la moto est remise en marche, le témoin s'allume jusqu'à ce que la vitesse dépasse 30 km/h.

Stationnement

⚠ AVERTISSEMENT

L'essence est extrêmement inflammable et peut être explosive dans certaines conditions.

Si la moto est garée dans un garage ou un autre local, s'assurer que celui-ci est bien aéré et que la moto n'est pas près d'une source de flamme ou d'étincelles. Cela inclut tout appareil doté d'une veilleuse.

La négligence des conseils ci-dessus peut causer un incendie entraînant des dommages matériels ou des blessures graves, voire mortelles.

⚠ ATTENTION

Le moteur et l'échappement seront chauds après le fonctionnement de la moto.

NE PAS garer la moto à un endroit où des piétons et des enfants sont susceptibles de la toucher.

Le fait de toucher n'importe quelle partie du moteur ou du système d'échappement lorsqu'il est chaud peut entraîner des blessures légères à modérées.

⚠ ATTENTION

Faire preuve de prudence en cas de stationnement sur terrain meuble ou sur une surface fortement inclinée.

Si elle est garée dans ces conditions, la moto risque de basculer, ce qui peut entraîner des blessures légères à modérées.

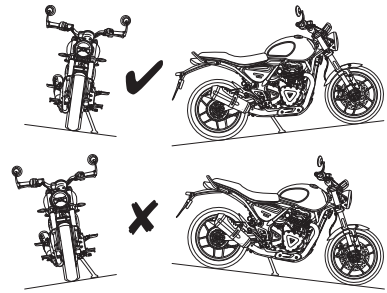

Speed 400 illustrée

- Passer au point mort et couper le contact (OFF).
- Verrouiller la direction pour prévenir le vol.
- Toujours garer la moto sur une surface ferme et horizontale pour éviter qu'elle ne bascule.
- Si la moto est garée sur une pente, toujours la garer dans le sens de la montée pour éviter qu'elle ne se libère de la béquille et ne roule en avant. Enclencher la première vitesse pour empêcher la moto de se déplacer.
- Sur une pente latérale, toujours garer la moto de telle sorte que la pente la pousse naturellement vers la béquille latérale.
- Ne jamais garer la moto sur une pente latérale de plus de 6°, ni dans le sens de la descente.
- Vérifier que la béquille latérale est complètement rétractée avant de prendre la route.

Conduite à grande vitesse

⚠ AVERTISSEMENT

Cette moto doit être conduite dans le respect des limitations de vitesse en vigueur sur la route utilisée.

La conduite d'une moto à grande vitesse peut être dangereuse car le temps de réaction à un danger diminue considérablement avec l'augmentation de la vitesse.

Toujours réduire la vitesse dans les conditions de conduite pouvant être dangereuses, comme en cas de mauvais temps ou de circulation dense.

Le non-respect des conseils ci-dessus peut entraîner une perte de contrôle de la moto susceptible de provoquer des blessures graves, voire mortelles.

⚠ AVERTISSEMENT

Ne conduire cette moto à grande vitesse que dans le cadre de courses sur routes fermées ou sur circuits fermés.

La conduite à grande vitesse ne doit être tentée que par les conducteurs qui ont appris les techniques nécessaires pour la conduite rapide et connaissent bien les caractéristiques de la moto dans toutes les conditions.

L'utilisation à grande vitesse dans toutes les autres circonstances est dangereuse et peut entraîner une perte de contrôle de la moto susceptible de provoquer des blessures graves, voire mortelles.

⚠ AVERTISSEMENT

Les caractéristiques de comportement d'une moto à grande vitesse peuvent varier par rapport à celles auxquelles on est habitué aux vitesses limitées sur route.

Ne pas essayer de rouler à grande vitesse à moins d'avoir suivi une formation suffisante et d'avoir les compétences requises.

Le non-respect des conseils ci-dessus peut entraîner une perte de contrôle de la moto susceptible de provoquer des blessures graves, voire mortelles.

⚠ AVERTISSEMENT

Les opérations indiquées ci-dessous sont extrêmement importantes et ne doivent jamais être négligées.

Un problème qui pourra passer inaperçu à des vitesses normales pourra être considérablement exagéré à grande vitesse.

Vérifier les éléments énumérés ci-dessous avant toute utilisation à grande vitesse.

Le non-respect des conseils ci-dessus peut entraîner une perte de contrôle de la moto susceptible de provoquer des blessures graves, voire mortelles.

Généralités

S'assurer que la moto a bien été entretenue conformément au tableau d'entretien périodique.

Freins

Vérifier que les freins avant et arrière fonctionnent correctement.

Liquide de refroidissement

Vérifier que le niveau de liquide de refroidissement dans le vase d'expansion est correct. Toujours vérifier le niveau lorsque le moteur est froid.

Équipement électrique

S'assurer que tous les équipements électriques tels que le phare, le feu stop/arrière, les indicateurs de direction et l'avertisseur sonore fonctionnent correctement.

Huile moteur

Vérifier que le niveau d'huile moteur est correct. Toujours utiliser de l'huile de la qualité et du type corrects pour faire l'appoint.

Chaîne de transmission

Vérifier que la chaîne de transmission est correctement réglée et lubrifiée. Contrôler l'usure et/ou l'état de la chaîne.

Carburant

AVIS

Dans de nombreux pays, le système d'échappement de ce modèle est équipé d'un convertisseur catalytique pour contribuer à réduire les émissions polluantes des gaz d'échappement.

L'emploi de carburant au plomb endommagera le convertisseur catalytique. Par ailleurs, le convertisseur catalytique peut subir des dégâts irréparables si la moto tombe en panne de carburant ou si le niveau de carburant tombe très bas.

Toujours vérifier que le carburant est suffisant pour le voyage prévu.

Vous devez avoir une quantité de carburant suffisante pour tenir compte de la consommation accrue qui résultera de la conduite à grande vitesse.

Bagage

Vérifier que toutes les sacoches éventuelles sont fermées, verrouillées et solidement fixées à la moto.

Divers

Vérifier visuellement que toutes les fixations sont bien serrées.

Direction

Vérifier que le guidon tourne avec douceur sans jeu excessif ou points durs. Vérifier que les câbles de commande ne limitent pas la direction de quelque manière que ce soit.

Pneus

La conduite à grande vitesse impose de fortes contraintes aux pneus ; des pneus en bon état sont donc indispensables à la sécurité de la conduite. Examiner leur état général, les gonfler à la pression correcte (à froid), et vérifier l'équilibre des roues. Revisser fermement les capuchons de valves après avoir vérifié la pression des pneus. Observez les informations données dans les sections Entretien et Caractéristiques sur le contrôle et la sécurité des pneus.

L'adjonction d'accessoires et le transport de poids supplémentaire peuvent affecter les caractéristiques de comportement de la moto et causer des changements de stabilité nécessitant une réduction de la vitesse. Les informations suivantes constituent un guide des dangers potentiels de l'adjonction d'accessoires à une moto et du transport de passagers et de charges additionnelles.

Accessoires

⚠ AVERTISSEMENT

Ne pas installer d'accessoires ni transporter de bagages qui gênent le contrôle de la moto.

Veiller à ne pas affecter défavorablement l'équipement d'éclairage, la garde au sol, l'aptitude de la moto à s'incliner (c à d. l'angle d'inclinaison), le fonctionnement des commandes, le débattement des roues, l'action de la fourche avant, la visibilité dans une direction quelconque, ni aucun autre aspect du fonctionnement de la moto.

Le non-respect des conseils ci-dessus peut entraîner une perte de contrôle de la moto susceptible de provoquer des blessures graves, voire mortelles.

⚠ AVERTISSEMENT

Utiliser uniquement les accessoires Triumph d'origine sur le modèle de moto Triumph correspondant.

Toujours vérifier les instructions de montage Triumph associées à l'accessoire d'origine Triumph. S'assurer que le modèle de moto Triumph sur lequel l'accessoire Triumph doit être monté est homologué pour l'accessoire d'origine Triumph. Pour toutes les instructions de montage Triumph, voir www.triumphinstructions.com.

Ne jamais monter d'accessoires Triumph d'origine sur un modèle de moto Triumph qui ne figure pas dans les instructions de montage Triumph correspondantes, car cela pourrait affecter la maniabilité, la stabilité ou d'autres aspects du fonctionnement de la moto et entraîner une perte de contrôle de la moto susceptible de provoquer des blessures graves, voire mortelles.

⚠ AVERTISSEMENT

Les propriétaires doivent savoir que les seuls accessoires, pièces et conversions approuvés pour une moto Triumph sont ceux qui portent l'homologation officielle Triumph.

Nous recommandons de faire monter les accessoires et conversions par une personne compétente possédant des connaissances spécialisées et une compréhension technique des motos, comme un concessionnaire Triumph agréé.

En particulier, il est extrêmement dangereux de monter ou remplacer des pièces ou accessoires dont le montage nécessite le démontage des circuits électriques ou d'alimentation ou l'ajout de composants à ces circuits. De telles modifications risquent d'entraîner un risque pour la sécurité.

Le montage de pièces, accessoires ou conversions non homologués peut affecter la maniabilité, la stabilité ou tout autre aspect du fonctionnement de la moto, entraînant une perte de contrôle de la moto susceptible de provoquer des blessures graves, voire mortelles.

Triumph décline toute responsabilité concernant les défauts causés par le montage de pièces, accessoires ou conversions non homologués.

Triumph décline toute responsabilité concernant les défauts causés par le montage incorrect de pièces, accessoires ou conversions homologués.

⚠ AVERTISSEMENT

Ne jamais rouler à plus de 130 km/h avec une moto équipée d'accessoires ou avec une moto transportant une charge, quelle qu'elle soit. Pour l'une ou/et l'autre de ces conditions, ne pas essayer de dépasser la vitesse de 130 km/h, même si la vitesse maximale autorisée le permet.

La présence d'accessoires et/ou d'une charge provoquera des changements de stabilité et de comportement de la moto.

Le fait de ne pas tenir compte des changements de stabilité de la moto risque d'entraîner une perte de contrôle de la moto. En roulant à vitesse élevée, toujours tenir compte des divers facteurs de configuration de la moto et de l'environnement qui peuvent affecter défavorablement la stabilité de la moto. Par exemple :

- Charges mal équilibrées entre les deux côtés de la moto

⚠ AVERTISSEMENT Suite

- Réglages de suspension avant et arrière incorrects
- Pneus incorrectement gonflés
- Usure excessive ou irrégulière des pneus
- Vents latéraux et remous causés par d'autres véhicules
- Vêtements flottants.

Il faut se rappeler que la limite absolue de 130 km/h sera encore réduite par le montage d'accessoires non approuvés, une charge incorrecte, des pneus usés, l'état général de la moto et de mauvaises conditions routières ou météorologiques.

Le non-respect des conseils ci-dessus peut entraîner une perte de contrôle de la moto susceptible de provoquer des blessures graves, voire mortelles.

Charge

⚠ AVERTISSEMENT

Ne jamais essayer de transporter d'objets entre le cadre et le réservoir de carburant. Cela peut restreindre les capacités de direction de la moto.

La fixation d'un poids au guidon ou à la fourche avant augmente la masse de l'ensemble de direction. Cela peut affecter la maniabilité, la stabilité ou d'autres aspects du fonctionnement de la moto.

Le non-respect des conseils ci-dessus peut entraîner une perte de contrôle de la moto susceptible de provoquer des blessures graves, voire mortelles.

⚠ AVERTISSEMENT

La charge de sécurité maximale pour chaque sacoche est indiquée sur une étiquette à l'intérieur de chaque sacoche et ne doit pas être dépassée.

Le dépassement de cette limite de charge peut affecter la maniabilité, la stabilité ou d'autres aspects du fonctionnement de la moto.

Le non-respect des conseils ci-dessus peut entraîner une perte de contrôle de la moto susceptible de provoquer des blessures graves, voire mortelles.

⚠ AVERTISSEMENT

Ne pas utiliser la selle pour passager pour transporter des objets.

Le transport d'objets sur la selle pour passager peut nuire à la stabilité de la moto.

Le non-respect des conseils ci-dessus peut entraîner une perte de contrôle de la moto susceptible de provoquer des blessures graves, voire mortelles.

⚠ AVERTISSEMENT

Ne pas transporter de liquides dans des récipients sur la moto.

Les liquides ne sont pas stables et nuisent à la stabilité de la moto.

Le non-respect des conseils ci-dessus peut entraîner une perte de contrôle de la moto susceptible de provoquer des blessures graves, voire mortelles.

⚠ AVERTISSEMENT

Les charges doivent toujours être également réparties des deux côtés de la moto. La charge doit être correctement fixée de sorte qu'elle ne puisse pas se déplacer pendant que la moto est en marche.

Lorsque deux sacoches sont installées, répartir uniformément la charge dans chaque sacoche.

Placer les articles lourds au fond et vers le côté intérieur de la sacoche.

Vérifier régulièrement la fixation de la charge (mais pas pendant la marche) et s'assurer qu'elle ne dépasse pas à l'arrière de la moto.

Ne jamais dépasser la charge maximale autorisée indiquée dans la section Spécifications.

Cette charge maximum comprend le poids combiné du conducteur, du passager, des accessoires éventuels, et de toute charge transportée.

Pour les modèles à suspension réglable, vérifier que les réglages de précharge des ressorts et d'amortissement avant et arrière conviennent à la charge de la moto. Noter que la charge utile maximale autorisée pour les sacoches est indiquée sur une étiquette à l'intérieur de chaque sacoche.

Le non-respect des conseils ci-dessus peut entraîner une perte de contrôle de la moto susceptible de provoquer des blessures graves, voire mortelles.

Passagers

⚠ AVERTISSEMENT

Cette moto est prévue pour être utilisée comme un véhicule à deux roues capable de transporter un conducteur seul ou un conducteur et un passager (sous réserve que la moto soit équipée d'une selle et de repose-pieds pour passager).

Le poids total du conducteur et du passager, des accessoires et des bagages éventuels ne doit pas dépasser la charge limite maximale indiquée dans la section Spécifications.

Le non-respect des conseils ci-dessus peut entraîner une perte de contrôle de la moto susceptible de provoquer des blessures graves, voire mortelles.

⚠ AVERTISSEMENT

Lorsqu'il transporte un passager, le conducteur doit tenir compte des caractéristiques de maniabilité et de freinage de la moto.

Le conducteur ne doit pas essayer de transporter un passager s'il n'est pas familiarisé avec la modification de ces caractéristiques et à l'aise avec celle-ci.

Le non-respect des conseils ci-dessus peut entraîner une perte de contrôle de la moto susceptible de provoquer des blessures graves, voire mortelles.

⚠ AVERTISSEMENT

Ne pas transporter de passager s'il n'est pas assez grand pour atteindre les repose-pieds prévus.

Un passager qui n'est pas assez grand pour atteindre les repose-pieds ne peut pas s'asseoir fermement sur la moto, ce qui peut provoquer une instabilité.

Le non-respect des conseils ci-dessus peut entraîner une perte de contrôle de la moto susceptible de provoquer des blessures graves, voire mortelles.

⚠ AVERTISSEMENT

Le passager doit être informé qu'il peut causer une perte de contrôle de la moto en cas de mouvements brusques ou de mauvais position sur la moto.

Le conducteur doit donner les instructions suivantes au passager :

- Il est important que le passager reste assis immobile pendant la marche de la moto et ne gêne pas sa conduite.

⚠ AVERTISSEMENT Suite

- Il doit poser les pieds sur les repose-pieds passager et se tenir fermement à la sangle de selle ou à la poignée passager (le cas échéant), ou encore à la taille ou aux hanches du conducteur.

- Informez le passager qu'il doit se pencher avec le conducteur dans les virages et ne pas se pencher si le conducteur ne le fait pas.

Le non-respect des conseils ci-dessus peut entraîner une perte de contrôle de la moto susceptible de provoquer des blessures graves, voire mortelles.

⚠ AVERTISSEMENT

Ne pas transporter d'animaux sur la moto.

Un animal risque de faire des mouvements soudains et imprévisibles susceptibles d'affecter la maniabilité, la stabilité ou d'autres aspects de la conduite de la moto.

Le non-respect des conseils ci-dessus peut entraîner une perte de contrôle de la moto susceptible de provoquer des blessures graves, voire mortelles.

Table des matières

Entretien périodique 115
Élimination des fluides usagés 117
Tableau d'entretien périodique 118
Huile moteur 122
Contrôle du niveau d'huile moteur 122
Changement de l'huile moteur et du filtre à huile 124
Spécifications et qualité de l'huile moteur (10W/50) 128
Circuit de refroidissement 128
Contrôle du niveau de liquide de refroidissement 130
Correction du niveau de liquide de refroidissement 131
Changement du liquide de refroidissement 131
Radiateur et flexibles 132
Commande d'accélérateur 133
Examen de l'accélérateur 133
Embrayage 134
Examen de l'embrayage 134
Réglage du câble d'embrayage 134
Chaîne de transmission 135
Lubrification de la chaîne de transmission 136
Contrôle de la flèche de la chaîne de transmission 136
Réglage de la flèche de la chaîne de transmission 137
Contrôle de l'usure des pignons et de la chaîne de transmission 139
Freins 142
Rodage des disques et/ou des plaquettes de freins neufs 142
Rattrapage de l'usure des plaquettes de freins 143
Contrôle de l'usure de frein avant 143
Contrôle de l'usure des freins arrière 145
Liquide pour disque de frein 146
Contrôle et appoint du niveau de liquide de freins avant 147
Contrôle et appoint du niveau de liquide de freins arrière 150
Contacteurs de feu de freinage 151

ENTRETIEN ET RÉGLAGE

Rétroviseurs ... 152
Réglage du rétroviseur ... 153
Roulements de direction/roues ... 155
Contrôle des roulements de direction ... 155
Contrôle des roulements de roues ... 156
Suspension avant ... 158
Examen de la fourche avant ... 158
Suspension arrière ... 159
Réglages de suspension arrière ... 159
Réglage de la précharge du ressort de suspension arrière ... 160
Indicateurs d'angle d'inclinaison ... 161
Pneus ... 162
Pressions de gonflage des pneus ... 163
Usure des pneus ... 164
Profondeur minimale recommandée des dessins de bande de roulement ... 164
Remplacement d'un pneu ... 165
Batterie ... 168
Batterie - Dépose ... 169
Mise au rebut de la batterie ... 170
Entretien de la batterie ... 170
Décharge de la batterie ... 171
Décharge de la batterie pendant le remisage ou en cas d'utilisation peu fréquente de la moto ... 171
Charge de la batterie ... 172
Batterie - Pose ... 173
Fusibles ... 176
Identification des fusibles ... 177
Éclairage ... 180
Phare(s) ... 180
Feu arrière ... 186
Indicateurs de direction ... 186
Éclairage de plaque d'immatriculation ... 186

Entretien périodique

⚠ AVERTISSEMENT

Triumph Motorcycles ne peut accepter aucune responsabilité en cas de dommages ou de blessures résultant d'un entretien ou d'un réglage incorrect.

L'entretien périodique doit être effectué par une personne compétente possédant des connaissances spécialisées et une compréhension technique des motos, comme un concessionnaire Triumph agréé.

Un entretien incorrect ou négligé peut être à la source de conditions de conduite dangereuses, ce qui peut entraîner une perte de contrôle de la moto susceptible de provoquer des blessures graves, voire mortelles.

⚠ AVERTISSEMENT

Tout l'entretien est d'une importance capitale et ne doit pas être négligé. Un entretien ou un réglage incorrect peut entraîner des anomalies de fonctionnement d'un ou plusieurs organes de la moto.

Le climat, le terrain et la situation géographique ont une incidence sur l'entretien. Le programme d'entretien doit être ajusté pour s'adapter à l'environnement particulier dans lequel est utilisée la moto et aux exigences du propriétaire.

Des connaissances et une formation et des outils spéciaux sont nécessaires pour exécuter correctement les opérations d'entretien figurant dans le tableau d'entretien périodique. Un concessionnaire Triumph agréé possède les connaissances, l'équipement et la compétence nécessaires pour entretenir correctement votre moto Triumph.

L'entretien périodique doit être effectué par une personne compétente possédant des connaissances spécialisées et une compréhension technique des motos, comme un concessionnaire Triumph agréé.

Un entretien incorrect ou négligé peut être à la source de conditions de conduite dangereuses, ce qui peut entraîner une perte de contrôle de la moto susceptible de provoquer des blessures graves, voire mortelles.

ENTRETIEN ET RÉGLAGE

Pour maintenir la sécurité et la fiabilité de la moto, l'entretien et les réglages décrits dans cette section doivent être effectués de la manière spécifiée dans le programme des contrôles journaliers, et conformément au tableau d'entretien périodique. Les informations qui suivent décrivent les procédures à observer pour effectuer les contrôles journaliers et certaines opérations simples d'entretien et de réglage.

L'entretien périodique peut être effectué de trois manières : entretien annuel, entretien basé sur le kilométrage ou une combinaison des deux, selon le kilométrage annuel parcouru par la moto.

- Les motos qui parcourent moins de 16 000 km par an doivent subir un entretien annuel. En outre, les opérations d'entretien basées sur le kilométrage doivent être effectuées aux intervalles de distance spécifiés.
- Sur les motos qui parcourent environ 16 000 km par an, l'entretien annuel et les opérations à effectuer à un kilométrage spécifié doivent avoir lieu simultanément.
- Sur les motos qui parcourent plus de 16 000 km par an, les opérations basées sur la distance doivent être effectuées lorsque la moto atteint le kilométrage spécifié. En outre, les opérations d'entretien annuelles doivent aussi être effectuées aux intervalles spécifiés.

Dans tous les cas, l'entretien doit être effectué au plus tard aux intervalles spécifiés indiqués. Pour obtenir des conseils sur le calendrier d'entretien le mieux adapté à la moto, contacter une personne compétente possédant des connaissances spécialisées et une compréhension technique des motos, comme un concessionnaire Triumph agréé.

Triumph Motorcycles ne peut accepter aucune responsabilité en cas de dommages ou de blessures résultant d'un entretien ou d'un réglage incorrect.

Symbole d'entretien/Symbole d'avertissement général



Le symbole d'entretien s'allume pendant cinq secondes après la séquence de démarrage de la moto pour rappeler qu'un entretien doit être réalisé dans 100 km environ. Le symbole d'entretien s'allume de façon permanente lorsque le kilométrage est atteint ; il reste allumé en continu jusqu'à ce que l'intervalle d'entretien soit réinitialisé. Nous recommandons de faire réinitialiser l'intervalle d'entretien par une personne compétente possédant des connaissances spécialisées et une compréhension technique des motos, comme un concessionnaire Triumph agréé.



Le symbole d'avertissement général clignote en cas de défaut d'ABS ou de gestion du moteur et si les témoins ABS et/ou MIL sont allumés. Le défaut doit être contrôlé et corrigé par une personne compétente possédant des connaissances spécialisées et une compréhension technique des motos, comme un concessionnaire Triumph agréé.

AVIS

Les éléments marqués par le symbole ***** dans le tableau de maintenance planifiée font l'objet d'une facturation supplémentaire en plus du coût et du temps de main d'œuvre pour l'entretien de base, qui ne comprend que le temps du contrôle.

Élimination des fluides usagés

Pour protéger l'environnement, ne pas déverser les éléments suivants sur le sol, dans les égouts ni dans les cours d'eau :

- Huile moteur
- Liquide de refroidissement
- Carburant
- Liquide d'embrayage et de frein
- Huile de fourche avant.

Ne pas jeter les filtres à huile usagés avec les déchets ordinaires.

En cas de doute sur l'élimination des éléments ci-dessus, contacter les autorités locales compétentes.

Tableau d'entretien périodique

Description de l'opération	Kilométrage indiqué au totalisateur ou durée, le premier des deux prévalant						
		Première révision	Entretien annuel	Entretien basé sur le kilométrage			
	Quotidien	Entretien 1 000 km ou 6 mois	Ans	Entretien 16 000 km	Entretien 32 000 km	Entretien 48 000 km	Entretien 64 000 km
Lubrification							
Moteur - recherche de fuites	•	•	•	•	•	•	•
Niveau d'huile moteur - Contrôler et ajuster	•	•	•	•	•	•	•
Huile moteur – vidange/remplacement		•	•	•	•	•	•
Filtre à huile moteur – remplacement		•	•	•	•	•	•
Filtres à huile moteur (x 2) - nettoyer		•	•	•	•	•	•
Alimentation et gestion du moteur							
Circuit d'alimentation – recherche de fuites	•	•	•	•	•	•	•
Orifices de vidange du silencieux d'échappement - nettoyer		•	•	•	•	•	•
Circuit de carburant et système de récupération des vapeurs - Rechercher de l'usure par frottement, des craquelures ou d'autres dommages sur les flexibles Remplacer les composants si nécessaire*			•	•	•	•	•
Tube de vidange de la boîte à air (x 2) - vidanger/nettoyer			•	•	•	•	•
Échappement à support de carter moteur - Vérifier que les passe-câbles ne sont pas fissurés ou endommagés				•	•	•	•
Filtre à carburant – remplacement					•		•
Papillon d'accélérateur – contrôle/ nettoyage					•		•
Filtre à air – remplacer (le remplacer plus souvent en cas de conduite constante dans des conditions humides ou poussiéreuses)					•		•
Bougies – remplacement					•		•

Description de l'opération	Kilométrage indiqué au totalisateur ou durée, le premier des deux prévalant						
		Première révision	Entretien annuel	Entretien basé sur le kilométrage			
	Quotidien	Entretien 1 000 km ou 6 mois	Ans	Entretien 16 000 km	Entretien 32 000 km	Entretien 48 000 km	Entretien 64 000 km
Circuit de refroidissement							
Circuit de refroidissement – recherche de fuites	•	•	•	•	•	•	•
Niveau de liquide de refroidissement – contrôle/appoint	•	•	•	•	•	•	•
Ventilateur de refroidissement du radiateur - contrôle du bon fonctionnement		•	•	•	•	•	•
Boîte à air - vérifier que les flexibles ne présentent pas de zones usées par les frottements, de fissures, de pincements ou de dommages. Remplacer les composants si nécessaire*			•	•	•	•	•
Système de refroidissement - vérifier que les flexibles de liquide de refroidissement ne présentent pas de zones usées par les frottements, de fissures, de pincements ou de dommages. Remplacer les composants si nécessaire*			•	•	•	•	•
Connexions des câbles d'allumage HT - vérifier			•	•	•	•	•
Connexions du démarreur et du relais de démarreur - vérifier			•	•	•	•	•
Flexibles de liquide de refroidissement et passe-câbles inférieurs du radiateur - Remplacer tous les 4 ans, indépendamment du kilométrage*	Tous les quatre ans, quel que soit le kilométrage						
Liquide de refroidissement - remplacement tous les 4 ans, indépendamment du kilométrage*	Tous les quatre ans, quel que soit le kilométrage						
Joints de pompe à liquide de refroidissement - remplacement (tous les 48 000 km uniquement)						•	
Moteur							
Embrayage - contrôle du fonctionnement	•	•	•	•	•	•	•
Câble d'embrayage - Vérifier le fonctionnement et régler au besoin (modèles pourvus d'un embrayage à câble uniquement)*		•	•	•	•	•	•
Pivot de levier d'embrayage - nettoyer/graisser			•	•	•	•	•
Jeu aux soupapes – contrôle/réglage*					•		•

ENTRETIEN ET RÉGLAGE

Description de l'opération	Kilométrage indiqué au totalisateur ou durée, le premier des deux prévalant						
		Première révision	Entretien annuel	Entretien basé sur le kilométrage			
	Quotidien	Entretien 1 000 km ou 6 mois	Ans	Entretien 16 000 km	Entretien 32 000 km	Entretien 48 000 km	Entretien 64 000 km
Roues et pneumatiques							
Roues – contrôle de l'état	•	•	•	•	•	•	•
Roues – recherche de rayons cassés ou endommagés et contrôle du serrage des rayons (sauf roues en alliage)	•	•	•	•	•	•	•
Usure/état des pneus – contrôle	•	•	•	•	•	•	•
Pression de gonflage des pneus – contrôle/correction	•	•	•	•	•	•	•
Roulements de roues – contrôle de l'usure/souplesse de fonctionnement					•		•
Direction et suspension							
Direction – contrôle du fonctionnement libre	•	•	•	•	•	•	•
Suspension avant et arrière – contrôle de l'état/fuites/souplesse de fonctionnement	•	•	•	•	•	•	•
Axe de bras oscillant – graissage				•	•	•	•
Roulements de colonne – contrôle/réglage – sauf lors de la première révision					•		•
Huile de fourche – remplacement							•
Freins							
Système de freinage – contrôle du fonctionnement	•	•	•	•	•	•	•
Plaquettes de freins – contrôle du niveau d'usure*	•	•	•	•	•	•	•
Niveaux de liquide de frein – contrôle	•	•	•	•	•	•	•
Liquide de freins – remplacement tous les 2 ans, indépendamment du kilométrage*	Tous les deux ans, quel que soit le kilométrage						

Description de l'opération	Kilométrage indiqué au totalisateur ou durée, le premier des deux prévalant						
		Première révision	Entretien annuel	Entretien basé sur le kilométrage			
	Quotidien	Entretien 1 000 km ou 6 mois	Ans	Entretien 16 000 km	Entretien 32 000 km	Entretien 48 000 km	Entretien 64 000 km
Transmission tertiaire							
Flèche de la chaîne de transmission – contrôle/réglage	•	•	•	•	•	•	•
Chaîne de transmission – contrôle de l'usure*		•	•	•	•	•	•
Chaîne de transmission – graissage	Tous les 300 km						
Bande de frottement de la chaîne de transmission – recherche d'usure, craquelures ou autres dommages*		•	•	•	•	•	•
Équipement électrique							
Éclairage, instruments et circuits électriques – contrôle/réglage	•	•	•	•	•	•	•
Généralités							
Indicateurs d'angle d'inclinaison – contrôle de l'usure*	•	•	•	•	•	•	•
Béquille centrale et/ou latérale – contrôle d'usure/du fonctionnement	•	•	•	•	•	•	•
Instruments et ECM du moteur – contrôle du dernier téléchargement d'étalonnage en utilisant l'outil de diagnostic Triumph		•	•	•	•	•	•
Autoscan – effectuer un Autoscan complet avec l'outil de diagnostic Triumph (imprimer une copie pour le client)		•	•	•	•	•	•
Fixations – contrôle visuel du serrage		•		•	•	•	•
Effectuer tous travaux restants prévus par les bulletins de service et les travaux sous garantie		•	•	•	•	•	•
Effectuer un essai sur route		•	•	•	•	•	•
Compléter le Carnet d'entretien et réinitialiser l'indicateur de révision (si installé)		•	•	•	•	•	•
Câble du verrou de selle - Vérifier le bon fonctionnement, lubrifier si nécessaire			•	•	•	•	•

Huile moteur

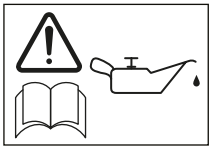

Pour que le moteur, la boîte de vitesses et l'embrayage fonctionnent correctement, il faut maintenir l'huile moteur au niveau correct et remplacer l'huile moteur et le filtre à huile conformément au programme d'entretien périodique.

Contrôle du niveau d'huile moteur

⚠ DANGER

Ne mettez jamais le moteur en marche ou ne le laissez jamais tourner dans un endroit fermé.

Faire toujours fonctionner la moto en plein air ou dans une pièce avec la ventilation adéquate.

Les gaz d'échappement sont toxiques et peuvent entraîner une perte de conscience et la mort en très peu de temps.

⚠ AVERTISSEMENT

La moto doit être stabilisée et correctement soutenue.

Ne pas soutenir la moto sur un composant auxiliaire, le système d'échappement ou toute autre pièce non structurelle du cadre de la moto.

Une moto correctement soutenue évite les chutes.

Le non-respect des conseils ci-dessus peut entraîner des blessures graves, voire mortelles.

⚠ AVERTISSEMENT

Vérifier que le niveau d'huile moteur est correct et veiller à remplacer l'huile conformément aux exigences d'entretien périodique.

Le fonctionnement de la moto avec une huile moteur en quantité insuffisante, détériorée ou contaminée entraînera une usure prématurée du moteur et pourra provoquer le serrage du moteur ou de la boîte de vitesses.

Un blocage du moteur ou de la boîte de vitesses peut entraîner une brusque perte de contrôle de la moto susceptible de provoquer des blessures graves, voire mortelles.

⚠ ATTENTION

Si le moteur vient de fonctionner, les composants de l'échappement pourront être très chauds.

Pour éviter de se brûler, toujours attendre que les parties chaudes refroidissent avant de toucher l'échappement.

Un contact avec des composants chauds peut provoquer des blessures légères à modérées sur la peau exposée.

AVIS

Si la pression d'huile moteur est trop basse, le témoin de basse pression d'huile s'allume.

Si le témoin de basse pression d'huile reste allumé, arrêter immédiatement le moteur et rechercher la cause de l'anomalie.

Le fonctionnement du moteur avec une basse pression d'huile provoquera de graves dégâts de moteur.

- Placer la moto sur une surface horizontale et la caler en position verticale. Le viseur transparent est visible depuis le côté droit de la moto, vers l'arrière du moteur.
- Mettre le moteur en marche et le laisser tourner au ralenti pendant cinq minutes environ.
- Arrêter le moteur et attendre au moins cinq minutes pour permettre à l'huile moteur de se stabiliser.
- Noter le niveau d'huile moteur visible dans le viseur transparent.
- Lorsqu'il est correct, l'huile moteur doit être visible dans le viseur entre les deux repères horizontaux supérieur (maximum) et inférieur (minimum) sur le viseur transparent.

AVIS

Le niveau d'huile moteur n'est indiqué avec précision que lorsque le moteur est à sa température normale de fonctionnement et que la moto est verticale (pas sur la béquille latérale).

- Pour faire l'appoint d'huile, retirer le bouchon de remplissage d'huile moteur et ajouter de l'huile petit à petit à l'aide d'un entonnoir adapté jusqu'à ce que le niveau observé dans le viseur transparent soit correct.

⚠ ATTENTION

Ne pas laisser pénétrer de contamination dans le moteur pendant un changement d'huile moteur ou en faisant l'appoint.

Toute pénétration de contamination peut entraîner des dégâts au moteur.

- Une fois le niveau correct atteint, remettre le bouchon de remplissage d'huile moteur en place et le serrer.

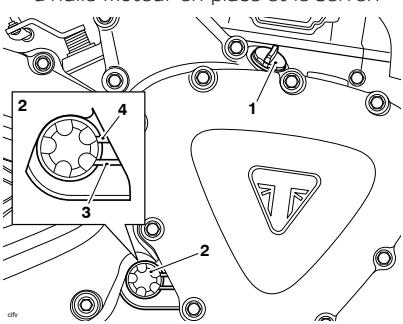

1. **Bouchon de remplissage d'huile moteur**
2. **Viseur transparent**
3. **Repère inférieur (minimum)**
4. **Repère supérieur (maximum)**

Changement de l'huile moteur et du filtre à huile

⚠ AVERTISSEMENT

Portez toujours des vêtements protecteurs et évitez tout contact de la peau avec l'huile moteur usagée.

Un contact prolongé ou répété avec l'huile moteur peut causer un dessèchement de la peau, des irritations et des dermatites.

L'huile moteur usée contient des contaminants nocifs qui peuvent causer le cancer de la peau.

Le non-respect des conseils ci-dessus peut entraîner des blessures graves, voire mortelles.

⚠ ATTENTION

L'huile moteur peut être chaude.

Éviter le contact de l'huile moteur chaude en portant des vêtements, gants et lunettes de protection.

Un contact avec de l'huile moteur chaude peut provoquer des blessures mineures à modérées sur la peau exposée.

⚠ ATTENTION

Si le moteur vient de fonctionner, les composants de l'échappement pourront être très chauds.

Pour éviter de se brûler, toujours attendre que les parties chaudes refroidissent avant de toucher l'échappement.

Un contact avec des composants chauds peut provoquer des blessures légères à modérées sur la peau exposée.

L'huile moteur et le filtre à huile moteur doivent être remplacés conformément au programme d'entretien périodique.

- Retirer les deux fixations de l'enjoliveur de capot avant gauche puis déposer l'enjoliveur.

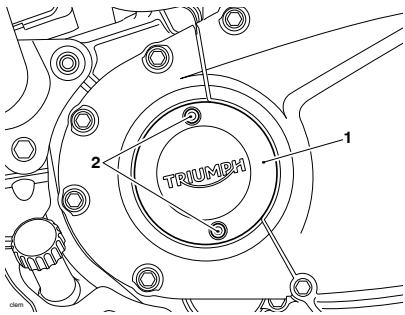

1. **Enjoliveur de couvercle avant gauche**
2. **Fixations**

- Retirer les fixations du capot moteur avant gauche puis déposer le capot.

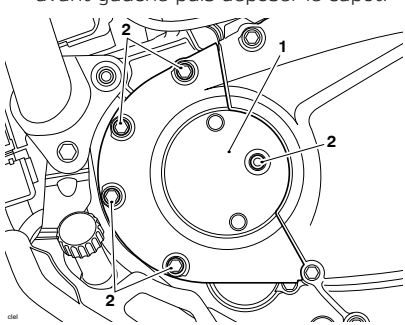

1. **Capot moteur avant gauche**
2. **Fixations**

Crépine d'huile moteur

- Bien faire chauffer le moteur puis l'arrêter.
- Placer la moto sur une surface horizontale et la caler en position verticale.
- Placer un bac de vidange d'huile sous le moteur.
- Déposer le bouchon de vidange d'huile moteur et mettre au rebut le joint torique.
- Vidanger l'huile moteur.
- Déposer la crépine d'huile moteur.
- Nettoyer le bouchon de vidange d'huile moteur et installer un joint torique neuf.
- Nettoyer la crépine d'huile moteur.

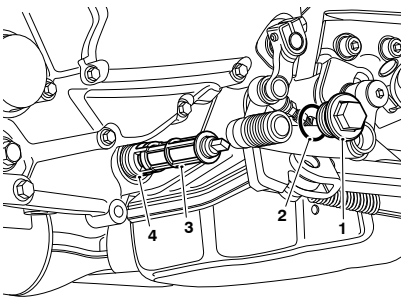

ddp

1. **Bouchon de vidange d'huile moteur**
2. **Joint torique du bouchon de vidange d'huile moteur**
3. **Crépine d'huile moteur**
4. **Joint torique de la crépine d'huile moteur**

Crépine d'évacuation

- Retirer le bouchon de la crépine d'évacuation en même temps que la crépine d'évacuation.
- Laisser l'huile moteur s'écouler.
- Retirer le bouchon de la crépine d'évacuation et mettre au rebut le joint torique.
- Nettoyer la crépine d'évacuation et le bouchon de la crépine d'évacuation. Poser un joint torique neuf sur le bouchon.
- Monter la crépine d'évacuation
- Poser et serrer le bouchon de la crépine d'évacuation à 10 Nm.

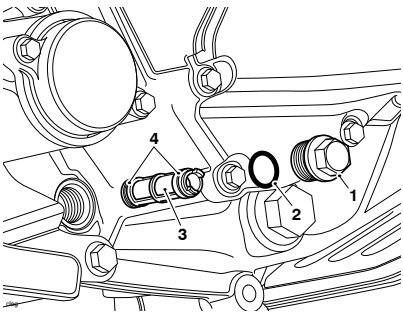

1. **Bouchon de la crépine d'évacuation**
2. **Joint torique du bouchon de la crépine d'évacuation**
3. **Crépine d'évacuation**
4. **Joints toriques de la crépine d'évacuation**

Filtre à huile moteur

- Retirer les fixations du couvercle de filtre à huile moteur.
- Déposer le couvercle et mettre au rebut le joint torique.
- Avec un outil adapté, déposer le filtre à huile moteur. Mettre au rebut le filtre à huile moteur usagé d'une manière respectant l'environnement.
- Plonger le filtre à huile moteur dans de l'huile moteur propre avant la pose.
- Poser un joint torique neuf sur le couvercle.
- Poser le filtre à huile moteur et le couvercle, puis serrer les fixations à 11 Nm.

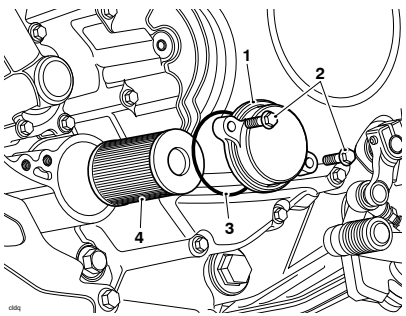

1. **Couvercle de filtre à huile moteur**
2. **Fixations du couvercle de filtre à huile moteur**
3. **Joint torique du couvercle de filtre à huile moteur**
4. **Filtre à huile moteur**

- Poser la crépine d'huile moteur.
- Poser et serrer le bouchon de vidange d'huile moteur à 13 Nm.

Remplissage d'huile moteur

- Déposer le bouchon de remplissage d'huile moteur.
- Avec un entonnoir approprié, remplir le moteur d'huile moteur synthétique pour moto 10W/50, conforme aux spécifications API SN (ou supérieures) et JASO MA2. Ne pas utiliser d'huile moteur semi-synthétique. L'huile moteur entièrement synthétique Triumph Performance est recommandée.

AVIS

Utiliser une huile moteur de la qualité spécifiée.

L'utilisation d'une huile moteur de qualité incorrecte peut endommager le moteur.

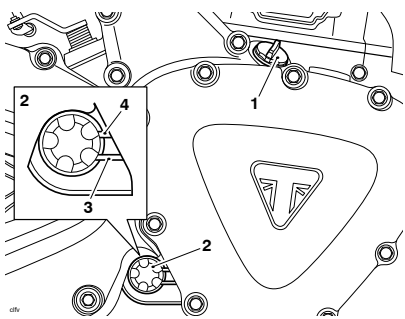

1. **Bouchon de remplissage d'huile moteur**
2. **Viseur transparent**
3. **Repère inférieur (minimum)**
4. **Repère supérieur (maximum)**

- Mettre le moteur en marche et le laisser tourner au ralenti au moins 30 secondes.

AVIS

Le fonctionnement du moteur au-dessus du ralenti avant que l'huile en atteigne toutes les parties peut l'endommager et même provoquer son serrage.

Ne faire monter le régime du moteur qu'après l'avoir laissé tourner 30 secondes au ralenti pour bien faire circuler l'huile.

- Vérifier que le témoin de basse pression d'huile reste éteint.

AVIS

Si la pression d'huile moteur est trop basse, le témoin de basse pression d'huile s'allume.

Si le témoin de basse pression d'huile reste allumé, arrêter immédiatement le moteur et rechercher la cause de l'anomalie.

Le fonctionnement du moteur avec une basse pression d'huile provoquera de graves dégâts de moteur.

- Arrêter le moteur et attendre au moins cinq minutes pour permettre à l'huile moteur de se stabiliser.
- Vérifier à nouveau le niveau d'huile moteur. Le corriger au besoin, voir page 122.
- Positionner le capot moteur avant gauche et poser les fixations. Serrer à 11 Nm.

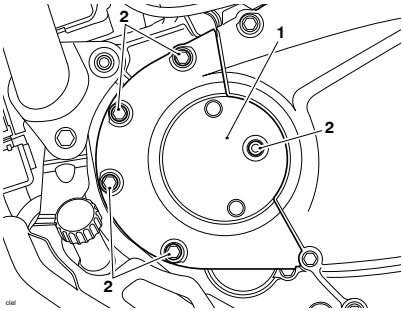

1. **Capot moteur avant gauche**
2. **Fixations**

- Positionner l'enjoliveur de capot avant gauche et poser les deux fixations. Serrer à 7 Nm.

Spécifications et qualité de l'huile moteur (10W/50)

Ce moteur Triumph à injection directe hautes performances est conçu pour utiliser de l'huile moto synthétique ou semi-synthétique 10W/50 conforme aux spécifications API SN (ou supérieures) et JASO MA2. Ne pas utiliser d'huile moteur semi-synthétique. Il est recommandé d'utiliser l'huile moteur entièrement synthétique Triumph Performance.

AVIS
Utiliser une huile moteur de la qualité spécifiée. L'utilisation d'une huile moteur de qualité incorrecte peut endommager le moteur.

Ne pas ajouter d'additifs chimiques à l'huile moteur. L'huile moteur lubrifie aussi l'embrayage et des additifs pourraient provoquer le patinage de l'embrayage.

Ne pas utiliser d'huile minérale, végétale, non détergente, à base d'huile de ricin, ni d'huile non conforme à la spécification requise. L'utilisation de ces huiles risque de causer instantanément de graves dégâts au moteur.

Ne pas laisser pénétrer de corps étrangers dans le carter moteur pendant un changement d'huile moteur ou en faisant l'appoint.

Circuit de refroidissement





Pour assurer le rendement du refroidissement du moteur, contrôler le niveau de liquide chaque jour avant de prendre la route, et faire l'appoint si le niveau est bas.

AVIS

La moto est remplie avec un liquide de refroidissement permanent de type Organic Additive Technology (appelé OAT) à sa sortie d'usine. Ce liquide orange ou vert contient un mélange à 50 % d'antigel à base de monoéthylène glycol.

Le liquide de refroidissement Triumph D2053 OAT (prémélangé) est de couleur orange.

Le liquide de refroidissement HP THANDA RAJA B OAT est de couleur verte.

Ces liquides de refroidissement prémélangés offrent une protection contre le gel jusqu'à au moins -34 °C (--29 °F).

Ne pas mélanger de liquides de refroidissement de types ou de couleurs différents. Le fait de mélanger des liquides de refroidissement de types différents réduira les performances du liquide de refroidissement et sa durée de vie. Lors du remplacement du liquide de refroidissement, il est recommandé de rincer soigneusement le circuit de refroidissement avec de l'eau propre.

Inhibiteurs de corrosion

⚠ AVERTISSEMENT

Le liquide de refroidissement contient des inhibiteurs de corrosion et un antigel convenant aux moteurs et radiateurs en aluminium. Toujours utiliser le liquide de refroidissement conformément aux instructions du fabricant.

Le liquide de refroidissement contient des produits chimiques qui sont toxiques pour l'homme.

Le contact avec la peau ou les yeux peut causer de graves irritations. Porter des gants de protection, des vêtements de protection et une protection oculaire lors de la manipulation du liquide de refroidissement.

En cas d'inhalation de liquide de refroidissement, emmener la personne à l'air libre et la maintenir dans une position facilitant la ventilation. En cas de doute ou de symptômes persistants, consulter un médecin.

En cas de contact du liquide de refroidissement avec la peau, rincer immédiatement à l'eau. Retirer les vêtements contaminés.

Si du liquide de refroidissement pénètre dans les yeux, rincer à l'eau pendant au moins 15 minutes et CONSULTER IMMÉDIATEMENT UN MÉDECIN.

En cas d'ingestion de liquide de refroidissement, se rincer la bouche avec de l'eau et CONSULTER D'URGENCE UN MÉDECIN.

GARDER LE LIQUIDE DE REFROIDISSEMENT HORS DE PORTÉE DES ENFANTS.

AVIS

Le liquide de refroidissement fourni par Triumph est pré-mélangé et il n'est pas nécessaire de le diluer avant de faire le plein ou l'appoint du circuit de refroidissement.

Pour protéger le circuit de refroidissement de la corrosion, il est indispensable d'utiliser des inhibiteurs de corrosion dans le liquide de refroidissement.

Si le liquide de refroidissement utilisé ne contient pas d'inhibiteurs de corrosion, le circuit de refroidissement accumulera de la rouille et du tartre dans la chemise d'eau et le radiateur. Cela colmatera les conduits de liquide et réduira considérablement le rendement du circuit de refroidissement.

Ne pas mélanger de liquides de refroidissement de types ou de couleurs différents. Le fait de mélanger des liquides de refroidissement de types différents réduira les performances du liquide de refroidissement et sa durée de vie. Lors du remplacement du liquide de refroidissement, il est recommandé de rincer soigneusement le circuit de refroidissement avec de l'eau propre.

Contrôle du niveau de liquide de refroidissement

AVIS

Le niveau de liquide de refroidissement moteur doit être contrôlé à froid (à la température ambiante ou du local).

- Placer la moto sur une surface horizontale et la caler en position verticale. Le vase d'expansion est visible du côté gauche de la moto, au niveau de la partie inférieure avant du moteur.
- Contrôler le niveau de liquide dans le vase d'expansion. Le niveau doit se situer entre les repères MAX et MIN.

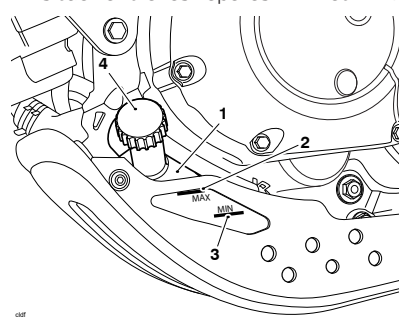

cktf

1. **Vase d'expansion (modèle Scrambler 400 X illustré)**
2. **Repère MAX**
3. **Repère MIN**
4. **Bouchon du vase d'expansion**

- Si le liquide de refroidissement est en dessous du niveau minimum, faire l'appoint, voir page 131.

Correction du niveau de liquide de refroidissement

⚠ ATTENTION

Ne retirez pas le bouchon de radiateur quand le moteur est chaud.

Quand le moteur est chaud, le liquide du circuit de refroidissement est chaud et sous pression.

Un contact avec ce liquide de refroidissement chaud sous pression peut provoquer des blessures mineures à modérées sur la peau exposée.

AVIS

Si l'on utilise de l'eau dure dans le circuit, elle entartrera le moteur et le radiateur et réduira considérablement le rendement du circuit de refroidissement.

Un rendement réduit du circuit de refroidissement peut provoquer la surchauffe du moteur et entraîner de graves dégâts.

- Laissez refroidir le moteur.
- Le vase d'expansion est visible du côté gauche de la moto, au niveau de la partie inférieure avant du moteur.
- Retirez le bouchon du vase d'expansion et versez le mélange de refroidissement par l'orifice de remplissage jusqu'à ce que le niveau atteigne le repère MAX.
- Remettre le bouchon en place.

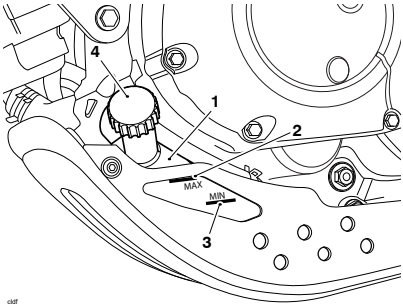

1. **Vase d'expansion (modèle Scrambler 400 X illustré)**
2. **Repère MAX**
3. **Repère MIN**
4. **Bouchon du vase d'expansion**

AVIS

Si le contrôle du niveau de liquide a lieu par suite d'une surchauffe, vérifier également le niveau dans le radiateur et faire l'appoint si nécessaire.

En cas d'urgence, on peut ajouter de l'eau distillée dans le circuit de refroidissement. Il faut cependant vidanger ce liquide et le remplacer par le liquide de refroidissement OAT correct dès que possible.

Changement du liquide de refroidissement

Il est recommandé de remplacer le liquide de refroidissement conformément aux exigences de l'entretien périodique.

Radiateur et flexibles

⚠ ATTENTION

Le ventilateur se met automatiquement en marche lorsque le moteur est en marche.

Toujours garder les mains et les vêtements éloignés du ventilateur.

Tout contact avec le ventilateur en rotation peut provoquer des blessures mineures à modérées.

AVIS

L'utilisation de jets d'eau à haute pression, comme ceux des lave-autos ou des machines de lavage domestiques à haute pression, peut endommager les ailettes du radiateur et provoquer des fuites, ce qui réduirait le rendement du radiateur.

Ne pas faire obstacle au passage de l'air à travers le radiateur en montant des accessoires non autorisés devant le radiateur ou derrière le ventilateur.

L'obstruction du débit d'air à travers le radiateur peut provoquer une surchauffe pouvant entraîner des dégâts de moteur.

Vérifier que les durits de radiateur ne sont pas craquelées ou détériorées et que les colliers de tension sont bien serrés, conformément aux exigences de l'entretien périodique. Tout article défectueux doit être remplacé par une personne compétente possédant des connaissances spécialisées et une compréhension technique des motos, comme un concessionnaire Triumph agréé.

Vérifier si la grille et les ailettes du radiateur ne sont pas colmatées par des insectes, des feuilles ou de la boue. Enlever toutes les obstructions avec un jet d'eau basse pression.

Commande d'accélérateur

⚠ AVERTISSEMENT

Toujours rester attentif aux changements de « sensation » de la commande d'accélérateur. Des changements peuvent être dus à l'usure du mécanisme, ce qui pourrait provoquer un coincement ou un grippage de la commande d'accélérateur.

Si des changements sont détectés, le système d'accélérateur doit être inspecté par une personne compétente possédant des connaissances spécialisées et une compréhension technique des motos, comme un concessionnaire Triumph agréé.

Une commande d'accélérateur grippée ou bloquée peut entraîner une perte de contrôle de la moto susceptible de provoquer des blessures graves, voire mortelles.

Examen de l'accélérateur

⚠ AVERTISSEMENT

L'utilisation de la moto avec une commande d'accélérateur grippée ou endommagée interfère avec la fonction d'accélérateur. L'accélérateur peut être difficile à contrôler et les performances en sont affectées.

Pour éviter l'utilisation continue d'une commande d'accélérateur grippée ou endommagée, le système d'accélérateur doit être inspecté par une personne compétente possédant des connaissances spécialisées et affichant une compréhension technique des motos, comme un concessionnaire Triumph agréé.

Le non-respect des conseils ci-dessus peut entraîner une perte de contrôle de la moto susceptible de provoquer des blessures graves, voire mortelles.

- Vérifier que le papillon s'ouvre en douceur, sans force excessive et qu'il se ferme rapidement sous sa propre force de ressort de rappel sans se bloquer et sans intervention manuelle.
- Vérifier qu'il y a 1 - 2 mm de jeu à la poignée lorsqu'on la tourne légèrement dans un sens et dans l'autre.
- En cas de problème, de doute ou de jeu incorrect, le système d'accélérateur doit être inspecté par une personne compétente possédant des connaissances spécialisées et affichant une compréhension technique des motos, comme un concessionnaire Triumph agréé.

Embrayage

La moto est équipée d'un embrayage commandé par câble.

Si le levier d'embrayage a un jeu excessif, le débrayage risque de ne pas se faire complètement. Cela provoquera des difficultés de changements de vitesses et de sélection du point mort. Cela peut faire caler le moteur et rendre la moto difficile à contrôler.

Inversement, si le levier d'embrayage a un jeu insuffisant, l'embrayage ne s'engagera peut-être pas complètement, ce qui le fera patiner et réduira les performances tout en causant une usure prématurée de l'embrayage.

Le jeu du levier d'embrayage doit être contrôlé conformément aux exigences de l'entretien périodique.

Examen de l'embrayage

- Vérifier qu'il y a un jeu libre de 3,0–5,0 mm au niveau du levier d'embrayage lorsque la direction est en position ligne droite.
- Si le jeu est incorrect, procéder à des ajustements, voir page 134.

Réglage du câble d'embrayage

- Desserrer l'écrou de blocage au niveau du levier d'embrayage.
- Tourner le manchon de réglage de manière à obtenir un jeu de 3,0–5,0 mm lorsque la direction est en position ligne droite.
- Serrer l'écrou de blocage.

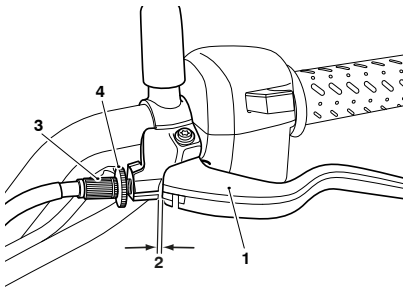

cldc

1. **Levier d'embrayage**
2. **Espace**
3. **Manchon de réglage**
4. **Écrou de blocage de réglage**

AVIS

S'il est impossible d'obtenir un réglage adapté au moyen du dispositif de réglage du levier, utiliser la bague de réglage du câble située à l'extrémité inférieure du câble.

- Si le câble d'embrayage est desserré, desserrer l'écrou de blocage et tourner la bague de réglage du câble d'embrayage dans le sens horaire de manière à laisser un jeu de 3,0–5,0 mm au niveau du levier d'embrayage lorsque la direction est en position ligne droite.
- Si le câble d'embrayage est tendu, desserrer l'écrou de blocage et tourner le dispositif de réglage du câble d'embrayage dans le sens inverse des aiguilles d'une montre de manière à obtenir un jeu de 3,0–5,0 mm au niveau du levier d'embrayage lorsque la direction est en position ligne droite.
- Serrer l'écrou de blocage à 15 Nm.

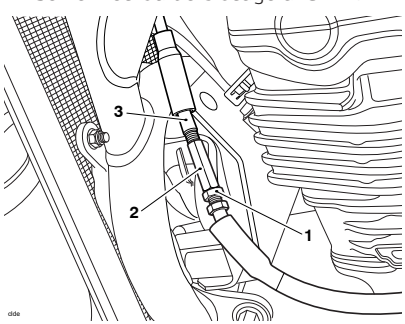

1. **Écrou de blocage de réglage**
2. **Bague de réglage du câble d'embrayage**
3. **Câble extérieur d'embrayage**

Chaîne de transmission

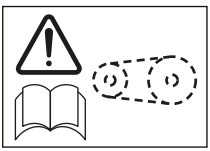

⚠ DANGER

Si la chaîne est détendue ou usée, ou si elle se casse ou saute des pignons, elle risque de se coincer sur le pignon avant ou de bloquer la roue arrière.

Une chaîne qui s'accroche au pignon avant ou qui bloque la roue arrière blesse le pilote.

Le non-respect des conseils ci-dessus entraînera une perte de contrôle de la moto et provoquera des blessures graves, voire mortelles.

Par mesure de sécurité et pour éviter une usure excessive, la chaîne de transmission doit être contrôlée, réglée et lubrifiée conformément au programme d'entretien spécifié. La chaîne doit être contrôlée, réglée et lubrifiée plus fréquemment dans les conditions d'utilisation extrêmes telles que sur routes salées ou très sablées ou à grande vitesse.

Si la chaîne est très usée ou incorrectement réglée (insuffisamment ou excessivement tendue), elle risque de sauter des pignons ou de casser. En conséquence, nous recommandons de toujours remplacer les chaînes usées ou endommagées par des pièces d'origine Triumph.

Lubrification de la chaîne de transmission

La lubrification est nécessaire tous les 300 km et après avoir roulé sous la pluie, sur routes mouillées, ou lorsque la chaîne paraît sèche.

- Utiliser le lubrifiant spécial pour chaîne de transmission recommandé dans la section Spécifications.
- Appliquer du lubrifiant sur les côtés des rouleaux et ne pas utiliser la moto pendant au moins huit heures (une nuit entière est l'idéal). Cela donnera le temps au lubrifiant de pénétrer dans les joints toriques de la chaîne de transmission, etc.
- Avant de l'utiliser, essuyer le lubrifiant en excès.

AVIS

Ne pas utiliser de jet à haute pression pour nettoyer la chaîne de transmission sous peine d'endommager les éléments de la chaîne de transmission.

- Si la chaîne de transmission est particulièrement sale, commencer par la nettoyer puis appliquer du lubrifiant en suivant les consignes ci-dessus.

Contrôle de la flèche de la chaîne de transmission

⚠ AVERTISSEMENT

La moto doit être stabilisée et correctement soutenue.

Ne pas soutenir la moto sur un composant auxiliaire, le système d'échappement ou toute autre pièce non structurelle du cadre de la moto.

Une moto correctement soutenue évite les chutes.

Le non-respect des conseils ci-dessus peut entraîner des blessures graves, voire mortelles.

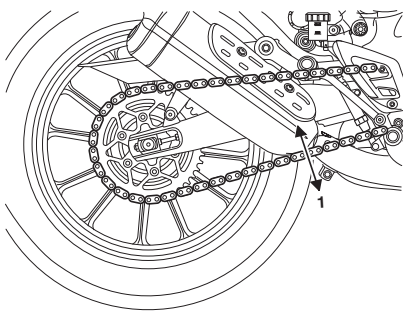

1. **Position de flèche maximale (modèle Scrambler 400 X illustré)**

- Placer la moto sur une surface horizontale et la maintenir en position verticale et complètement délestée.
- Tourner la roue arrière en poussant la moto pour trouver la position dans laquelle la chaîne de transmission est la plus tendue. Mesurer la flèche de la chaîne à mi-chemin entre les pignons.
- La flèche de la chaîne de transmission doit être de 20–25 mm pour les modèles Speed 400, Thruxton 400 et Tracker 400. La flèche de la chaîne de transmission doit être de 40–45 mm pour les modèles Scrambler 400 X et Scrambler 400 XC.
- Si la mesure dépasse la plage, ajuster la chaîne, voir page 137.

Réglage de la flèche de la chaîne de transmission

Si la flèche de la chaîne de transmission est incorrecte, effectuer un ajustement comme suit :

- Desserrer l'écrou d'axe de roue arrière.
- Desserrer les écrous de blocage des boulons de réglage gauche et droit de la chaîne.
- Tourner les deux boulons de réglage du même nombre de tours en s'appuyant sur les repères du dispositif de réglage. Tourner dans le sens des aiguilles d'une montre pour augmenter la flèche de la chaîne de transmission et dans le sens inverse pour la réduire.
- Une fois la flèche de la chaîne réglée à 20–25 mm pour les modèles Speed 400, Thruxton 400 et Tracker 400, pousser la roue fermement en contact avec les dispositifs de réglage. Une fois la flèche de la chaîne réglée à 40–45 mm pour les modèles Scrambler 400 X et Scrambler 400 XC, pousser la roue fermement en contact avec les dispositifs de réglage. Voir page 136.

- Vérifier que le même repère de réglage est aligné avec le repère de réglage de l'axe des deux côtés du bras oscillant.
- Serrer les deux écrous de blocage de réglage à 11 Nm et l'écrou de l'axe de roue arrière à 98 Nm.

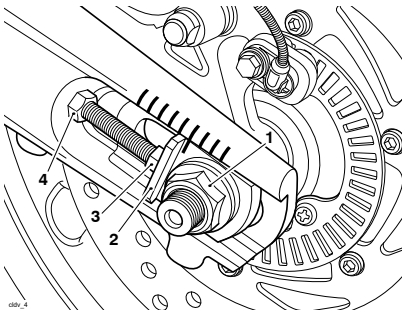

1. **Écrou d'axe de roue arrière (modèle Scrambler 400 X illustré)**
2. **Dispositif de réglage de l'axe d'essieu**
3. **Boulon de réglage**
4. **Écrou de blocage du boulon de réglage**

- Répéter l'inspection de la chaîne de transmission. Réajuster si nécessaire.

⚠ AVERTISSEMENT

Une fois le réglage de la chaîne de transmission terminé, vérifier que l'axe de roue et les écrous de blocage du dispositif de réglage sont serrés au couple correct.

L'utilisation de la moto avec un axe de roue desserré et/ou des écrous de blocage de dispositif de réglage desserrés peut affecter la maniabilité et la stabilité.

Le non-respect des conseils ci-dessus peut entraîner une perte de contrôle de la moto susceptible de provoquer des blessures graves, voire mortelles.

- Vérifier l'efficacité du frein arrière. Corriger si nécessaire.

⚠ AVERTISSEMENT

Il est dangereux de conduire une moto dont les freins sont défectueux.

En cas de problème, de doute ou de jeu incorrect, les freins doivent être inspectés par une personne compétente possédant des connaissances spécialisées et affichant une compréhension technique des motos, comme un concessionnaire Triumph agréé.

L'utilisation de la moto avec des freins défectueux peut entraîner une perte de contrôle de la moto susceptible de provoquer des blessures graves, voire mortelles.

Contrôle de l'usure des pignons et de la chaîne de transmission

⚠ AVERTISSEMENT

La moto doit être stabilisée et correctement soutenue.

Ne pas soutenir la moto sur un composant auxiliaire, le système d'échappement ou toute autre pièce non structurelle du cadre de la moto.

Une moto correctement soutenue évite les chutes.

Le non-respect des conseils ci-dessus peut entraîner des blessures graves, voire mortelles.

⚠ AVERTISSEMENT

Les chaînes de transmission de rechange doivent être installées par une personne compétente possédant des connaissances spécialisées et une compréhension technique des motos, comme un concessionnaire Triumph agréé.

Nous recommandons de toujours remplacer les chaînes usées ou endommagées par des pièces d'origine Triumph.

Une chaîne de transmission mal installée risque de se casser ou de sauter des pignons, entraînant une perte de contrôle de la moto susceptible de provoquer des blessures graves, voire mortelles.

AVIS

Si les pignons s'avèrent usés, toujours remplacer simultanément les pignons et la chaîne de transmission.

Le fait de remplacer les pignons usés sans également remplacer la chaîne de transmission provoquera une usure prématurée des pignons neufs.

- Déposer le silencieux d'échappement, voir Silencieux d'échappement secondaire - Dépose dans le Manuel d'entretien.
- Desserrer les deux fixations et déposer le carter de chaîne de transmission tertiaire.

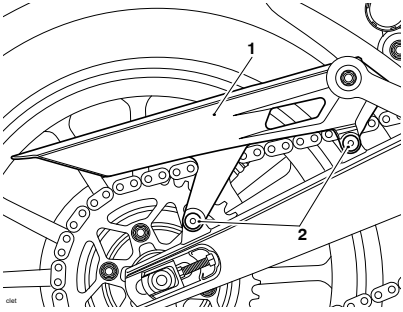

1. **Carter de chaîne de transmission tertiaire**
2. **Fixations**

Inspection des dommages au niveau de la chaîne de transmission

⚠ AVERTISSEMENT

S'il s'avère que la chaîne de transmission présente des rouleaux endommagés, des goupilles desserrées ou des maillons grippés, elle doit être remplacée.

Ne pas essayer de desserrer les maillons grippés. Le maillon grippé peut présenter des composants endommagés ou usés.

Le fait de conduire avec une chaîne de transmission font les maillons sont grippés ou desserrés risque d'entraîner la rupture de la chaîne de transmission ou de faire sauter cette dernière des pignons, entraînant une perte de contrôle de la moto susceptible de provoquer des blessures graves, voire mortelles.

- Faire tourner la roue arrière et vérifier que les rouleaux de la chaîne de transmission ne sont pas endommagés, que les goupilles ne sont pas desserrées et que les maillons ne sont pas grippés.

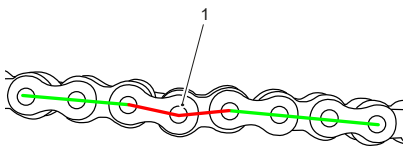

1. **Maillon grippé**

- Si la chaîne de transmission présente des rouleaux endommagés, des goupilles desserrées ou des maillons grippés, elle doit être remplacée par une personne compétente possédant des connaissances spécialisées et affichant une compréhension technique des motos, comme un concessionnaire Triumph agréé.

Contrôle de l'usure de la chaîne de transmission

- Tendre la chaîne de transmission en y suspendant une masse de 10–20 kg.
- Mesurer une longueur de 20 maillons du brin supérieur de la chaîne de transmission entre le centre de l'axe du 1er maillon et le centre de l'axe du 21ème maillon. La chaîne de transmission pouvant s'user de façon irrégulière, prendre les mesures à plusieurs endroits.

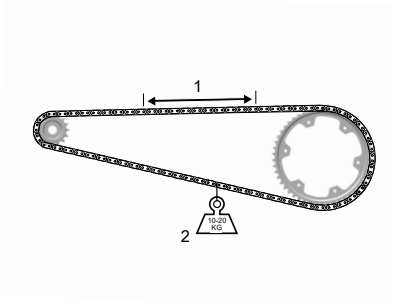

1. **Mesurez sur 20 maillons**
2. **Poids**

- Si la longueur dépasse la limite d'usure maximale, la chaîne de transmission doit être remplacée. Se reporter à la section Spécifications pour connaître la limite d'usure maximale autorisée.

Contrôle de l'usure des pignons

AVIS
L'illustration montre l'usure sur les pignons montés sur le côté gauche de la moto.
Pour les pignons montés sur le côté droit de la moto, l'usure se trouve sur le côté opposé de la dent.

- Contrôler également la roue arrière et les pignons pour s'assurer qu'ils ne sont pas usés de manière irrégulière ou excessive et que des dents ne sont pas endommagées.

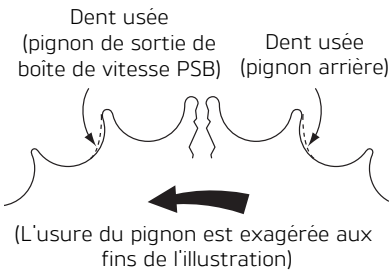

(L'usure du pignon est exagérée aux fins de l'illustration)

ccol

- En cas d'usure ou de dommages, la chaîne de transmission et les pignons doivent être remplacés par une personne compétente possédant des connaissances spécialisées et affichant une compréhension technique des motos, comme un concessionnaire Triumph agréé.
- Reposer le carter de chaîne de transmission tertiaire et serrer les fixations à 9 Nm.

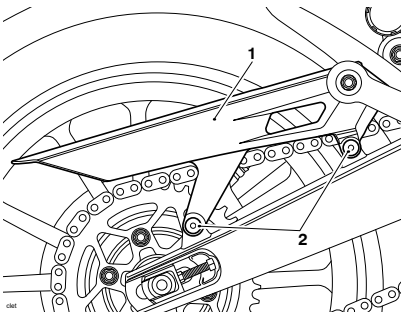

1. **Carter de chaîne de transmission tertiaire**
2. **Fixations**

- Installer le silencieux d'échappement, voir Silencieux d'échappement secondaire - Installation dans le Manuel d'entretien.

Freins

Rodage des disques et/ou des plaquettes de freins neufs

⚠ AVERTISSEMENT

Les plaquettes doivent toujours être remplacées par jeu complet pour une roue. À l'avant, remplacer toutes les plaquettes de frein de l'étrier.

Après le remplacement des plaquettes de freins, rouler avec une extrême prudence jusqu'à ce que les plaquettes neuves soient 'rodées'.

Le remplacement individuel des plaquettes réduit l'efficacité du freinage et peut entraîner une perte de contrôle de la moto susceptible de provoquer des blessures graves voire mortelles.

Les disques et/ou plaquettes de freins neufs nécessitent une période de rodage prudent qui optimisera les performances et la longévité des disques et des plaquettes.

La distance recommandée pour le rodage des plaquettes et disques neufs est 300 km.

Pendant la période de rodage, évitez les freinages extrêmes, conduisez avec prudence et prévoyez des distances de freinage plus longues.

Rattrapage de l'usure des plaquettes de freins

⚠ AVERTISSEMENT

Si le levier ou la pédale de frein donne une impression de mollesse lors du freinage, ou si la course du levier ou de la pédale est devenue excessive, il y a peut-être de l'air dans les tuyaux ou flexibles de freins ou les freins sont peut-être défectueux.

Le défaut doit être contrôlé et corrigé par une personne compétente possédant des connaissances spécialisées et une compréhension technique des motos, comme un concessionnaire Triumph agréé.

La conduite avec des freins défaillants peut entraîner une perte de contrôle de la moto susceptible de provoquer des blessures graves, voire mortelles.

L'usure des disques et des plaquettes avant et arrière est compensée automatiquement et n'a aucun effet sur l'action du levier ou de la pédale de frein. Les freins avant et arrière ne comportent aucune pièce nécessitant un réglage.

Contrôle de l'usure de frein avant

⚠ AVERTISSEMENT

L'utilisation de plaquettes de frein de marques spéciales n'est pas recommandée car l'épaisseur de leur plaque support pourrait être insuffisante comparée aux pièces d'origine Triumph.

Des plaquettes de frein dont l'épaisseur de la plaque support est insuffisante peut potentiellement sortir du corps de l'étrier en s'usant, causant une panne des freins, la perte de contrôle de la moto et un accident.

Le non-respect des conseils ci-dessus peut entraîner des blessures graves, voire mortelles.

ENTRETIEN ET RÉGLAGE

Les plaquettes de freins doivent être contrôlées conformément aux exigences de l'entretien courant et remplacées si elles sont usées jusqu'à l'épaisseur minimum de service ou au-delà.

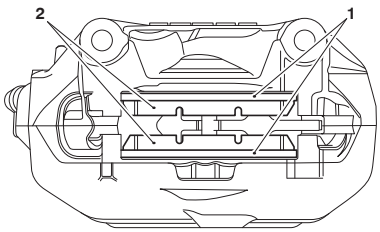

1. **Plaques support (modèle Speed 400 illustré)**
2. **Plaquettes de frein**

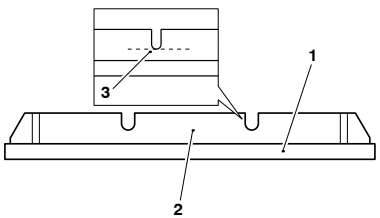

1. **Plaque support (modèle Speed 400 illustré)**
2. **Garniture des plaquettes de freins**
3. **Ligne d'épaisseur minimum**

Les plaquettes de freins fournies par Triumph pour ce modèle ont une plaque support de l'épaisseur recommandée. Nous recommandons de faire remplacer les plaquettes de frein par une personne compétente possédant des connaissances spécialisées et une compréhension technique des motos, comme un concessionnaire Triumph agréé.

Si l'épaisseur de garniture d'une plaquette de frein est inférieure à celle spécifiée dans le tableau, remplacer toutes les plaquettes de frein de la roue.

	Speed 400, Thruxton 400 et Tracker 400	Scrambler 400 X et Scrambler 400 XC
Épaisseur de la plaque support	3,5 mm	3,74 mm
Épaisseur minimale de garniture de plaquette de frein avant	0,5 mm	0,5 mm
Épaisseur de service minimale (garniture de plaquette de frein et plaque support)	4 mm	-
Épaisseur de service minimale (garniture de plaquette de frein, plaque support et cale)	-	4,24 mm

Contrôle de l'usure des freins arrière

⚠ AVERTISSEMENT

L'utilisation de plaquettes de frein de marques spéciales n'est pas recommandée car l'épaisseur de leur plaque support pourrait être insuffisante comparée aux pièces d'origine Triumph.

Des plaquettes de frein dont l'épaisseur de la plaque support est insuffisante peut potentiellement sortir du corps de l'étrier en s'usant, causant une panne des freins, la perte de contrôle de la moto et un accident.

Le non-respect des conseils ci-dessus peut entraîner des blessures graves, voire mortelles.

Les plaquettes de freins doivent être contrôlées conformément aux exigences de l'entretien courant et remplacées si elles sont usées jusqu'à l'épaisseur minimum de service ou au-delà.

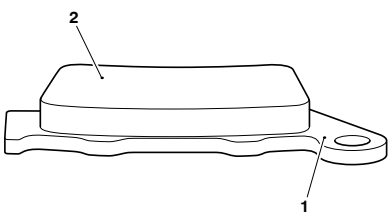

clev

1. **Plaque support**
2. **Plaquette de frein**

Les plaquettes de freins fournies par Triumph pour ce modèle ont une plaque support de l'épaisseur recommandée. Nous recommandons de faire remplacer les plaquettes de frein par une personne compétente possédant des connaissances spécialisées et une compréhension technique des motos, comme un concessionnaire Triumph agréé.

Si l'épaisseur de garniture d'une plaquette de frein est inférieure à celle spécifiée dans le tableau, remplacer toutes les plaquettes de frein de la roue.

	Tous les modèles
Épaisseur de la plaque support	3,0 mm
Épaisseur minimale de garniture de plaquette de frein arrière	0,8 mm
Épaisseur de service minimale (garniture de plaquette de frein et plaque support)	3,8 mm

Liquide pour disque de frein

⚠ AVERTISSEMENT

Le liquide de frein est hygroscopique, ce qui veut dire qu'il absorbe l'humidité de l'air.

Toute humidité absorbée réduit considérablement le point d'ébullition du liquide de freins, ce qui cause une réduction de l'efficacité de freinage.

Pour cette raison, remplacer toujours le liquide de freins conformément aux exigences de l'entretien périodique.

Toujours utiliser du liquide de freins neuf provenant d'un bidon scellé et jamais du liquide provenant d'un bidon non scellé ou qui était déjà ouvert.

Ne pas mélanger de liquides de freins de marques ou de qualités différentes.

Rechercher des fuites de liquide autour des raccords de freins et des joints, et vérifier aussi si les flexibles de freins ne présentent pas de fissurations, de détérioration ou d'autres dommages.

Toujours corriger les défauts avant de conduire la moto.

Le non-respect des conseils ci-dessus peut entraîner une perte de contrôle de la moto susceptible de provoquer des blessures graves, voire mortelles.

⚠ AVERTISSEMENT

Si l'ABS ne fonctionne pas, le système de freinage continuera de fonctionner comme un système sans ABS. Réduire la vitesse et ne pas continuer à rouler plus longtemps que nécessaire lorsque le témoin ABS est allumé.

Le défaut doit être contrôlé et corrigé par une personne compétente possédant des connaissances spécialisées et une compréhension technique des motos, comme un concessionnaire Triumph agréé.

Un freinage trop sec déclenche le blocage des roues, ce qui peut entraîner une perte de contrôle de la moto susceptible de provoquer des blessures graves, voire mortelles.

Contrôler le niveau de liquide de freins dans les deux réservoirs et remplacer le liquide conformément aux exigences de l'entretien périodique. Utiliser uniquement du liquide DOT 4 Triumph Performance recommandé dans la section Caractéristiques. Le liquide de freins doit aussi être remplacé s'il est, ou si l'on soupçonne qu'il soit, contaminé par de l'humidité ou d'autres contaminants.

Contrôle et appoint du niveau de liquide de freins avant

⚠ AVERTISSEMENT

La moto doit être stabilisée et correctement soutenue.

Ne pas soutenir la moto sur un composant auxiliaire, le système d'échappement ou toute autre pièce non structurelle du cadre de la moto.

Une moto correctement soutenue évite les chutes.

Le non-respect des conseils ci-dessus peut entraîner des blessures graves, voire mortelles.

⚠ AVERTISSEMENT

En cas de chute sensible du niveau de liquide de frein dans l'un ou l'autre réservoir de liquide, inspecter le système de freinage.

Si le levier ou la pédale de frein donne une impression de mollesse lors du freinage, ou si la course du levier ou de la pédale est devenue excessive, il y a peut-être de l'air dans les tuyaux de freins ou le frein est peut-être défectueux.

Le fait de conduire alors que le liquide de frein est épuisé ou avec une fuite de liquide de frein est dangereux et entraîne une réduction des performances de freinage.

Demander à une personne compétente possédant des connaissances spécialisées et affichant une compréhension technique des motos, comme un concessionnaire Triumph agréé d'inspecter le système de freinage et de le réparer, le cas échéant.

Le non-respect des conseils ci-dessus peut entraîner une perte de contrôle de la moto susceptible de provoquer des blessures graves, voire mortelles.

AVIS

Pour éviter d'endommager la peinture, prendre garde à ne pas y répandre de liquide de frein.

Le liquide de frein répandu endommagera la peinture.

Pour contrôler le niveau de liquide de frein avant :

- Vérifier le niveau de liquide de frein visible dans la fenêtre à l'avant du réservoir.
- Le niveau de liquide de frein doit être maintenu entre les repères de niveau MAX et MIN (réservoir en position horizontale).

Speed 400, Scrambler 400 X, Scrambler 400 XC et Tracker 400

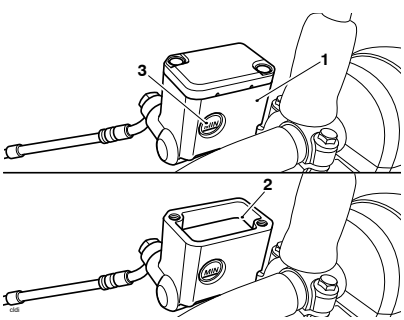

1. **Réservoir (modèle Scrambler 400 X illustré)**
2. **Repère MAX**
3. **Repère MIN**

Thruxton 400

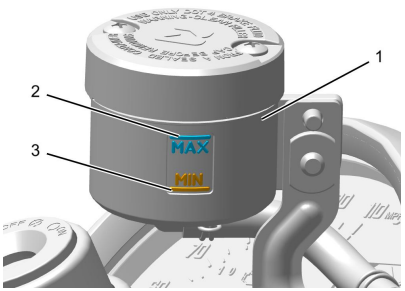

1. **Réservoir de liquide du frein avant**
2. **Repère de niveau MAX**
3. **Repère de niveau MIN**

Pour ajuster le niveau de liquide de frein avant :

- Desserrer les vis de retenue du bouchon de réservoir, puis déposer le bouchon de réservoir, l'entretoise en plastique et la membrane d'étanchéité.
- Remplir le réservoir jusqu'au repère MAX avec du liquide de frein DOT 4 neuf provenant d'un bidon scellé. Le liquide de frein Triumph Performance DOT 4 est recommandé.
- Remettre en place le bouchon de réservoir en vérifiant que l'entretoise en plastique et la membrane d'étanchéité sont correctement positionnées entre le bouchon de réservoir et le réservoir.

⚠ AVERTISSEMENT

Ne pas trop serrer les fixations du bouchon du réservoir.

Si les fixations du bouchon du réservoir sont trop serrées, cela peut endommager le réservoir de liquide de frein, provoquer une fuite de liquide de frein et réduire l'efficacité du freinage.

Le non-respect des conseils ci-dessus peut entrainer une perte de contrôle de la moto susceptible de provoquer des blessures graves, voire mortelles.

- Serrer les vis de retenue du bouchon de réservoir à 1 Nm.

Speed 400, Scrambler 400 X, Scrambler 400 XC et Tracker 400

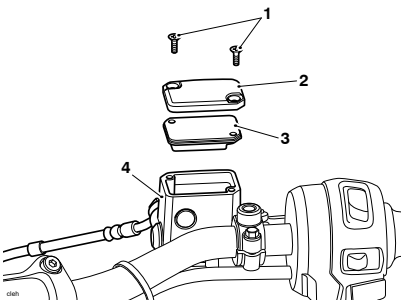

1. **Vis de retenue du bouchon de réservoir (modèle Speed 400 illustré)**
2. **Bouchon de réservoir**
3. **Entretoise en plastique et membrane d'étanchéité**
4. **Réservoir**

Thruxton 400

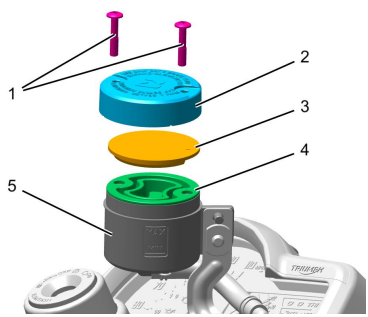

1. **Vis de retenue du bouchon de réservoir**
2. **Bouchon de réservoir**
3. **Entretoise en plastique**
4. **Membrane**
5. **Réservoir**

Contrôle et appoint du niveau de liquide de freins arrière

⚠ AVERTISSEMENT

La moto doit être stabilisée et correctement soutenue.

Ne pas soutenir la moto sur un composant auxiliaire, le système d'échappement ou toute autre pièce non structurelle du cadre de la moto.

Une moto correctement soutenue évite les chutes.

Le non-respect des conseils ci-dessus peut entraîner des blessures graves, voire mortelles.

⚠ AVERTISSEMENT

En cas de chute sensible du niveau de liquide de frein dans l'un ou l'autre réservoir de liquide, inspecter le système de freinage.

Si le levier ou la pédale de frein donne une impression de mollesse lors du freinage, ou si la course du levier ou de la pédale est devenue excessive, il y a peut-être de l'air dans les tuyaux de freins ou le frein est peut-être défectueux.

Le fait de conduire alors que le liquide de frein est épuisé ou avec une fuite de liquide de frein est dangereux et entraîne une réduction des performances de freinage.

Demander à une personne compétente possédant des connaissances spécialisées et affichant une compréhension technique des motos, comme un concessionnaire Triumph agréé d'inspecter le système de freinage et de le réparer, le cas échéant.

Le non-respect des conseils ci-dessus peut entraîner une perte de contrôle de la moto susceptible de provoquer des blessures graves, voire mortelles.

AVIS

Pour éviter d'endommager la peinture, prendre garde à ne pas y répandre de liquide de frein.

Le liquide de frein répandu endommagera la peinture.

Le réservoir est visible du côté droit de la moto, en avant du silencieux, sous la selle.

Pour contrôler le niveau de liquide de frein arrière :

- Contrôle le niveau de liquide de frein visible dans le réservoir.
- Le niveau de liquide de frein doit être maintenu entre les repères de niveau MAX et MIN (réservoir en position horizontale).

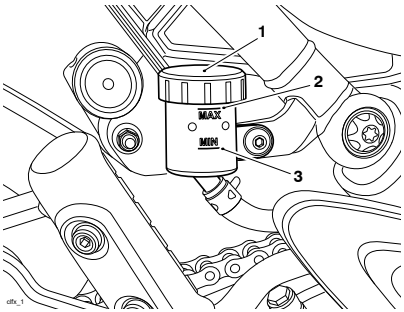

1. **Réservoir**
2. **Repère MAX**
3. **Repère MIN**

Pour ajuster le niveau de liquide de frein arrière :

- Retirer le bouchon du réservoir, ainsi que l'entretoise en plastique et la membrane d'étanchéité.
- Remplir le réservoir jusqu'au repère MAX avec du liquide de frein DOT 4 neuf provenant d'un bidon scellé. Le liquide de frein Triumph Performance DOT 4 est recommandé.
- Remettre en place le bouchon de réservoir en vérifiant que l'entretoise en plastique et la membrane d'étanchéité sont correctement positionnées entre le bouchon de réservoir et le réservoir.

Contacteurs de feu de freinage

⚠ AVERTISSEMENT

La conduite de la moto avec un feu de freinage défectueux est illégale et dangereuse.

Avant de conduire la moto, vérifier que tous les feux fonctionnent.

Le non-respect des conseils ci-dessus peut entraîner des blessures graves, voire mortelles.

Le feu de freinage est allumé indépendamment par le frein avant ou arrière. Contact établi (ON), si le feu de freinage ne s'allume pas quand le levier de frein avant est tiré ou la pédale de frein arrière actionnée, faire rechercher et corriger la cause du défaut par une personne compétente possédant des connaissances spécialisées et une compréhension technique des motos, comme un concessionnaire Triumph agréé.

Rétroviseurs

⚠ AVERTISSEMENT

Toujours régler les rétroviseurs pour disposer d'une vision arrière suffisante avant de conduire la moto.

L'utilisation de la moto avec des rétroviseurs mal réglés est dangereuse.

L'utilisation de la moto avec des rétroviseurs mal réglés provoquera une perte de vision à l'arrière de la moto. Il est dangereux de conduire une moto avec une visibilité arrière insuffisante.

Le non-respect des conseils ci-dessus peut entraîner des blessures graves, voire mortelles.

⚠ AVERTISSEMENT

Ne jamais essayer de nettoyer ou régler les rétroviseurs en conduisant la moto. En lâchant le guidon pendant la conduite, le conducteur diminue sa capacité à garder le contrôle de la moto.

Ne nettoyer ou régler les rétroviseurs qu'à l'arrêt.

Le fait de nettoyer les rétroviseurs pendant la conduite de la moto peut entraîner une perte de contrôle de la moto susceptible de provoquer des blessures graves, voire mortelles.

Modèles avec rétroviseurs d'extrémité de guidon

⚠ AVERTISSEMENT

Un réglage incorrect des rétroviseurs d'extrémité de guidon peut mettre en contact le bras du rétroviseur avec le réservoir de carburant, les leviers de frein ou d'embrayage ou d'autres parties de la moto.

Cela limite le fonctionnement du levier de frein ou d'embrayage ou celui de la direction, ce qui peut affecter la maniabilité, la stabilité ou tout autre aspect du fonctionnement de la moto.

Régler les rétroviseurs selon le besoin de manière à prévenir tout contact avec une partie de la moto. Après le réglage, tourner le guidon avec précaution jusqu'en butée gauche, puis droite tout en vérifiant que les rétroviseurs n'entrent pas en contact avec le réservoir de carburant, les leviers d'embrayage ou de frein ou d'autres parties de la moto.

Le non-respect des conseils ci-dessus peut entraîner une perte de contrôle de la moto susceptible de provoquer des blessures graves, voire mortelles.

AVIS

Un réglage incorrect des rétroviseurs d'extrémité de guidon peut mettre en contact le bras du rétroviseur avec le réservoir de carburant, les leviers de frein ou d'embrayage ou d'autres parties de la moto.

Un tel contact endommagerait le réservoir de carburant, les leviers d'embrayage ou de frein ou d'autres parties de la moto.

Régler les rétroviseurs selon le besoin de manière à prévenir tout contact avec une partie de la moto. Après le réglage, tourner le guidon avec précaution jusqu'en butée gauche, puis droite tout en vérifiant que les rétroviseurs n'entrent pas en contact avec le réservoir de carburant, les leviers d'embrayage ou de frein ou d'autres parties de la moto.

Les rétroviseurs d'extrémité de guidon seront réglés par votre concessionnaire Triumph agréé et ne nécessiteront normalement pas de réglage. Si un réglage s'avérait nécessaire, ne tournez pas le rétroviseur au-delà de 75°, mesuré à partir de la section verticale du bras du rétroviseur.

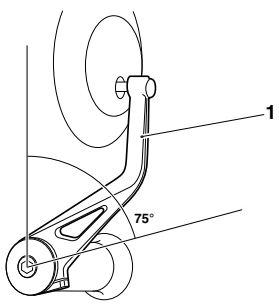

1. Section verticale du bras du rétroviseur

Réglage du rétroviseur

⚠ AVERTISSEMENT

La moto doit être stabilisée et correctement soutenue.

Ne pas soutenir la moto sur un composant auxiliaire, le système d'échappement ou toute autre pièce non structurelle du cadre de la moto.

Une moto correctement soutenue évite les chutes.

Le non-respect des conseils ci-dessus peut entraîner des blessures graves, voire mortelles.

⚠ AVERTISSEMENT

Si la fixation du rétroviseur est trop lâche, celui-ci peut se replier en raison de la vitesse.

L'utilisation de la moto avec des rétroviseurs mal réglés provoquera une perte de vision à l'arrière de la moto. Il est dangereux de conduire une moto avec une visibilité arrière insuffisante.

Le non-respect des conseils ci-dessus peut entraîner une perte de contrôle de la moto susceptible de provoquer des blessures graves, voire mortelles.

Speed 400, Scrambler 400 X, Scrambler 400 XC et Tracker 400

AVIS

Le bras du rétroviseur droit et l'écrou de blocage ont un filetage à gauche.

Le bras du rétroviseur gauche et l'écrou de blocage ont un filetage à droite.

- Soulever le capuchon en caoutchouc pour accéder à l'écrou de blocage et au bossage du rétroviseur.

AVIS

Utiliser et ouvrir une clé ouverte pour immobiliser le bossage du rétroviseur au moment de serrer/desserrer l'écrou de blocage du rétroviseur. Si le bossage n'est pas immobilisé comme indiqué, cela risque d'endommager le filetage ou le rétroviseur risque de se desserrer.

- Immobiliser le bossage du rétroviseur et serrer l'écrou de blocage du rétroviseur.
- Positionner le bras du rétroviseur de façon à donner une visibilité arrière en position de conduite et serrer l'écrou de blocage manuellement.
- Immobiliser le bossage de rétroviseur et serrer l'écrou de blocage du rétroviseur à 22,5 Nm.
- Glisser le couvercle en caoutchouc sur l'écrou de blocage.

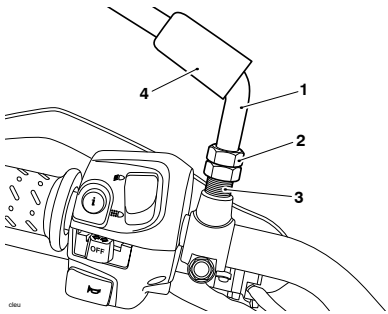

1. **Bras de rétroviseur (modèle Scrambler 400 X illustré)**
2. **Écrou de blocage**
3. **Bossage de rétroviseur**
4. **Capuchon en caoutchouc**

Roulements de direction/ roues

⚠ AVERTISSEMENT

Pour éviter que la moto ne blesse quelqu'un en tombant pendant le contrôle, elle doit être stabilisée et calée sur un support approprié.

Lors de l'inspection de la direction et des roulements de roue, ne pas exercer de force excessive contre chaque roue et ne pas secouer ces dernières vigoureusement car cela pourrait rendre la moto instable et la faire tomber de son support.

Le non-respect des conseils ci-dessus peut causer des dommages à la moto ou entraîner des blessures graves, voire mortelles.

Contrôle des roulements de direction

⚠ AVERTISSEMENT

La moto doit être stabilisée et correctement soutenue.

Ne pas soutenir la moto sur un composant auxiliaire, le système d'échappement ou toute autre pièce non structurelle du cadre de la moto.

Une moto correctement soutenue évite les chutes.

Le non-respect des conseils ci-dessus peut entraîner des blessures graves, voire mortelles.

⚠ AVERTISSEMENT

Ne jamais négliger l'entretien des roulements de direction (colonne). Contrôler les roulements de direction conformément aux exigences d'entretien prévues et les régler ou les remplacer, selon le besoin.

L'entretien périodique doit être effectué par une personne compétente possédant des connaissances spécialisées et une compréhension technique des motos, comme un concessionnaire Triumph agréé.

Le fait de conduire la moto avec des roulements de direction mal réglés ou défectueux est dangereux et peut entraîner une perte de contrôle de la moto susceptible de provoquer des blessures graves, voire mortelles.

Les roulements de direction (colonne de direction) doivent être lubrifiés et inspectés conformément aux exigences d'entretien prévues.

AVIS

Examiner toujours les roulements de roues en même temps que les roulements de colonne.

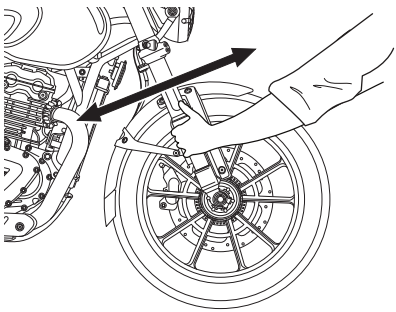

Contrôle du jeu de la direction

- Placer la moto sur une surface horizontale, en position verticale.
- Placer la moto sur un support adapté, roue avant au-dessus du sol, et la fixer.
- Se placer devant la moto et saisir l'extrémité inférieure de la fourche ; essayer alors de la faire déplacer en avant et en arrière.
- Si un jeu est détecté dans les roulements de direction (colonne), demander à une personne compétente possédant des connaissances spécialisées et affichant une compréhension technique des motos, comme un concessionnaire Triumph agréé, d'inspecter les roulements de direction et de les régler.
- Retirer le support et caler la moto sur sa béquille latérale.

Contrôle des roulements de roues

⚠ AVERTISSEMENT

La moto doit être stabilisée et correctement soutenue.

Ne pas soutenir la moto sur un composant auxiliaire, le système d'échappement ou toute autre pièce non structurelle du cadre de la moto.

Une moto correctement soutenue évite les chutes.

Le non-respect des conseils ci-dessus peut entraîner des blessures graves, voire mortelles.

⚠ AVERTISSEMENT

Ne jamais négliger l'entretien des roulements de roue. Contrôler les roulements de roue conformément aux exigences d'entretien prévues et les régler ou les remplacer, selon le besoin.

L'entretien périodique doit être effectué par une personne compétente possédant des connaissances spécialisées et une compréhension technique des motos, comme un concessionnaire Triumph agréé.

Le fait de conduire la moto avec des roulements de direction usés ou endommagés est dangereux et peut entraîner une perte de contrôle de la moto susceptible de provoquer des blessures graves, voire mortelles.

Les roulements de roues doivent être contrôlés aux intervalles spécifiés dans le tableau d'entretien périodique.

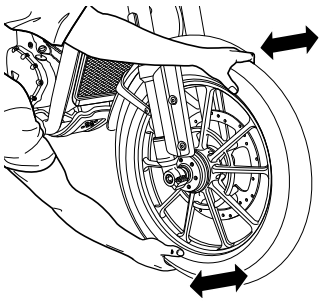

Examen des roulements de roues

AVIS
Si les roulements de roue ont du jeu dans le moyeu de roue avant ou arrière, sont bruyants ou si la roue ne tourne pas de manière fluide, les roulements de roue doivent être inspectés par une personne compétente possédant des connaissances spécialisées et affichant une compréhension technique des motos, comme un concessionnaire Triumph agréé.

- Placer la moto sur une surface horizontale, en position verticale.
- Placer la moto sur un support adapté, roue avant au-dessus du sol, et la fixer.
- En se tenant sur le côté de la moto, secouer doucement le haut de la roue avant d'un côté à l'autre.
- Si un jeu est détecté dans les roulements de roue, demander à une personne compétente possédant des connaissances spécialisées et affichant une compréhension technique des motos, comme un concessionnaire Triumph agréé, d'inspecter les roulement de roue et de les remplacer.
- Déplacer le support adapté et répéter la procédure pour la roue arrière.
- Retirer le support et caler la moto sur sa béquille latérale.

Suspension avant

Cette moto ne propose pas de réglage de suspension avant.

Examen de la fourche avant

⚠ AVERTISSEMENT

La moto doit être stabilisée et correctement soutenue.

Ne pas soutenir la moto sur un composant auxiliaire, le système d'échappement ou toute autre pièce non structurelle du cadre de la moto.

Une moto correctement soutenue évite les chutes.

Le non-respect des conseils ci-dessus peut entraîner des blessures graves, voire mortelles.

⚠ AVERTISSEMENT

Ne jamais négliger l'entretien de la fourche avant. Contrôler la fourche avant conformément aux exigences d'entretien périodique et procéder au réglage ou au remplacement, selon le besoin.

L'entretien périodique doit être effectué par une personne compétente possédant des connaissances spécialisées et une compréhension technique des motos, comme un concessionnaire Triumph agréé.

Le fait de rouler avec des composants de suspension défectueux ou endommagés est dangereux et peut entraîner une perte de contrôle de la moto susceptible de provoquer des blessures graves, voire mortelles.

⚠ ATTENTION

Toutes les unités de suspension contiennent de l'huile sous pression.

Ne pas essayer de démonter les combinés de suspension, même en partie. Les inspections et les réparations doivent être effectuées par une personne compétente possédant des connaissances spécialisées et une compréhension technique des motos, comme un concessionnaire Triumph agréé.

La libération accidentelle d'huile sous pression ou de ressorts peut causer des blessures légères à modérées.

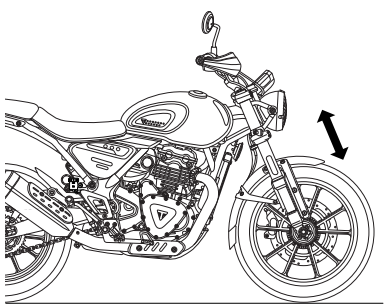

Scrambler 400 X illustrée

- Positionner la moto sur une surface horizontale.
- Tout en tenant le guidon et en serrant le frein avant, pomper la fourche plusieurs fois de suite.
- Vérifier la présence de points durs ou d'une rigidité excessive.
- Examiner chaque jambe de fourche en recherchant des dégâts, des éraillures de la surface de coulissement, ou des fuites d'huile.

En cas de problème ou de doute, demander à une personne compétente possédant des connaissances spécialisées et affichant une compréhension technique des motos, comme un concessionnaire Triumph agréé, d'inspecter les fourches.

Suspension arrière

Réglages de suspension arrière

À la livraison depuis l'usine, tous les réglages de suspension de la moto sont définis sur le réglage Standard.

Se reporter au tableau suivant ou, pour plus d'informations, contacter une personne compétente possédant des connaissances spécialisées et une compréhension technique des motos, comme un concessionnaire Triumph agréé.

Réglages de la suspension arrière	
Charge	**Précharge du ressort[1]**
Conducteur seul	1
Conduite solo et avec bagages	5
Conducteur et passager	10
Conducteur, passager et bagages	10

[1] La position 1 est le minimum (tourné totalement dans le sens des aiguilles d'une montre) et la position 10 est le maximum (totalement dans le sens inverse).

Les détails figurant dans le tableau sont fournis à titre indicatif uniquement. Les réglages nécessaires peuvent varier en fonction du poids et des préférences personnelles du conducteur et du passager.

Réglage de la précharge du ressort de suspension arrière

Le dispositif de réglage du ressort est situé au bas du combiné de suspension arrière.

Les positions des bagues de réglage arrière sont comptées à partir de la position un, qui correspond à la rotation de la bague à fond dans le sens des aiguilles d'une montre. La position un donne le minimum de précharge du ressort. Il y a dix positions de réglage en tout. La position dix correspond à la précharge maximale du ressort.

- Insérer l'outil de réglage (fourni avec la moto) dans les fentes de la bague de réglage de précharge des ressorts.
- Tourner la bague de réglage de précharge des ressorts dans le sens inverse des aiguilles d'une montre pour augmenter la précharge des ressorts et dans le sens des aiguilles d'une montre pour le réduire. À la sortie d'usine, la bague de réglage de précharge est en position un.

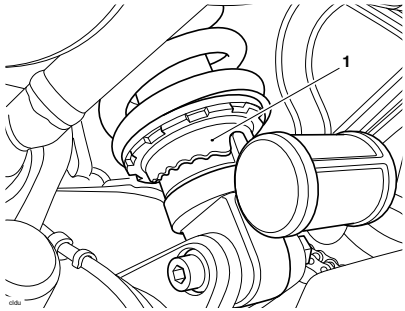

1. Bague de réglage de précharge des ressorts

- Comptez toujours le nombre de tours de dévissage dans le sens inverse des aiguilles d'une montre à partir de la position de dévissage maximum.

Indicateurs d'angle d'inclinaison

⚠ AVERTISSEMENT

Les indicateurs d'angle d'inclinaison ne doivent pas être utilisés comme indication de l'angle auquel la moto peut être inclinée en toute sécurité.

Cela dépend de nombreuses conditions, y compris, sans limitation :

- Revêtement de la route
- État des pneus
- Météo

L'inclinaison à un angle dangereux peut entraîner une perte de contrôle de la moto susceptible de provoquer des blessures graves, voire mortelles.

⚠ AVERTISSEMENT

Toujours remplacer les butées d'indicateurs d'angle d'inclinaison lorsqu'elles sont usées à leur limite maximale.

Une moto dont les indicateurs d'angle d'inclinaison sont usés au-delà de la limite maximale pourra être inclinée à un angle dangereux.

L'inclinaison à un angle dangereux peut entraîner une perte de contrôle de la moto susceptible de provoquer des blessures graves, voire mortelles.

⚠ AVERTISSEMENT

Lorsque la moto s'incline en virage et que l'indicateur d'angle d'inclinaison, fixé au marchepied conducteur, entre en contact avec le sol, elle approche de sa limite d'inclinaison.

Il est dangereux d'incliner davantage la moto.

L'inclinaison à un angle dangereux peut entraîner une perte de contrôle de la moto susceptible de provoquer des blessures graves, voire mortelles.

Les indicateurs d'angle d'inclinaison se trouvent sur les repose-pieds du conducteur.

Vérifier régulièrement l'usure des indicateurs d'angle d'inclinaison.

Les indicateurs d'angle d'inclinaison doivent être remplacés lorsqu'ils ont atteint la longueur minimale restante, comme indiqué dans le tableau.

La longueur minimale est mesurée entre le repose-pied du conducteur et l'extrémité de l'indicateur d'angle d'inclinaison.

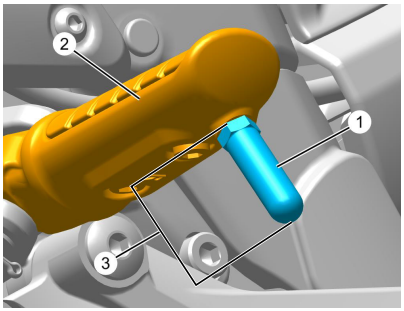

1. **Indicateur d'angle d'inclinaison (modèle Thruxton 400 illustré)**
2. **Repose-pied**
3. **Longueur de l'indicateur d'angle d'inclinaison**

Modèle	Longueur minimale d'indicateur d'angle d'inclinaison
Speed 400	10 mm
Scrambler 400 X	10 mm
Scrambler 400 XC	10 mm
Thruxton 400	25 mm
Tracker 400	25 mm

Pneus

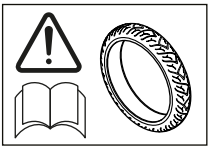

La moto est équipée de roues moulées ou à rayons, de pneus sans chambre à air, de valves et de jantes. Utiliser uniquement des pneus marqués « TUBELESS » et des valves pour pneus tubeless sur les jantes marquées « SUITABLE FOR TUBELESS TYRES » (prévue pour pneus tubeless).

⚠ AVERTISSEMENT

Ne pas monter de pneus prévus pour utiliser une chambre à air sur des jantes de type tubeless. Le talon ne serait pas maintenu et le pneu pourrait glisser sur la jante, ce qui entraînerait un dégonflage rapide du pneu.

Ne jamais monter une chambre à air dans un pneu tubeless sans le marquage approprié. Cela causerait une friction à l'intérieur du pneu et l'échauffement en résultant pourrait faire éclater la chambre, ce qui entraînerait un dégonflage rapide du pneu.

Le non-respect des conseils ci-dessus peut entraîner une perte de contrôle de la moto susceptible de provoquer des blessures graves, voire mortelles.



Marquage type d'un pneu - Pneu tubeless

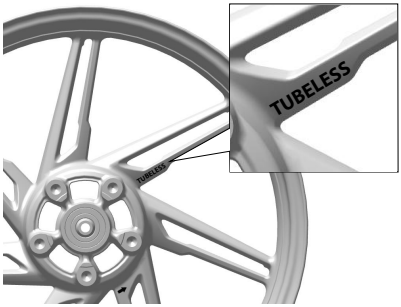

Marquage typique d'une roue moulée en fonte - Pneu sans chambre à air

Pressions de gonflage des pneus

⚠ AVERTISSEMENT

Un gonflage incorrect des pneus entraîne une usure anormale de la bande de roulement ainsi que des problèmes d'instabilité.

Un sous-gonflage peut entraîner un glissement du pneu sur la jante, voire un déjantage. Un surgonflage entraîne une usure accélérée de la bande de roulement ainsi que des problèmes d'instabilité.

Ces deux conditions sont dangereuses car elles peuvent entraîner une perte de contrôle de la moto susceptible de provoquer des blessures graves, voire mortelles.

⚠ AVERTISSEMENT

Si la pression des pneus a été réduite pour la conduite tout-terrain, la stabilité sur route sera réduite.

Gonflez toujours les pneus aux pressions indiquées dans les Spécifications pour la conduite routière.

La conduite de la moto avec des pneus incorrectement gonflés peut entraîner une perte de contrôle de la moto susceptible de provoquer des blessures graves, voire mortelles.

La pression de gonflage correcte offrira le maximum de stabilité, de confort de roulement et de longévité des pneus. Toujours vérifier la pression des pneus à froid, avant de rouler. Vérifier chaque jour la pression des pneus et la corriger si nécessaire. Voir la section Caractéristiques pour tous détails sur les pressions de gonflage correctes.

Usure des pneus

Avec l'usure de la bande de roulement, le pneu devient plus facilement sujet aux crevaisons et aux défaillances. Il est estimé que 90 % de tous les problèmes de pneus se produisent pendant les derniers 10 % de la vie du pneu (90 % d'usure). Il est recommandé de changer les pneus avant qu'ils soient usés jusqu'à la profondeur minimale des dessins de la bande de roulement.

Profondeur minimale recommandée des dessins de bande de roulement

⚠ AVERTISSEMENT

Le fait de rouler avec des roues endommagées ou défectueuses et/ou des pneus excessivement usés, crevés ou endommagés affecte la traction, la maniabilité et la stabilité.

Lorsque les pneus tubeless sont perforés, la fuite est souvent très lente. Examinez toujours les pneus très soigneusement pour vérifier qu'ils ne sont pas perforés. Vérifier que les pneus ne présentent pas d'entaille et qu'aucun clou ou autre objet pointu n'est incrusté. Vérifier si les jantes ne présentent pas de traces de chocs ou de déformation.

⚠ AVERTISSEMENT Suite

Pour remplacer les pneus ou pour effectuer une inspection de sécurité des pneus, contacter une personne compétente possédant des connaissances spécialisées et une compréhension technique des motos, comme un concessionnaire Triumph agréé.

Le fait de rouler avec des roues et des pneus endommagés est dangereux et peut entraîner une perte de contrôle de la moto susceptible de provoquer des blessures graves, voire mortelles.

Conformément au tableau d'entretien périodique, mesurez la profondeur des dessins de la bande de roulement avec une jauge de profondeur et remplacez tout pneu qui a atteint ou dépassé l'usure maximale autorisée spécifiée dans le tableau ci-dessous :

Moins de 130 km/h	2 mm
Plus de 130 km/h	Avant 2 mm Arrière 3 mm

Remplacement d'un pneu

Toutes les motos Triumph sont soumises à des essais poussés et prolongés dans une grande variété de conditions de conduite pour faire en sorte que les combinaisons de pneus les plus efficaces soient approuvées pour chaque modèle.

Il est impératif que des pneus homologués, montés dans les combinaisons homologuées, soient utilisés lors de l'achat de pièces de rechange.

L'utilisation de pneus non homologués ou de pneus homologués dans des combinaisons non homologuées risque d'entrainer l'instabilité de la moto, sa perte de contrôle et un accident.

Une liste des pneus homologués spécifiques à la moto est disponible auprès des concessionnaires Triumph agréés ou sur le site Internet www.triumphtechnicalinformation.com/tyres.

OU ;

scanner le code QR à l'aide d'un smartphone ou d'une tablette :

Sélectionner la bonne combinaison de pneus au moyen du sélecteur de pneus approuvé. Les pneus doivent être montés et équilibrés conformément aux instructions de leur fabricant.

Lorsque les pneus doivent être remplacés, contacter une personne compétente possédant des connaissances spécialisées et une compréhension technique des motos, comme un concessionnaire Triumph agréé.

Au début, les pneus neufs n'ont pas le même comportement que les pneus usés et le pilote doit prévoir un kilométrage suffisant (environ 160 km) pour se familiariser avec le nouveau comportement.

La pression des pneus doit être contrôlée et ajustée, et le positionnement des pneus doit être vérifié 24 heures après la pose. Si nécessaire, les mesures correctives doivent être prises. Les mêmes contrôles et ajustements doivent aussi être effectués lorsque les pneus ont parcouru 160 km.

⚠ AVERTISSEMENT

Utiliser les pneus recommandés UNIQUEMENT dans les combinaisons répertoriées dans le sélecteur de pneus approuvé sur www.triumphtechnicalinformation.com /tyres.

Ne pas mélanger des pneus de différents fabricants ou ni des pneus de spécifications différentes provenant d'un même fabricant.

L'utilisation/le mélange de pneus peut affecter la maniabilité, la stabilité, le freinage et les fonctions d'antipatinage (le cas échéant) de la moto.

Le non-respect des conseils ci-dessus peut entraîner une perte de contrôle de la moto susceptible de provoquer des blessures graves, voire mortelles.

⚠ AVERTISSEMENT

Ne pas monter de pneus prévus pour utiliser une chambre à air sur des jantes de type tubeless. Le talon ne serait pas maintenu et le pneu pourrait glisser sur la jante, ce qui entraînerait un dégonflage rapide du pneu.

Ne jamais monter une chambre à air dans un pneu tubeless sans le marquage approprié. Cela causerait une friction à l'intérieur du pneu et l'échauffement en résultant pourrait faire éclater la chambre, ce qui entraînerait un dégonflage rapide du pneu.

Le non-respect des conseils ci-dessus peut entraîner une perte de contrôle de la moto susceptible de provoquer des blessures graves, voire mortelles.

⚠ AVERTISSEMENT

Si un pneu a subi une crevaison, il faut le remplacer.

L'utilisation de la moto avec un pneu crevé ou réparé peut nuire à la stabilité de la moto.

Le non-respect des conseils ci-dessus peut entraîner une perte de contrôle de la moto susceptible de provoquer des blessures graves, voire mortelles.

⚠ AVERTISSEMENT

Si des dommages au pneu sont suspectés, par exemple après avoir heurté un objet, faire inspecter l'intérieur et l'extérieur du pneu par une personne compétente possédant des connaissances spécialisées et affichant une compréhension technique des motos, comme un concessionnaire Triumph agréé.

Ne pas oublier que les dommages subis par un pneu ne sont pas toujours visibles de l'extérieur.

L'utilisation de la moto avec des pneus endommagés peut entraîner une perte de contrôle de la moto susceptible de provoquer des blessures graves voire mortelles.

⚠ AVERTISSEMENT

Ne pas utiliser la moto avec des pneus mal installés ou des pressions de pneus incorrectes.

Des pneus mal installés ou une pression des pneus incorrecte peuvent affecter la maniabilité, la stabilité ou d'autres aspects du fonctionnement de la moto.

Le non-respect des conseils ci-dessus peut entraîner une perte de contrôle de la moto susceptible de provoquer des blessures graves, voire mortelles.

⚠ AVERTISSEMENT

L'ABS fonctionne en comparant la vitesse relative des roues avant et arrière.

L'utilisation de pneus non recommandés peut affecter la vitesse des roues et empêcher le fonctionnement de l'ABS dans des conditions dans lesquelles il se déclencherait normalement.

Une liste des pneus homologués spécifiques à ces modèles est disponible auprès des concessionnaires Triumph agréés ou sur le site Internet www.triumphtechnicalinformation.com/tyres.

Le non-respect des conseils ci-dessus peut entraîner une perte de contrôle de la moto susceptible de provoquer des blessures graves, voire mortelles.

⚠ AVERTISSEMENT

Un équilibrage précis des roues est nécessaire à la sécurité et à la stabilité du comportement de la moto. Ne pas enlever et ne pas changer les masses d'équilibrage des roues. Un équilibrage incorrect des roues peut provoquer une instabilité.

Utiliser uniquement des masses adhésives. Les masses à clipser peuvent endommager la jante ou le pneu et provoquer le dégonflage du pneu.

Lorsqu'un équilibrage des roues est nécessaire, comme après le remplacement d'un pneu, contacter une personne compétente possédant des connaissances spécialisées et affichant une compréhension technique des motos, comme un concessionnaire Triumph agréé.

Le non-respect des conseils ci-dessus peut entraîner une perte de contrôle de la moto susceptible de provoquer des blessures graves, voire mortelles.

⚠ AVERTISSEMENT

Les pneus qui ont été utilisés sur un banc dynamométrique à rouleaux peuvent être endommagés. Dans certains cas, les dégâts ne seront peut-être pas visibles à l'extérieur du pneu.

Les pneus doivent être remplacés après une telle utilisation car l'utilisation continue d'un pneu endommagé peut affecter la stabilité de la moto.

Le non-respect des conseils ci-dessus peut entraîner une perte de contrôle de la moto susceptible de provoquer des blessures graves, voire mortelles.

Batterie

⚠ AVERTISSEMENT

La batterie contient de l'acide sulfurique (électrolyte). Le contact avec la peau ou les yeux peut causer de graves brûlures. Porter des vêtements et un masque de protection.

En cas de contact de l'électrolyte avec la peau, rincer immédiatement à l'eau.

Si de l'électrolyte pénètre dans les yeux, rincer à l'eau pendant au moins 15 minutes et CONSULTER IMMÉDIATEMENT UN MÉDECIN.

En cas d'ingestion d'électrolyte, boire beaucoup d'eau et CONSULTER IMMÉDIATEMENT UN MÉDECIN.

GARDER L'ÉLECTROLYTE HORS DE PORTÉE DES ENFANTS.

Le non-respect des conseils ci-dessus peut entraîner des blessures graves, voire mortelles.

⚠ AVERTISSEMENT

S'assurer de la présence d'une ventilation suffisante lors de la charge la batterie ou de son utilisation dans un espace fermé.

Dans certaines circonstances, la batterie peut libérer des gaz explosifs. Veiller à ne pas approcher d'étincelles, de flammes ou de cigarettes à proximité de la batterie.

Ne pas faire démarrer la moto en y reliant une batterie de secours ; éviter que les câbles de batterie se touchent et ne pas inverser leur polarité, car l'une quelconque de ces actions risque de provoquer une étincelle susceptible d'enflammer les gaz de la batterie, ce qui peut entraîner des blessures graves, voire mortelles.

⚠ AVERTISSEMENT

La batterie contient des matières dangereuses.

Toujours tenir les enfants et les animaux domestiques éloignés de la batterie, à tout moment.

Le non-respect des conseils ci-dessus peut entraîner des blessures graves, voire mortelles.

Batterie - Dépose

⚠ AVERTISSEMENT

La moto doit être stabilisée et correctement soutenue.

Ne pas soutenir la moto sur un composant auxiliaire, le système d'échappement ou toute autre pièce non structurelle du cadre de la moto.

Une moto correctement soutenue évite les chutes.

Le non-respect des conseils ci-dessus peut entraîner des blessures graves, voire mortelles.

⚠ AVERTISSEMENT

S'assurer que les bornes de batterie ne touchent pas le cadre de la moto.

Cela pourrait causer un court-circuit ou une étincelle susceptible d'enflammer les gaz de batterie.

Le non-respect des conseils ci-dessus peut entraîner des blessures graves, voire mortelles.

⚠ AVERTISSEMENT

Avant de débrancher la batterie ou de déposer un fusible quelle qu'en soit la raison, noter et enregistrer les réglages du mode de conduite.

Une fois le fusible reposé ou la batterie rebranchée, les modes de conduite doivent être réinitialisés aux valeurs indiquées.

Si les réglages des modes de conduite de la moto ne sont pas réinitialisés et si quelqu'un conduit la moto, cela peut entraîner une perte de contrôle de la moto susceptible de provoquer des blessures graves, voire mortelles.

- Sur les modèles Speed 400, Thruxton 400 et Tracker 400, déposer la selle. Su les modèles Scrambler 400 X et Scrambler 400 XC, déposer les selles conducteur et pour passager, voir page 83.
- Débrancher le câble négatif (noir) de la batterie.

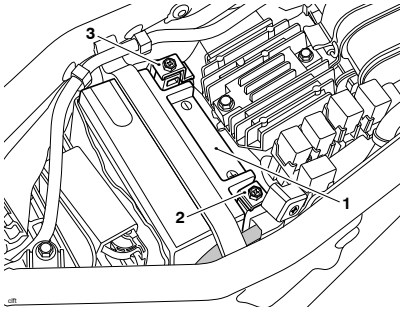

1. **Batterie**
2. **Borne positive (+)**
3. **Borne négative (-)**

- Retirer le cache de protection de la borne positive (+) pour accéder à la fixation.

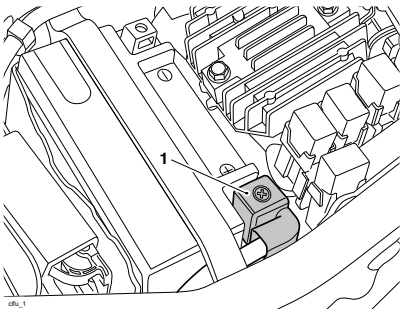

1. **Protection de la borne positive (+)**

- Débrancher le câble positif (rouge) de la batterie.
- Déposer la sangle de batterie.

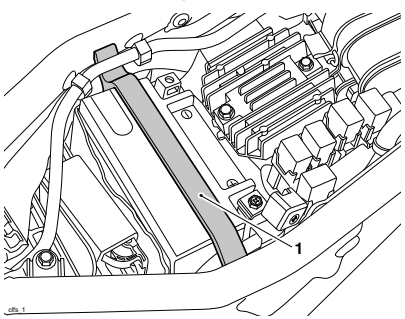

1. **Sangle de batterie**

- Extraire la batterie du boîtier et la retirer du logement de batterie.

Mise au rebut de la batterie

Si la batterie doit être remplacée, remettez l'ancienne à une entreprise de recyclage qui fera en sorte que les substances dangereuses entrant dans la fabrication de la batterie ne polluent pas l'environnement.

Entretien de la batterie

⚠ AVERTISSEMENT

L'électrolyte de batterie est corrosif et toxique et cause des lésions à la peau sans protection.

Ne jamais avaler d'électrolyte et ne pas le laisser entrer en contact avec la peau.

Pour éviter des blessures, toujours se protéger les yeux et la peau en manipulant la batterie.

Le non-respect des conseils ci-dessus peut entraîner des blessures graves, voire mortelles.

La batterie est de type scellé et ne nécessite pas d'autre entretien que le contrôle de la tension et la recharge périodique si nécessaire, par exemple pendant son remisage.

Nettoyer la batterie avec un chiffon propre et sec. Vérifier que les connexions des câbles sont propres.

Il n'est pas possible de régler le niveau d'électrolyte dans la batterie ; la bande d'étanchéité ne doit pas être retirée.

Décharge de la batterie

AVIS

Le niveau de charge de la batterie doit être maintenu pour maximiser la durée de vie de la batterie.

Si le niveau de charge de la batterie n'est pas maintenu, elle risque de subir de graves dégâts internes.

Dans les conditions normales, le circuit de charge de la moto maintient la batterie chargée au maximum. Toutefois, si la moto est inutilisée, la batterie se décharge progressivement sous l'effet du processus normal d'autodécharge. L'horloge, la mémoire de l'ECM du moteur, les températures ambiantes élevées ou l'adjonction de systèmes de sécurité électriques ou d'autres accessoires électriques contribuent toutes à accélérer cette décharge. Le débranchement de la batterie de la moto pendant le remisage ralentira sa décharge.

Décharge de la batterie pendant le remisage ou en cas d'utilisation peu fréquente de la moto

Si la moto est remisée ou peu utilisée, contrôler la tension de la batterie chaque semaine avec un multimètre. Suivez les instructions du fabricant fournies avec l'appareil.

Si la tension de la batterie tombe à moins de 12,7 V, il faut la recharger.

Si une batterie se décharge complètement ou si elle reste déchargée même pendant une courte durée, il se produit une sulfatation des plaques de plomb. La sulfatation est une partie normale de la réaction interne de la batterie. Cependant, au bout d'un certain temps le sulfate peut se cristalliser sur les plaques et rendre la récupération difficile, voire impossible. Ces dégâts permanents ne sont pas couverts par la garantie de la moto, car ils ne sont pas dus à un défaut de fabrication.

Gardez la batterie chargée au maximum pour réduire le risque de gel par temps froid. Si la batterie gèle, elle subira de graves dégâts internes.

Charge de la batterie

⚠ AVERTISSEMENT

La batterie contient de l'acide sulfurique (électrolyte). Le contact avec la peau ou les yeux peut causer de graves brûlures. Porter des vêtements et un masque de protection.

En cas de contact de l'électrolyte avec la peau, rincer immédiatement à l'eau.

Si de l'électrolyte pénètre dans les yeux, rincer à l'eau pendant au moins 15 minutes et CONSULTER IMMÉDIATEMENT UN MÉDECIN.

En cas d'ingestion d'électrolyte, boire beaucoup d'eau et CONSULTER IMMÉDIATEMENT UN MÉDECIN.

GARDER L'ÉLECTROLYTE HORS DE PORTÉE DES ENFANTS.

Le non-respect des conseils ci-dessus peut entraîner des blessures graves, voire mortelles.

AVIS

Ne pas utiliser de chargeur rapide pour automobile car il risque de surcharger la batterie et de l'endommager.

Pour choisir un chargeur de batterie, contrôler la tension de la batterie ou charger la batterie, contacter une personne compétente possédant des connaissances spécialisées et affichant une compréhension technique des motos, comme un concessionnaire Triumph agréé.

Pour un remisage de plus de deux semaines, la batterie doit être déposée de la moto et maintenue en charge avec un chargeur d'entretien approuvé par Triumph.

De même, si la charge de la batterie tombe à un niveau tel que le démarrage devient impossible, déposer la batterie de la moto avant de la charger.

Si la tension de la batterie tombe en dessous de 12,7 volts, la recharger avec un chargeur approuvé par Triumph. Toujours déposer la batterie de la moto.

Le chargeur de batterie recommandé par Triumph est fourni avec un jeu de câbles de connexion à la batterie :

- Un câble de connecteur avec borne circulaire.
- Un câble de connecteur avec pinces crocodiles.

Pour charger la batterie, procéder comme suit :

- Nous recommandons de retirer la batterie de la moto avant de la charger.
  - Si la batterie doit être chargée alors qu'elle est montée sur la moto, utiliser le câble de connecteur avec borne circulaire (fourni avec le chargeur de batterie recommandé par Triumph).
  - N'utilisez pas la prise USB (le cas échéant) pour charger la batterie de la moto.
  - Ne pas utiliser le câble de connecteur avec pinces crocodiles (fourni avec le chargeur de batterie recommandé par Triumph) pour charger la batterie lorsqu'elle est installée sur la moto.
- Toujours respecter les instructions fournies avec le chargeur de batterie.
- Charger la batterie avec un courant inférieur au courant de charge MAX indiqué sur l'étiquette de charge.
- Si la batterie devient chaude au toucher, arrêter la charge et laisser refroidir la batterie avant de reprendre.
- Après la charge, laisser la batterie pendant 1 à 2 heures avant de vérifier la tension. Si la tension est inférieure à 12,9 V, une charge supplémentaire est nécessaire.

Batterie - Pose

⚠ AVERTISSEMENT

La moto doit être stabilisée et correctement soutenue.

Ne pas soutenir la moto sur un composant auxiliaire, le système d'échappement ou toute autre pièce non structurelle du cadre de la moto.

Une moto correctement soutenue évite les chutes.

Le non-respect des conseils ci-dessus peut entraîner des blessures graves, voire mortelles.

⚠ AVERTISSEMENT

S'assurer que les bornes de batterie ne touchent pas le cadre de la moto.

Cela pourrait causer un court-circuit ou une étincelle susceptible d'enflammer les gaz de batterie.

Le non-respect des conseils ci-dessus peut entraîner des blessures graves, voire mortelles.

⚠ AVERTISSEMENT

Si la batterie a été débranchée ou les fusibles déposés, quelle qu'en soit la raison, conseiller au conducteur de s'assurer que les réglages du mode d'origine ont été correctement effectués.

Si la moto n'est pas réinitialisée aux réglages du mode de conduite préférés du conducteur et est ultérieurement conduite, cela peut entraîner une perte de contrôle de la moto susceptible de provoquer des blessures graves, voire mortelles.

- Placer la batterie dans le logement de batterie, puis dans le boîtier de batterie.
- Fixer la batterie avec sa sangle de maintien.

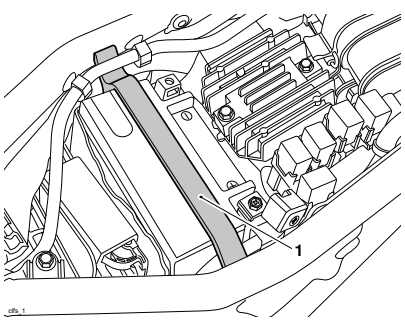

1. Sangle de batterie

- Rebrancher la batterie en commençant par le câble positif (rouge), puis le câble négatif (noir).
- Poser la fixation de la borne positive (+) et la serrer à 4,5 Nm.
- Poser la fixation de la borne négative (-) et la serrer à 4,5 Nm.
- Enduire les bornes de batterie d'une mince couche de graisse pour les protéger contre la corrosion.
- Couvrir la borne positive (+) avec son capuchon protecteur.

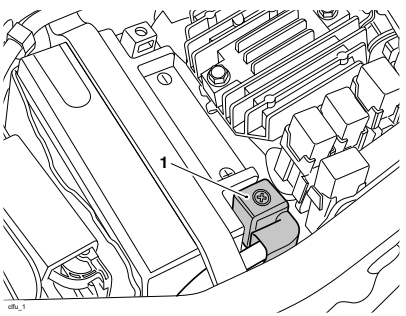

1. Protection de la borne positive (+)

Procédure de démarrage du moteur après la déconnexion de la batterie ou le remplacement d'un fusible

AVIS

Toujours respecter la procédure de démarrage.

Le non-respect de la procédure de démarrage entraîne le maintien de la moto en mode dépannage et de l'allumage du témoin d'anomalie (MIL).

- S'il n'est pas encore en position RUN (Marche), placer l'interrupteur marche/arrêt du moteur en position RUN (Marche).
- Tourner la clé de contact en position ON. Le tableau de bord est initialisé après environ 10 secondes.
- Démarrer le moteur et le laisser tourner pendant au moins 10 secondes.
  - Couper le contact.
- Redémarrer le moteur et le laisser tourner pendant au moins 10 secondes.
  - Couper le contact.
- Redémarrer le moteur et le laisser tourner pendant au moins 10 secondes.
  - Couper le contact.
- Redémarrer le moteur. Le MIL s'éteint une fois les contrôles de démarrage terminés.
- Vérifier la réponse de l'accélérateur. Le moteur répond désormais correctement à l'accélérateur et le MIL s'éteint.
  - Si le moteur ne répond pas à l'accélérateur et/ou si le MIL reste allumé, répéter la procédure.
- Sur les modèles Speed 400, Thruxton 400 et Tracker 400, reposer la selle. Su les modèles Scrambler 400 X et Scrambler 400 XC, reposer les selles conducteur et pour passager, voir page 85.

AVIS

Une fois le fusible reposé ou la batterie rebranchée, les réglages du conducteur doivent être réinitialisés en suivant les notes.

Fusibles

⚠ AVERTISSEMENT

Toujours remplacer les fusibles grillés par des neufs de l'intensité correcte (spécifiée sur le couvercle de la boîte à fusibles).

Ne jamais remplacer un fusible fondu par un fusible d'une intensité différente.

L'utilisation d'un fusible incorrect peut entraîner un problème électrique entraînant des dommages à la moto et entraîner une perte de contrôle de la moto susceptible de provoquer des blessures graves, voire mortelles.

AVIS

On sait qu'un fusible est grillé quand tous les circuits qu'il protège cessent de fonctionner. Pour localiser un fusible grillé, utilisez les tableaux ci-dessous.

La boîte à fusibles 1 est située sous la selle. Pour accéder à la boîte à fusibles sur les modèles Speed 400, Thruxton 400 et Tracker 400, déposer la selle. Sur les modèles Scrambler 400 X et Scrambler 400 XC, déposer la selle pour passager, voir page 83.

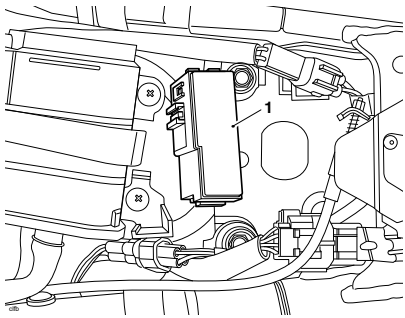

1. **Boîte à fusibles 1**

La boîte à fusibles 2 et le fusible principal se trouvent derrière le flanc gauche. Pour accéder aux fusibles, déposer le flanc, voir page 72.

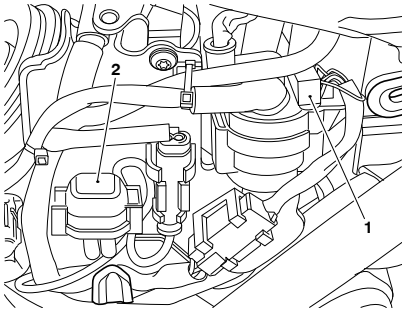

1. Fusible principal (solénoïde de démarreur)
2. Boîte à fusibles 2

Après le remplacement d'un fusible, se reporter à la procédure de démarrage du moteur, voir page 175.

Identification des fusibles

Les numéros d'identification des fusibles indiqués dans les tableaux correspondent à ceux qui sont imprimés sur le couvercle des boîtes à fusibles, comme illustré ci-dessous.

Des fusibles de rechange pour la boîte à fusibles 1 sont rangés à l'intérieur de la boîte à fusibles et doivent être remplacés s'ils sont utilisés.

Thruxton 400 et Tracker 400

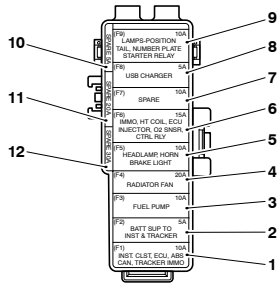

Boîte à fusibles 1

Numéro de fusible et circuit protégé	Intensité (A)
Fusible 1 - Alimentation d'allumage du tableau de bord, ECU, ABS CAN et tracker	10
Fusible 2 - Alimentation via batterie du tableau de bord, tracker	5
Fusible 3 - Pompe à carburant	10
Fusible 4 - Ventilateur de refroidissement	20
Fusible 5 - Phare (faisceau de croisement, faisceau de route et feux de jour), avertisseur sonore et feu de frein/arrière	10
Fusible 6 - Antidémarrage, bobine HT, injecteur ECU, sonde à oxygène et relais de commande	15
Fusible 7 - De Rechange	10
Fusible 8 - Prise USB	5
Fusible 9 - Feu de position, éclairage de plaque d'immatriculation et relais de démarreur	5
Fusible de rechange - 5 A	5
Fusible de rechange - 20 A	20
Fusible de rechange - 30 A	30

Speed 400 **jusqu'au VIN A25050** et Scrambler 400 X **jusqu'au VIN A19433**

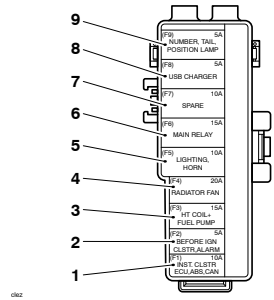

Boîte à fusibles 1

Numéro de fusible et circuit protégé	Intensité (A)
Fusible 1 - Alimentation via allumage du tableau de bord, ABS, antidémarrage, tracker	10
Fusible 2 - Alimentation via batterie du tableau de bord, tracker	5
Fusible 3 - Pompe à carburant et relais de démarreur	15
Fusible 4 - Ventilateur de refroidissement	20
Fusible 5 - Phare (faisceau de croisement, faisceau de route et feux de jour) et avertisseur sonore	10
Fusible 6 - Système de gestion moteur	15
Fusible 7 - De Rechange	10
Fusible 8 - Prise USB	5
Fusible 9 - Éclairage de plaque d'immatriculation, feu stop/ arrière et feu de position	5

Speed 400 **à partir du VIN A25051**, Scrambler 400 X **à partir du VIN A19434** et Scrambler 400 XC

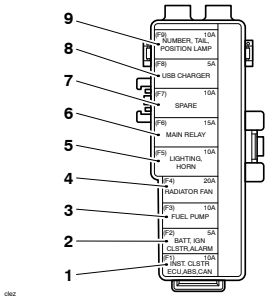

Boîte à fusibles 1

Numéro de fusible et circuit protégé	Intensité (A)
Fusible 1 - Alimentation via allumage du tableau de bord, ABS, antidémarrage, tracker	10
Fusible 2 - Alimentation via batterie du tableau de bord, tracker	5
Fusible 3 - Pompe à carburant	10
Fusible 4 - Ventilateur de refroidissement	20
Fusible 5 - Phare (faisceau de croisement, faisceau de route et feux de jour) et avertisseur sonore	10
Fusible 6 - Système de gestion moteur	15
Fusible 7 - De Rechange	10
Fusible 8 - Prise USB	5
Fusible 9 - Éclairage de plaque d'immatriculation, feu stop/ arrière, feu de position et relais de démarreur	10

Des fusibles de rechange pour la boîte à fusibles 2 sont rangés à l'intérieur de la boîte à fusibles et doivent être remplacés s'ils sont utilisés.

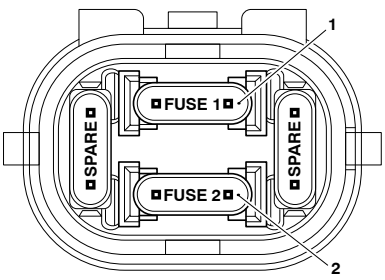

Boîte à fusibles 2

Numéro de fusible et circuit protégé	Intensité (A)
Fusible 1 - Pompe d'ABS	15
Fusible 2 - Solénoïde d'ABS	10

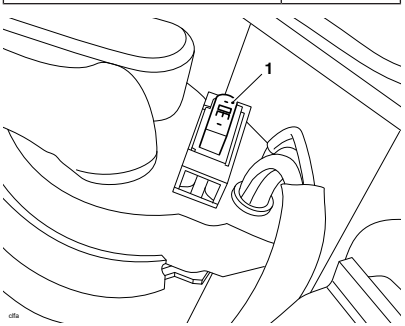

Fusible principal (solénoïde de démarreur)

Numéro de fusible et circuit protégé	Intensité (A)
Fusible 1 - Fusible principal (alimentation de batterie vers la clé de contact et autres charges électriques)	30

Éclairage

AVIS

L'utilisation d'ampoules non homologuées peut provoquer des dommages aux cabochons ou à d'autres composants de l'unité d'éclairage.

Par ailleurs, l'utilisation d'ampoules d'intensité incorrecte peut provoquer une coupure de courant par l'ECM du châssis sur les circuits d'éclairage concernés.

Utiliser uniquement des ampoules d'origine fournies par Triumph et spécifiées dans le catalogue de pièces Triumph.

Toujours faire monter les ampoules de rechange par une personne compétente possédant des connaissances spécialisées et une compréhension technique des motos, comme un concessionnaire Triumph agréé.

Phare(s)



⚠ AVERTISSEMENT

Adapter la vitesse à la visibilité et aux conditions atmosphériques dans lesquelles la moto est conduite.

Vérifier que le faisceau de phare est réglé pour éclairer la chaussée à une distance suffisante, mais sans éblouir les usagers venant en sens inverse.

Un phare mal réglé peut nuire à la visibilité des véhicules venant en sens inverse et provoquer un accident pouvant entraîner des blessures graves, voire mortelles.

⚠ AVERTISSEMENT

Ne jamais essayer de régler un phare pendant la marche.

Le réglage d'un phare pendant que la moto est en mouvement risque d'entraîner une perte de contrôle de la moto.

Le non-respect des conseils ci-dessus peut entraîner des blessures graves, voire mortelles.

AVIS

Ne pas couvrir le phare ou le cabochon avec un composant pouvant obstruer le débit d'air vers le cabochon de phare ou empêcher que la chaleur s'en échappe. Par exemple :

- Vêtements ou bagages
- Ruban adhésif
- Dispositifs destinés à modifier ou à ajuster le faisceau de phare
- Couvercle de cabochon de phare non d'origine.

Le fait de recouvrir le cabochon de phare pendant le fonctionnement entraîne une surchauffe et une déformation du cabochon de phare, causant des dommages irréparables au bloc optique.

Les dommages produits par une surchauffe ne sont pas considérés comme des défauts de fabrication et ne sont donc pas couverts par la garantie.

Si le phare doit être couvert alors qu'il est utilisé, comme l'obturer avec du ruban adhésif du cabochon de phare nécessaire pour obtenir un fonctionnement en circuit fermé, le phare doit être débranché.

Condensation

AVIS

Si la condensation à l'intérieur du phare ne disparaît pas, nous recommandons de faire inspecter le phare par une personne compétente possédant des connaissances spécialisées et affichant une compréhension technique des motos, comme un concessionnaire Triumph agréé.

Dans certaines conditions, de la condensation peut se produire à l'intérieur du phare.

La condensation peut apparaître lorsqu'il pleut ou après avoir lavé la moto.

La condensation à l'intérieur du phare disparaît progressivement lorsque le phare est allumé pendant la conduite.

Le temps d'évaporation varie en fonction de l'humidité de l'air ambiant.

Réglage des phares

AVIS

Vérifier la pression des pneus avant de régler le faisceau des phares et la corriger, si nécessaire.

AVIS

Toujours s'assurer que le guidon est en position ligne droite lors de la vérification et du réglage du faisceau de phare.

Speed 400, Scrambler 400 X, Scrambler 400 XC et Tracker 400

- S'assurer que le guidon est en position droite.
- Allumer le faisceau de croisement.
- Desserrer suffisamment les fixations du support de phare pour autoriser un mouvement restreint du phare.
- Réglez la position du phare pour obtenir le réglage de faisceau requis.
- Serrer la fixation du support de phare à 9 Nm.

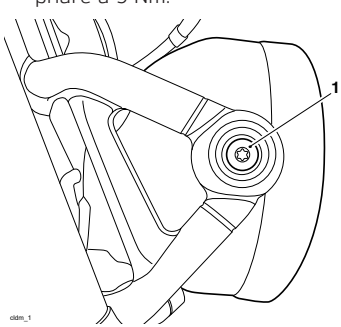

1. **Fixation du support de phare (modèle Scrambler 400 X illustré)**

- Revérifier les réglages des faisceaux de phare. Corriger si nécessaire.

Thruxton 400

- Retirer les quatre fixations du panneau de carénage extérieur sur le pare-brise avant.

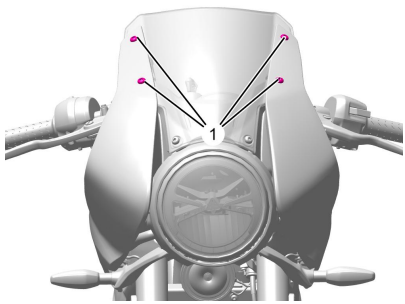

1. **Fixation**

- Retirer les trois fixations des panneaux de carénage extérieur gauche et droit, comme illustré ci-dessous.

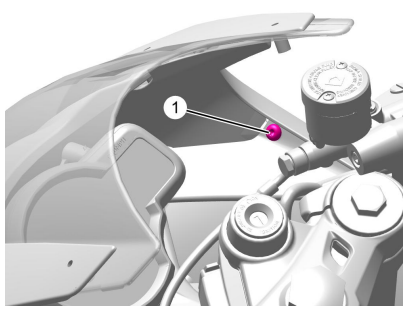

1. **Fixation du carénage de couvercle supérieur (côté droit illustré)**

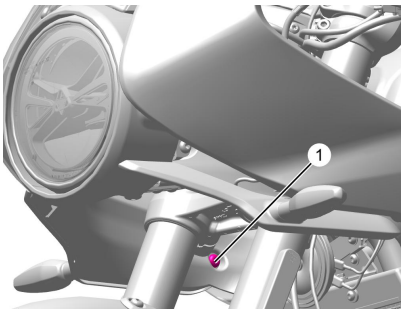

1. **Fixation du carénage intérieur (côté droit illustré)**

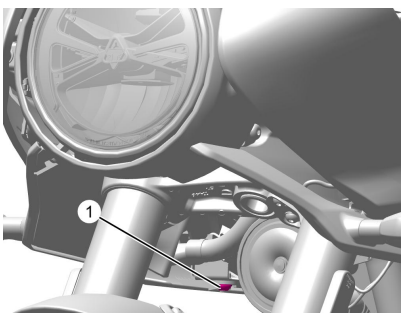

1. **Fixation du support de carénage (côté droit illustré)**

- Maintenir fermement le panneau extérieur droit et le retirer des passe-câbles du boîtier de carénage intérieur (laisser les passe-câbles en place).

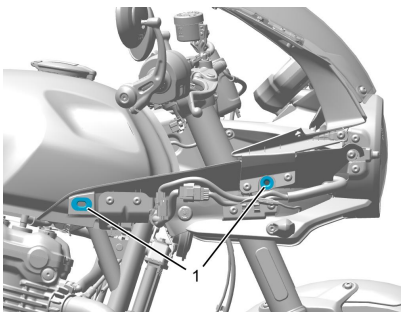

1. **Passe-câble (côté droit illustré)**

- Répéter l'opération pour déposer le panneau de carénage extérieur gauche.
- Desserrer suffisamment les fixations de la patte de support de phare de manière à autoriser un mouvement restreint du phare.

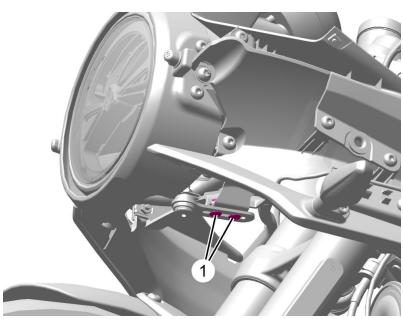

1. **Fixations de la patte de support de phare**

- Placer la moto sur une surface horizontale et la caler en position verticale (pas sur la béquille latérale ni sur la béquille centrale).
- Mettre le contact et s'assurer que le moteur tourne.
- Allumer le faisceau de croisement.
- Desserrer suffisamment les fixations du support de phare latéral de manière à autoriser un mouvement restreint du phare.
- Réglez la position du phare pour obtenir le réglage de faisceau requis.
- Serrer les fixations de la patte de support de phare à 9 Nm.
- Serrer la fixation du support de phare à 9 Nm.
- Revérifier les réglages des faisceaux de phare. Corriger si nécessaire.

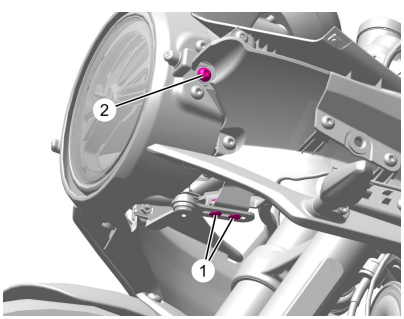

1. **Fixations de la patte de support de phare**
2. **Fixations support de phare**

- Aligner le panneau extérieur droit avec les passe-câbles du boîtier de carénage intérieur. Appuyer fermement jusqu'à ce que le panneau de carénage extérieur soit complètement engagé dans les passe-câbles du carénage intérieur.

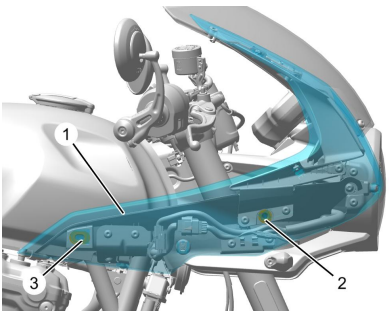

1. **Panneau de carénage extérieur (côté droit illustré)**
2. **Douille passe-câble**

- Répéter l'opération pour aligner le panneau de carénage extérieur gauche.

- Poser les trois fixations des panneaux de carénage extérieur gauche et droit, comme illustré ci-dessous. Ne pas serrer complètement les fixations à ce stade.

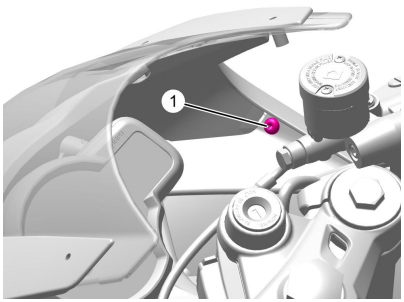

1. **Fixation du carénage de couvercle supérieur (côté droit illustré)**

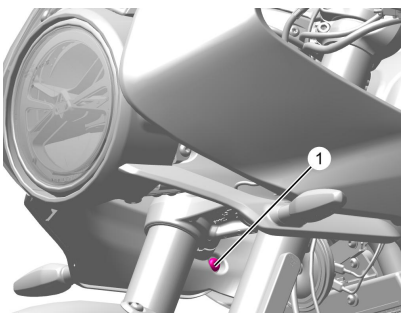

1. **Fixation du carénage intérieur (côté droit illustré)**

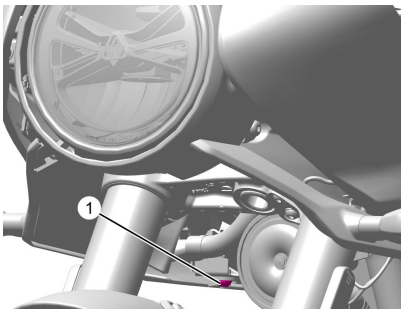

1. **Fixation du support de carénage (côté droit illustré)**

- Poser les quatre fixations du panneau de carénage extérieur sur le pare-brise avant.

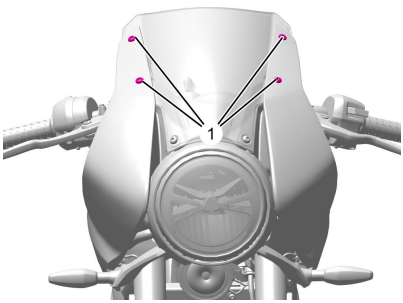

1. **Fixation du pare-brise**

- Serrer les fixations dans l'ordre indiqué ci-dessous :
- Fixation du support de carénage : serrer à 4,5 Nm.
- Fixation du carénage de couvercle intérieur : serrer à 2,5 Nm.
- Fixation du carénage de couvercle supérieur : serrer à 2,5 Nm.
- Fixation du pare-brise : serrer à 2,5 Nm.

Remplacement du phare

Le bloc optique est un bloc de diodes LED scellé ne nécessitant aucun entretien. Le bloc optique doit être remplacé en cas de panne.

Feux de jour (DRL) (selon l'équipement)

Le feu de jour (DRL) est situé dans l'ensemble phare et est une unité LED scellée sans entretien. Le bloc optique doit être remplacé en cas de panne du DRL.

Feu de position

Le feu de position est constitué d'un bloc de diodes LED scellé ne nécessitant aucun entretien.

Feu arrière

Le feu arrière est constitué d'un bloc de diodes LED scellé ne nécessitant aucun entretien. L'unité de feu arrière doit être remplacée en cas de panne.

Indicateurs de direction

Les indicateurs de direction sont du type à diodes LED, scellés et sans entretien. Un bloc optique d'indicateur de direction doit être remplacé en cas de panne de l'indicateur de direction.

Éclairage de plaque d'immatriculation

L'éclairage de plaque d'immatriculation est constitué d'un bloc de diodes LED scellé ne nécessitant aucun entretien. L'éclairage de plaque d'immatriculation doit être remplacé en cas de panne.

Table des matières

Nettoyage 188
Préparation au nettoyage 188
Précautions particulières 189
Lavage 190
Après le lavage 190
Entretien de la peinture brillante 191
Entretien de la peinture mate 191
Éléments en aluminium - non laqués ou peints 191
Entretien du chrome et de l'acier inox 192
Entretien du chrome noir 192
Entretien du système d'échappement 193
Entretien de la selle 194
Entretien du pare-brise (le cas échéant) 194
Entretien des produits en cuir 195
Entretien pendant la mousson/saison des pluies 196
Remisage 198

NETTOYAGE ET REMISAGE

Nettoyage

Le nettoyage régulier constitue une partie essentielle de l'entretien de la moto. Si vous la nettoyez régulièrement, elle conservera son aspect pendant de nombreuses années.

Le nettoyage à l'eau froide contenant un produit de nettoyage automobile est indispensable de manière régulière, mais particulièrement après l'exposition aux brises marines, à l'eau de mer, à la poussière ou à la boue, ainsi qu'au sel et au sable des routes en hiver.

N'utilisez pas de détergents domestiques, car l'emploi de ces produits entraînerait une corrosion prématurée.

Bien que les clauses de la garantie de la moto prévoient une couverture contre la corrosion de certains éléments, le propriétaire est tenu de respecter ces consignes raisonnables qui protègent la moto contre la corrosion et améliorent son aspect.

Préparation au nettoyage

Avant le lavage, des précautions doivent être prises pour empêcher la pénétration d'eau aux emplacements suivants.

Ouverture arrière du silencieux : Couvrez-la avec un sac en plastique maintenu par des bracelets élastiques.

Leviers d'embrayage et de frein, blocs commutateurs sur le guidon : Couvrez-les avec des sacs en plastique.

Commutateur d'allumage et verrou de direction : Couvrir le trou de la serrure (le cas échéant) avec du ruban adhésif.

Enlevez tous objets durs tels que les bagues, montres, fermetures à glissière ou boucles de ceinture qui pourraient rayer les surfaces peintes ou polies ou les endommager de quelque autre manière.

Utilisez des éponges ou chiffons de nettoyage séparés pour laver les surfaces peintes/polies et celles du châssis. Les surfaces du châssis (comme les roues et le dessous des garde-boue) sont exposées à des saletés et des poussières de la route plus abrasives qui pourraient alors rayer les surfaces peintes ou polies si la même éponge ou les mêmes chiffons étaient utilisés.

Précautions particulières

AVIS

Ne pas utiliser de jets à haute pression ni de nettoyeurs à vapeur.

L'utilisation de jets à haute pression ou de nettoyeurs à vapeur peut endommager les joints et provoquer la pénétration d'eau et de vapeur dans les roulements et les autres composants, entraînant une usure prématurée due à la corrosion et à une perte de lubrification.

AVIS

Ne pulvérisez jamais d'eau à côté du conduit d'air d'admission.

Le conduit d'air d'admission est situé sous la selle conducteur, sous le réservoir de carburant ou à côté de la colonne de direction.

De l'eau pulvérisée dans cette zone pourrait pénétrer dans la boîte à air et le moteur et les endommager.

Ne pas approcher d'eau des endroits suivants :

- Conduit d'air et tout conduit d'admission
- Tout composant électrique visible
- Cylindres et étriers de freins
- Boîtiers de commutateur sur le guidon
- Roulement de colonne
- Tableau de bord
- Bouchon de remplissage d'huile
- Arrière des phares
- Selles
- Joints et roulements de suspension
- Sous le réservoir de carburant
- Roulements de roue.

NETTOYAGE ET REMISAGE

Lavage

Pour laver la moto, procéder comme suit :

- S'assurer que le moteur de la moto est froid.
- Préparer un mélange d'eau propre et froide et de nettoyant automobile doux ou de savon faiblement alcalin.
- Ne pas utiliser de savon hautement alcalin comme celui que l'on trouve couramment dans les lave-autos commerciaux, car il laissera un résidu sur les surfaces peintes et pourrait également causer des taches d'eau.
- Laver la moto avec une éponge ou un chiffon doux.
- N'utilisez pas de tampons abrasifs ni de laine d'acier. Ils endommageraient la finition.
- Rincer la moto à fond à l'eau froide et propre.

Ne pas utiliser les éléments suivants :

- Ne pas utiliser de jets à haute pression ni de nettoyeurs à vapeur.
- Ne pas utiliser d'air comprimé pour sécher la moto.

Après le lavage

⚠ AVERTISSEMENT

Ne cirez pas et ne lubrifiez pas les disques de freins.

Toujours nettoyer les disques de frein avec un produit spécial exempt d'huile.

Des disques de frein cirés ou lubrifiés peuvent entraîner une perte de contrôle de la moto susceptible de provoquer des blessures graves, voire mortelles.

Après avoir lavé la moto, procéder comme suit :

- Retirez les sacs en plastique et le ruban adhésif et dégagez les prises d'air.
- Lubrifiez les pivots, boulons et écrous.
- Testez les freins avant de conduire la moto.
- Utilisez un chiffon sec ou une peau de chamois pour absorber les résidus d'eau. Ne laissez pas d'eau sur la moto, car elle entraînerait de la corrosion.
- Mettez le moteur en marche et laissez-le tourner 5 minutes. Assurez-vous qu'il y a une ventilation suffisante pour les gaz d'échappement.

Entretien de la peinture brillante

La peinture brillante doit être lavée et séchée comme décrit précédemment, puis protégée avec une cire lustrante automobile haute qualité. Toujours suivre les instructions du fabricant et les répéter régulièrement pour conserver l'apparence de votre moto.

Entretien de la peinture mate

La peinture mate ne nécessite pas plus d'entretien que celui déjà recommandé pour la peinture brillante. Noter les points suivants :

- N'utilisez pas de produit de lustrage ni de cire sur la peinture mate.
- N'essayez pas d'éliminer les rayures par polissage.

Éléments en aluminium - non laqués ou peints

Nettoyez correctement les pièces telles que les leviers de frein et d'embrayage, roues, couvercles de moteur, ailettes de refroidissement du moteur, chapes supérieure et inférieure et corps de papillons sur certains modèles pour conserver leur aspect neuf. Contacter un concessionnaire en cas de doute sur la présence de composants en aluminium non protégés par de la peinture ou de la laque sur la moto et pour des conseils de nettoyage de ces éléments.

Utiliser un produit de nettoyage spécial pour aluminium qui ne contient pas de composants abrasifs ou caustiques.

Nettoyez régulièrement les éléments en aluminium, surtout après avoir roulé par mauvais temps, auquel cas les composants doivent être lavés à la main et séchés après chaque utilisation de la moto.

Les réclamations sous garantie dues à un entretien négligé seront refusées.

Entretien du chrome et de l'acier inox

Toutes les parties en chrome ou en acier inox de votre moto doivent être nettoyées régulièrement pour éviter une détérioration de son apparence.

Lavage

Nettoyer comme préalablement décrit.

Séchage

Sécher les parties en chrome et en acier inox autant que possible avec un chiffon doux ou une peau de chamois.

Protection

AVIS
Les produits siliconés causent une décoloration des parties en chrome et en acier inox et ne doivent pas être utilisés.
L'utilisation de produits de nettoyage abrasifs endommage la finition ; ceux-ci ne doivent donc pas être utilisés.

Lorsque le chrome et l'acier inox sont secs, appliquer un nettoyant pour chrome propriétaire adapté sur la surface, en suivant les instructions du fabricant.

Il est recommandé d'appliquer une protection régulière sur la moto pour en améliorer l'aspect tout en le protégeant.

Entretien du chrome noir

Les pièces comme les cuvelages de phare et les rétroviseurs de certains modèles doivent être nettoyées correctement pour garder leur apparence. Contacter un concessionnaire en cas de difficulté à identifier les pièces chromées noires. Conserver l'apparence des pièces chromées noires en frottant une petite quantité d'huile légère sur la surface.

Entretien du système d'échappement

Toutes les parties du système d'échappement de votre moto doivent être nettoyées régulièrement pour éviter une détérioration de son apparence. Ces instructions s'appliquent autant aux chromes et à l'acier inox brossé qu'aux pièces en fibre de carbone. Les systèmes d'échappement peints mats doivent être nettoyés de la manière indiquée ci-dessus, en respectant les instructions d'entretien énoncées à la section Peinture mate précédente.

Le système d'échappement doit être froid avant le lavage pour éviter les taches d'eau.

Lavage

Nettoyer comme préalablement décrit.

Ne laissez pas pénétrer de savon ni d'eau dans les échappements.

Séchage

Séchez le système d'échappement autant que possible avec un chiffon doux ou une peau de chamois. Ne faites pas tourner le moteur pour sécher l'échappement, car cela formerait des taches.

Protection

AVIS

Les produits siliconés causent une décoloration des parties en chrome et en acier inox et ne doivent pas être utilisés.

L'utilisation de produits de nettoyage abrasifs endommage la finition ; ceux-ci ne doivent donc pas être utilisés.

Lorsque le système d'échappement est sec, appliquer un spray de protection propriétaire pour moto sur la surface, en suivant les instructions du fabricant.

Il est recommandé d'appliquer une protection régulière sur le système pour en améliorer l'aspect tout en le protégeant.

Entretien de la selle

AVIS

Ne pas utiliser de produits chimiques ni de jets à haute pression pour nettoyer la selle.

Les produits chimiques ou les jets à haute pression peuvent endommager le dessus de selle.

Pour qu'elle garde son aspect neuf, nettoyez la selle avec une éponge ou un chiffon et de l'eau savonneuse.

Entretien du pare-brise (le cas échéant)



⚠ AVERTISSEMENT

Ne jamais essayer de nettoyer le pare-brise en conduisant la moto.

En lâchant le guidon pendant la conduite, le conducteur diminue sa capacité à garder le contrôle de la moto.

Le fait de nettoyer le pare-brise pendant la conduite de la moto peut entraîner une perte de contrôle de la moto susceptible de provoquer des blessures graves, voire mortelles.

AVIS

Les produits chimiques corrosifs, comme l'électrolyte de batterie, endommagent le pare-brise. Ne jamais laisser de produits chimiques corrosifs entrer en contact avec le pare-brise.

AVIS

Les produits tels que les liquides de nettoyage pour vitres, les produits d'élimination des insectes, les chasse-pluie, les produits à récurer, l'essence ou les solvants forts comme l'alcool, l'acétone ou le tétrachlorure de carbone endommagent le pare-brise.

Ne jamais laisser ces produits entrer en contact avec le pare-brise.

Nettoyer le pare-brise avec une solution de savon ou de détergent doux et d'eau froide et propre.

Après l'avoir nettoyé, bien le rincer puis le sécher avec un chiffon doux et non pelucheux.

Si la transparence du pare-brise est réduite par des éraillures ou de l'oxydation qu'il n'est pas possible d'enlever, il faut remplacer le pare-brise.

Entretien des produits en cuir

Nous recommandons de nettoyer périodiquement les éléments en cuir avec un chiffon humide et de les laisser sécher naturellement à température ambiante. Cela préservera l'aspect du cuir et assurera une longue durée de service des éléments.

Les éléments en cuir Triumph sont des produits naturels. S'ils ne sont pas entretenus correctement, ils subiront des dommages et une usure permanente.

Suivre ces instructions simples pour prolonger la durée de vie des éléments en cuir :

- Ne pas utiliser de produits de nettoyage domestiques, d'agents de blanchiment, de détergents contenant ces agents, ni aucun type de solvant pour nettoyer un élément en cuir.
- Ne pas immerger un élément en cuir dans l'eau.
- Éviter la chaleur directe des radiateurs et autres appareils de chauffage, qui peut dessécher et déformer le cuir.

- Ne pas laisser un élément en cuir à la lumière solaire directe pendant des durées prolongées.
- Ne jamais sécher un élément en cuir en y appliquant une chaleur directe.
- Si un élément en cuir est mouillé, absorber l'excédent d'eau avec un chiffon doux et propre, puis laisser sécher l'élément naturellement à la température ambiante.
- Éviter d'exposer un élément en cuir à d'importantes quantités de sel, par exemple de l'eau de mer ou des projections d'eau salée sur des chaussées traitées contre le gel.
- Si l'exposition au sel est inévitable, nettoyer immédiatement l'élément en cuir avec un chiffon humide après chaque exposition, puis le laisser sécher naturellement à température ambiante.
- Enlever les marques légères avec un chiffon humide et laisser sécher l'élément naturellement à température ambiante.
- Placer l'élément dans un sac en tissu ou dans une boîte en carton pour le protéger pendant le stockage. Ne pas utiliser de sac en plastique.

Entretien pendant la mousson/saison des pluies

Pendant la saison des pluies et la mousson, faire très attention pour obtenir des performances constantes de la moto.

Toujours respecter les consignes suivantes :

- Veiller à stationner la moto dans une zone couverte. Si aucune zone couverte n'est disponible, veiller à placer une housse imperméable et respirante adaptée sur la moto.
- S'assurer que les pneus sont en bon état.
- Vérifier la pression de gonflage des pneus et la corriger, le cas échéant.

AVIS

Si la chaîne de transmission est contaminée par de la boue, nous recommandons de la nettoyer et de la lubrifier avant de conduire la moto.

- Nettoyer la chaîne de transmission tous les 300 km et la lubrifier avec du lubrifiant pour chaîne Triumph Performance.

⚠ AVERTISSEMENT

Sur des surfaces meubles ou bien sur des routes mouillées ou boueuses, l'efficacité de freinage de la moto est réduite par l'accumulation de poussière, de boue ou d'humidité sur les freins.

Toujours freiner plus tôt dans ces conditions pour nettoyer les surfaces des freins par le freinage initial.

Le fait de conduire la moto lors que les freins sont contaminés par de la poussière, de la boue ou de l'humidité peut entraîner une perte de contrôle de la moto susceptible de provoquer des blessures graves, voire mortelles.

- Vérifier que les freins avant et arrière fonctionnent correctement.
- Veiller à porter des vêtements étanches adaptés à la conduite d'une moto.
- Ne jamais conduire la moto en cas d'inondation, car de l'eau risque de pénétrer dans le moteur. La pénétration d'eau dans le moteur peut endommager ce dernier. Les dégâts causés par la pénétration d'eau dans le moteur ne sont pas couverts par la garantie de la moto, car ils ne sont pas dus à un défaut de fabrication.
- Si la moto est garée et que le niveau d'eau monte autour d'elle, ne pas essayer de faire démarrer le moteur. Inspecter la moto pour détecter toute infiltration d'eau éventuelle avant de démarrer le moteur. Les inspections et les réparations doivent être effectuées par une personne compétente possédant des connaissances spécialisées et une compréhension technique des motos, comme un concessionnaire Triumph agréé.

Remisage

Préparation au remisage

Pour préparer la moto au remisage, procéder comme suit :

- Nettoyer et sécher soigneusement tout le véhicule.
- Remplir le réservoir de carburant sans plomb de la qualité correcte et ajouter un stabilisateur de carburant approprié (si possible) en suivant les instructions du fabricant du stabilisateur.

⚠ AVERTISSEMENT

L'essence est extrêmement inflammable et peut être explosive dans certaines conditions.

Si la moto est garée dans un garage ou un autre local, s'assurer que celui-ci est bien aéré et que la moto n'est pas près d'une source de flamme ou d'étincelles. Cela inclut tout appareil doté d'une veilleuse.

La négligence des conseils ci-dessus peut causer un incendie entraînant des dommages matériels ou des blessures graves, voire mortelles.

- Déposer la bougie du cylindre et verser quelques gouttes (5 ml) d'huile moteur dans le cylindre. Couvrir les trous de bougies avec un chiffon. L'interrupteur du moteur étant en position de marche (RUN), appuyer quelques secondes sur le bouton de démarreur pour enduire d'huile les parois des cylindres. Poser la bougie et serrer à 17 Nm.
- Remplacer l'huile moteur et le filtre (voir page 124).
- Vérifier la pression de gonflage des pneus et la corriger si nécessaire (voir page 163).
- Placer la moto sur un support de telle sorte que les deux roues soient décollées du sol. (Si cela n'est pas possible, placer des planches sous les deux roues pour éloigner l'humidité des pneus.)
- Pulvérisez de l'huile inhibitrice de corrosion (il existe une foule de produits sur le marché et votre concessionnaire saura vous conseiller pour l'approvisionnement local) sur toutes les surfaces métalliques non peintes pour prévenir la rouille. Ne pas laisser l'huile entrer en contact avec les pièces en caoutchouc, les disques de freins ou l'intérieur des étriers de freins.

- Le circuit de refroidissement doit être rempli d'un mélange à 50 % d'antigel (noter que le liquide de refroidissement OAT fourni par Triumph est pré-mélangé et ne nécessite pas de dilution) et d'eau distillée (voir page 128).
- Déposer la batterie et la ranger à l'abri de la lumière solaire directe, de l'humidité et du gel. Pendant le remisage, elle doit recevoir une charge lente (un ampère ou moins) une fois toutes les deux semaines (voir Charge de la batterie).
- Remiser la moto dans un endroit frais et sec, à l'abri de la lumière solaire, et présentant des variations de température journalières minimales.
- Placer une housse respirante sur la moto pour éviter que la poussière et la saleté s'y accumulent. Éviter d'utiliser des matières plastiques ou autres matériaux enduits qui ne respirent pas, font obstacle à la circulation de l'air et permettent à la chaleur et à l'humidité de s'accumuler.

Préparation après remisage

Pour préparer la moto à la conduite après le remisage, procéder comme suit :

- Reposer la batterie (si elle a été déposée) (voir page 173).
- Si la moto a été remisée plus de quatre mois, remplacer l'huile moteur (voir page 124).
- Contrôler tous les points indiqués dans la section des contrôles de sécurité journaliers.
- Avant de mettre le moteur en marche, déposer la bougie du cylindre.
- Actionner le démarreur plusieurs fois jusqu'à ce que le témoin de basse pression s'éteigne.
- Remplacer la bougie, serrer à 17 Nm et mettre le moteur en marche.
- Vérifier la pression de gonflage des pneus et la corriger si nécessaire (voir page 163).
- Vérifier la tension de la chaîne de transmission et la régler si nécessaire (voir page 137).
- Nettoyer soigneusement tout le véhicule.
- Vérifier le bon fonctionnement des freins.
- Essayer la moto à basse vitesse.

Page réservée

Table des matières

Termes et conditions de la garantie Triumph - Tous les pays sauf les États-Unis et le Canada 202
Termes et conditions de la garantie Triumph - États-Unis et Canada seulement ... 203
Conditions et exclusions - Tous les pays sauf les États-Unis et le Canada 205
Conditions et exclusions - États-Unis et Canada uniquement 207
Garantie du système d'insonorisation 209
Il est interdit de modifier le système antibruit de la moto 210
Garantie du système antipollution 211
Triumph à l'étranger 212
Soins à apporter à votre moto 213

Termes et conditions de la garantie Triumph - Tous les pays sauf les États-Unis et le Canada

Merci d'avoir choisi une moto Triumph. Cette moto est le produit de l'utilisation par Triumph de techniques éprouvées, d'essais exhaustifs et d'efforts continus pour atteindre une fiabilité, une sécurité et des performances de tout premier ordre.

Cette section du Manuel du propriétaire comprend des détails sur la garantie et d'autres informations utiles concernant la moto.

Veiller à noter toutes les informations propriétaire dans le Manuel d'entretien de la moto Triumph fourni avec la moto.

Assurer une protection maximale sous garantie en veillant à entretenir la conformément aux recommandations du tableau d'entretien périodique contenu dans le présent Manuel du propriétaire.

En cas de vente de la moto, veiller à remettre ce Manuel du propriétaire ou Guide de démarrage rapide ainsi que tous les autres documents pertinents au nouveau propriétaire. Informer le nouveau propriétaire qu'il peut notifier à Triumph le changement de propriétaire en contactant son concessionnaire Triumph local.

Toutes les motos Triumph neuves sont couvertes par une garantie de kilométrage illimité, commençant à la date de la première immatriculation ou à la date de vente si la moto n'est pas immatriculée. Se reporter au certificat d'enregistrement de garantie de la moto pour plus de détails sur la période de garantie.

Au cours de la période de garantie, TRIUMPH MOTORCYCLES LIMITED garantit que la nouvelle moto Triumph dont les informations détaillées sont indiquées dans le Manuel d'entretien de la moto est sans défaut de matériaux de fabrication, et/ou de main-d'œuvre au moment de sa fabrication.

Toute pièce qui s'avère défectueuse pendant cette période est réparée ou remplacée à la discrétion de TRIUMPH MOTORCYCLES LIMITED par un concessionnaire Triumph agréé.

Toute pièce remplacée dans le cadre de la garantie est couverte pendant la période restante de la garantie.

Toutes les pièces remplacées sous garantie doivent être renvoyées à TRIUMPH MOTORCYCLES LIMITED par le concessionnaire/distributeur et deviennent la propriété de Triumph Motorcycles Ltd.

Triumph peut, à sa discrétion, effectuer toute réparation ou remplacer toutes les pièces défectueuses hors garantie, mais toutes ces tâches ne sont pas considérées comme une reconnaissance de responsabilité.

Triumph assume les frais de main-d'œuvre pour tout travail effectué sous garantie.

La garantie peut être transmise aux propriétaires ultérieurs si la période de garantie se prolonge après le transfert de propriété.

Australie uniquement

Nos marchandises sont fournies avec des garanties qui ne peuvent pas être exclues conformément à la législation relative à la protection des consommateurs australienne. Vous avez le droit à un remplacement ou à un remboursement en cas de défaillance majeure et à une compensation pour tout dommage ou perte de valeur raisonnablement prévisible. Vous avez le droit à voir les marchandises réparées ou remplacées si les marchandises ne remplissent pas une qualité acceptable et si la défaillance n'atteint pas le montant d'une défaillance majeure.

Termes et conditions de la garantie Triumph - États-Unis et Canada seulement

Merci d'avoir choisi une moto Triumph. Cette moto est le produit de l'utilisation par Triumph de techniques éprouvées, d'essais exhaustifs et d'efforts continus pour atteindre une fiabilité, une sécurité et des performances de tout premier ordre.

Cette section du Manuel du propriétaire comprend des détails sur la garantie et d'autres informations utiles concernant la moto.

Veiller à noter toutes les informations propriétaire dans le Manuel d'entretien de la moto Triumph fourni avec la moto.

Assurer une protection maximale sous garantie en veillant à entretenir la conformément aux recommandations du tableau d'entretien périodique contenu dans le présent Manuel du propriétaire.

En cas de vente de la moto, veiller à remettre ce Manuel du propriétaire ou Guide de démarrage rapide ainsi que tous les autres documents pertinents au nouveau propriétaire. Informer le nouveau propriétaire qu'il peut notifier à Triumph le changement de propriétaire en contactant son concessionnaire Triumph local.

GARANTIE

Toutes les motos Triumph neuves sont couvertes par une garantie de kilométrage illimité, commençant à la date de la première immatriculation ou à la date de vente si la moto n'est pas immatriculée. Se reporter au certificat d'enregistrement de garantie de la moto pour plus de détails sur la période de garantie.

Au cours de la période de garantie, TRIUMPH MOTORCYCLES AMERICA LIMITED garantit que la nouvelle moto Triumph dont les informations détaillées sont indiquées dans le Manuel d'entretien de la moto est sans défaut de matériaux de fabrication, et/ou de main-d'œuvre au moment de sa fabrication.

Toute pièce qui s'avère défectueuse pendant cette période est réparée ou remplacée à la discrétion de TRIUMPH MOTORCYCLES AMERICA LIMITED par un concessionnaire Triumph agréé.

Toute pièce remplacée dans le cadre de la garantie est couverte pendant la période restante de la garantie.

Toutes les pièces remplacées sous garantie doivent être renvoyées à TRIUMPH MOTORCYCLES AMERICA LIMITED par le concessionnaire/ distributeur et deviennent la propriété de Triumph Motorcycles America Ltd.

Triumph peut, à sa discrétion, effectuer toute réparation ou remplacer toutes les pièces défectueuses hors garantie, mais toutes ces tâches ne sont pas considérées comme une reconnaissance de responsabilité.

Triumph assume les frais de main-d'œuvre pour tout travail effectué sous garantie.

La garantie peut être transmise aux propriétaires ultérieurs si la période de garantie se prolonge après le transfert de propriété.

Conditions et exclusions - Tous les pays sauf les États-Unis et le Canada

- La moto ne doit pas avoir été utilisée pour de la compétition, avoir été mal utilisée. [1] ou encore un entretien inadapté ou incorrect.
- La moto doit avoir été entretenue selon les descriptions détaillées dans le tableau de maintenance des services des fabricants, aux intervalles précisés dans le manuel du propriétaire et le journal d'entretien doit être rempli en conséquence.
- La batterie de la moto est garantie 12 (douze) mois à compter de la date d'origine d'achat de la moto. Après cette période de 12 (douze) mois, la batterie est exclue des conditions de la présente garantie. La batterie fournie avec la moto doit être livrée avec une charge suffisante pour récupérer celle perdue par le fonctionnement du mécanisme de démarrage et/ou l'utilisation d'équipement électrique lorsque le moteur ne tourne pas.

  Se reporter à la section Batterie de ce manuel pour plus de détails sur l'entretien requis de la batterie.

La garantie ne couvre pas :

- Les défauts causés par un réglage incorrect, ou bien par une réparation ou une modification non autorisée par TRIUMPH MOTORCYCLES LIMITED.
- Les défauts causés par l'utilisation de pièces et d'accessoires non agréés par TRIUMPH MOTORCYCLES LIMITED.
- Le coût de la dépose et du remplacement de pièces et d'accessoires, sauf si fournis comme un équipement d'origine, ou recommandés par TRIUMPH MOTORCYCLES LIMITED.
- Les frais de transport de la moto depuis ou jusqu'à l'atelier du concessionnaire Triumph agréé, ou des dépenses encourues alors que la moto est immobilisée pour des réparations sous garantie.
- L'entretien normal et les pièces d'entretien normal, telles que les bougies, les filtres à air et à huile ne sont pas couverts par la présente garantie. De même, des pièces qui s'usent pendant l'utilisation normale, telles que les pneus, les ampoules, les chaînes, les plaquettes de frein et les disques d'embrayage, sont également exclues, sauf en cas de défaut de fabrication.

[1] Une mauvaise utilisation inclut toute utilisation non conforme aux recommandations de la section Conduite de la moto du Manuel du propriétaire et toute utilisation contraire aux avertissements figurant dans le même manuel. En outre, une mauvaise utilisation inclut, sans s'y limiter, toute utilisation de la moto qui ne constitue pas une utilisation normale,

- Des défaillances des joints d'huile de la fourche avant qui sont soumis à de l'usure, incluant sans se limiter à des dommages causés par des projections de gravillon sur les tubes inférieurs de fourche.
- Des détériorations ou décolorations des selles, bagages, peintures, chromes, pièces en aluminium poli, ou garnitures dues à une usure ou à une exposition normale ou à une maintenance incorrecte.
- Motos utilisées commercialement.
- Les défauts qui n'ont pas été signalés à un concessionnaire agréé dans un délai de dix jours à compter du moment où le défaut a été remarqué.
- Les motos qui n'ont pas été correctement lubrifiées, ou pour lesquelles le mauvais carburant ou lubrifiant a été utilisé.
- Dommages dus à l'immersion dans l'eau et/ou à la pénétration de corps étrangers.

Si une réclamation sous garantie devient nécessaire, Triumph Motorcycles et ses concessionnaires agréés ne sont pas tenus responsables de la perte d'utilisation, des désagréments, de la perte de temps, des pertes commerciales ou de tous les autres dommages indirects ou consécutifs.

Cette garantie sera régie et interprétée conformément aux lois applicables en Angleterre et au Pays de Galles, sauf en cas de conflit matériel ou d'incohérence entre ladite application des lois d'Angleterre et du Pays de Galles à cette garantie et les droits statutaires locaux autrement applicables aux clients Triumph (concessionnaires ou consommateurs) acquérant des produits Triumph dans un autre pays ; dans ce cas, les droits statutaires locaux prévaudront.

Les tribunaux compétents d'Angleterre et du Pays de Galles seront compétents pour régler toutes les questions, réclamations ou litiges pouvant survenir dans le cadre de ou en relation avec cette garantie, sauf dans la mesure où la survenue d'un tel problème nécessiterait la prise en compte et l'interprétation des droits statutaires locaux applicables à un client achetant des produits Triumph dans un autre pays, auquel cas le client pourra saisir tout tribunal compétent de ce pays.

Toute affirmation, condition, représentation, description ou garantie autrement contenue dans tout catalogue, publicité ou autre publication ne doivent pas être considérées comme une extension, un ajout ou une annulation des conditions présentes dans le présent document.

Triumph Motorcycles se réserve le droit d'apporter des modifications ou des améliorations sans avis à tout modèle ou moto sans obligation de les appliquer aux motos déjà vendues.

La présente garantie n'affecte pas vos droits prévus par la loi.

Conditions et exclusions - États-Unis et Canada uniquement

- La moto ne doit pas avoir été utilisée pour de la compétition, avoir été mal utilisée. [2] ou encore un entretien inadapté ou incorrect.
- La moto doit avoir été entretenue selon les descriptions détaillées dans le tableau de maintenance des services des fabricants, aux intervalles précisés dans le manuel du propriétaire et le journal d'entretien doit être rempli en conséquence.
- La batterie de la moto est garantie 12 (douze) mois à compter de la date d'origine d'achat de la moto. Après cette période de 12 (douze) mois, la batterie est exclue des conditions de la présente garantie. La batterie fournie avec la moto doit être livrée avec une charge suffisante pour récupérer celle perdue par le fonctionnement du mécanisme de démarrage et/ou l'utilisation d'équipement électrique lorsque le moteur ne tourne pas.

  Se reporter à la section Batterie de ce manuel pour plus de détails sur l'entretien requis de la batterie.

La garantie ne couvre pas :

- Les défauts causés par un réglage incorrect, ou bien par une réparation ou une modification non autorisée par TRIUMPH MOTORCYCLES AMERICA LIMITED.
- Des défaillances causées par l'utilisation de pièces et d'accessoires non agréés par TRIUMPH MOTORCYCLES AMERICA LIMITED.
- Le coût de la dépose et du remplacement de pièces et d'accessoires, sauf si fournis comme un équipement d'origine, ou recommandés par TRIUMPH MOTORCYCLES AMERICA LIMITED.
- Les frais de transport de la moto depuis ou jusqu'à l'atelier du concessionnaire Triumph agréé, ou des dépenses encourues alors que la moto est immobilisée pour des réparations sous garantie.
- L'entretien normal et les pièces d'entretien normal, telles que les bougies, les filtres à air et à huile ne sont pas couverts par la présente garantie. De même, des pièces qui s'usent pendant l'utilisation normale, telles que les pneus, les ampoules, les chaînes, les plaquettes de frein et les disques d'embrayage, sont également exclues, sauf en cas de défaut de fabrication.

[2] Une mauvaise utilisation inclut toute utilisation non conforme aux recommandations de la section Conduite de la moto du Manuel du propriétaire et toute utilisation contraire aux avertissements figurant dans le même manuel. En outre, une mauvaise utilisation inclut, sans s'y limiter, toute utilisation de la moto qui ne constitue pas une utilisation normale,

- Des défaillances des joints d'huile de la fourche avant qui sont soumis à de l'usure, incluant sans se limiter à des dommages causés par des projections de gravillon sur les tubes inférieurs de fourche.
- Des détériorations ou décolorations des selles, bagages, peintures, chromes, pièces en aluminium poli, ou garnitures dues à une usure ou à une exposition normale ou à une maintenance incorrecte.
- Motos utilisées commercialement.
- Les défauts qui n'ont pas été signalés à un concessionnaire agréé dans un délai de dix jours à compter du moment où le défaut a été remarqué.
- Les motos qui n'ont pas été correctement lubrifiées, ou pour lesquelles le mauvais carburant ou lubrifiant a été utilisé.
- Dommages dus à l'immersion dans l'eau et/ou à la pénétration de corps étrangers.

Si une réclamation sous garantie devient nécessaire, Triumph Motorcycles et ses concessionnaires agréés ne sont pas tenus responsables de la perte d'utilisation, des désagréments, de la perte de temps, des pertes commerciales ou de tous les autres dommages indirects ou consécutifs.

Cette garantie sera régie et interprétée conformément aux lois applicables en Angleterre et au Pays de Galles, sauf en cas de conflit matériel ou d'incohérence entre ladite application des lois d'Angleterre et du Pays de Galles à cette garantie et les droits statutaires locaux autrement applicables aux clients Triumph (concessionnaires ou consommateurs) acquérant des produits Triumph dans un autre pays ; dans ce cas, les droits statutaires locaux prévaudront.

Les tribunaux compétents d'Angleterre et du Pays de Galles seront compétents pour régler toutes les questions, réclamations ou litiges pouvant survenir dans le cadre de ou en relation avec cette garantie, sauf dans la mesure où la survenue d'un tel problème nécessiterait la prise en compte et l'interprétation des droits statutaires locaux applicables à un client achetant des produits Triumph dans un autre pays, auquel cas le client pourra saisir tout tribunal compétent de ce pays.

Toute affirmation, condition, représentation, description ou garantie autrement contenue dans tout catalogue, publicité ou autre publication ne doivent pas être considérées comme une extension, un ajout ou une annulation des conditions présentes dans le présent document.

Triumph Motorcycles se réserve le droit d'apporter des modifications ou des améliorations sans avis à tout modèle ou moto sans obligation de les appliquer aux motos déjà vendues.

La présente garantie n'affecte pas vos droits prévus par la loi.

Garantie du système d'insonorisation

AVIS

Si le bruit de la moto a considérablement augmenté au fil de son utilisation, vérifier si ce produit doit être réparé ou remplacé ; sinon le propriétaire risque de se voir infliger des pénalités en vertu de la réglementation nationale et locale en vigueur.

La garantie suivante s'applique au système d'insonorisation et s'ajoute à la garantie générale Triumph et à la garantie du système antipollution.

Conformément à la norme C.F.R. 40 § 205.173-1, Triumph Motorcycles America Limited garantit que ce système d'échappement, au moment de la vente, répond à toutes les exigences fédérales U.S. E.P.A. applicables en matière d'insonorisation. Cette garantie s'étend à la première personne qui achète ce système d'échappement à des fins autres que la revente ainsi qu'à tous les acheteurs ultérieurs. Les demandes de garantie doivent être adressées à un concessionnaire Triumph Motorcycles America agréé.

Triumph Motorcycles America Limited garantit au premier propriétaire et à chaque propriétaire ultérieur que le véhicule a été conçu et construit de manière à être conforme, au moment de la vente, à la réglementation d'Environment Canada (et testé selon la procédure d'essai F-76 Drive-By) et que, au moment de la fabrication, le véhicule était exempt de tout défaut matériel ou de fabrication qui aurait empêché la moto de répondre aux normes d'Environment Canada. Cette garantie du système d'insonorisation est valable pendant 1 année civile ou 6 000 km, selon la première échéance, à compter de la date de livraison de la moto au premier acheteur ou, dans le cas d'une moto de démonstration ou d'entreprise, à compter de la date de mise en service de la moto avant la vente au premier acheteur.

Il est interdit de modifier le système antibruit de la moto

Les propriétaires sont avisés que la loi interdit :

(a) à quiconque de déposer ou de rendre inopérant, sauf à des fins d'entretien, de réparation ou de remplacement, tout dispositif ou élément de la conception incorporé dans un véhicule neuf dans le but de réduire le bruit, avant sa vente ou sa livraison à l'acheteur final ou pendant son utilisation ; et

(b) d'utiliser le véhicule après qu'un tel dispositif ou élément de la conception a été déposé ou mis hors service par quiconque.

Les actes suivants susceptibles de constituer une altération :

- Dépose ou altération des silencieux, des déflecteurs, des collecteurs ou de tout autre composant servant au transport des gaz d'échappement.
- Dépose ou perforation de toute partie du système d'admission d'air.
- Non-respect des intervalles d'entretien indiqués dans le manuel du propriétaire.
- Remplacement de toute pièce du système d'échappement ou d'admission d'air par des pièces autres que celles spécifiées par Triumph Motorcycles America Limited.

Les éléments suivants ne sont pas couverts par la garantie du système d'insonorisation :

- Défaillances résultant d'une mauvaise utilisation, de modifications ou d'un accident.
- Remplacement, dépose ou modification de toute pièce du système d'insonorisation (systèmes d'échappement et d'admission d'air inclus) par des pièces non certifiées conformes aux normes antibruit pour une utilisation urbaine.
- Triumph Motorcycles America Limited et ses concessionnaires agréés ne sont pas tenus responsables de la perte d'utilisation, des désagréments, de la perte de temps, des pertes commerciales ou de tous les autres dommages indirects ou consécutifs.
- Toute moto sur laquelle le kilométrage enregistré par le totalisateur a été modifié de sorte que le kilométrage exact de la moto ne peut plus être déterminé avec précision.

Garantie du système antipollution

La garantie suivante s'applique au système antipollution et s'ajoute à la garantie générale Triumph et à la garantie du système d'insonorisation.

Triumph Motorcycles America Limited garantit au premier propriétaire et à chaque propriétaire ultérieur que le véhicule a été conçu et construit de manière à être conforme, au moment de la vente, à la réglementation d'Environment Canada et que, au moment de la fabrication, le véhicule était exempt de tout défaut matériel ou de fabrication qui aurait empêché la moto de répondre aux normes d'Environment Canada. Cette garantie du système antipollution est valable pendant 5 années civiles ou 30 000 km, selon la première échéance, à compter de la date de livraison de la moto au premier acheteur ou, dans le cas d'une moto de démonstration ou d'entreprise, à compter de la date de mise en service de la moto avant la vente au premier acheteur.

Les éléments suivants ne sont pas couverts par la garantie du système antipollution :

- Défaillances résultant d'une mauvaise utilisation, de modifications, d'un accident ou du non-respect des intervalles d'entretien prescrits dans le manuel du propriétaire.
- Remplacement des pièces requises lors de l'entretien du système antipollution.
- Triumph Motorcycles America Limited et ses concessionnaires agréés ne sont pas tenus responsables de la perte d'utilisation, des désagréments, de la perte de temps, des pertes commerciales ou de tous les autres dommages indirects ou consécutifs.
- Toute moto sur laquelle le kilométrage enregistré par le totalisateur a été modifié de sorte que le kilométrage exact de la moto ne peut plus être déterminé avec précision.

Cette période de garantie commence à la date de livraison de la moto au premier acheteur ou, si la moto est utilisée comme moto de démonstration ou d'entreprise avant d'être vendue, à la date de mise en service.

Le système antipollution de chaque nouvelle moto Triumph a été conçu, construit et testé en utilisant uniquement des pièces Triumph Motorcycles d'origine et, lorsqu'elle est équipée de ces pièces, la moto est certifiée conforme à la réglementation de contrôle des émissions d'Environment Canada.

NOUS RECOMMANDONS D'UTILISER UNIQUEMENT DES PIÈCES TRIUMPH MOTORCYCLES D'ORIGINE LORS DE LA RÉPARATION OU DU REMPLACEMENT DU SYSTÈME ANTIPOLLUTION.

Triumph à l'étranger

Si vous voyagez à l'étranger et avez besoin d'une assistance ou de conseils d'un concessionnaire Triumph, contactez la filiale ou l'importateur du pays dans lequel vous voyagez.

Les filiales sont répertoriées ci-dessous.

Pour obtenir une liste à jour des concessionnaires et des importateurs Triumph agréés, allez sur www.triumphmotorcycles.co.uk/dealers.

Filiales

Benelux

Triumph Netherlands

Tél. : +31 725 41 0311

Email : Benelux@Triumph.co.uk

Brésil

Triumph Motorcycles Brazil Ltda

Tél. : +55 11 3010 1010

Email : sac.triumph@europ-assistance.com.br

Chine

British Triumph (Shanghai) Trading Co., Ltd.

Tél. : +86 21 6140 9180

e-mail : aftersales.china@triumphmotorcycles.com

Danemark/Finlande/Norvège/Suède

Triumph Motorcycles AB

Tél. : +46 8 680 68 00

Fax : +46 8 680 07 85

France
Triumph S.A.
Tél. : +33 1 64 62 3838
Fax : +33 1 64 80 5828

Allemagne/Autriche
Triumph Motorrad Deutschland GmbH
Tél. : +49 6003 829090
Fax : +49 6003 8290927

Italie
Triumph Motorcycles srl
Tél. : +39 02 93 454525
Fax : +39 02 93 582575

Japon
Triumph Motorcycles Japan K.K.
Tél. : +81 3 6453 9810
Fax : +81 3 6453 9811

Espagne/Portugal
Triumph Motocicletas España, S.L
Tél. : +34 91 637 7475
Fax : +34 91 636 1134

Thaïlande
Triumph Thailand
Tél. : +66(0)20170333
Fax : +66(0)20170330

Royaume-Uni/Irlande
Triumph Motorcycles Ltd
Tél. : +44 1455 45 5012
Fax : +44 1455 45 2211

États-Unis/Canada
Triumph Motorcycles (America) Ltd
Tél. : +1 678 854 2010
Fax : +1 678 854 8740

Soins à apporter à votre moto

Triumph Motorcycles a soigneusement sélectionné les matériaux, les techniques de placage et de peinture afin d'offrir à ses clients une apparence de qualité tout en assurant leur longévité. Cependant, les motos sont souvent utilisées dans des conditions environnementales hostiles et, dans ces circonstances, il est primordial que la moto soit lavée, séchée et lubrifiée pour éviter toute décoloration, en particulier des surfaces métalliques plaquées et non plaquées. Votre concessionnaire peut vous donner des informations et des conseils plus approfondis si vous le souhaitez. Enfin, l'apparence de votre moto dépendra beaucoup du soin que vous lui apportez.

Pour plus d'informations sur l'entretien de la moto, se reporter à la section Nettoyage et remisage du présent Manuel du propriétaire.

Page réservée

Table des matières

Speed 400 216
Scrambler 400 X 222
Scrambler 400 XC 228
Thruxton 400 234
Tracker 400 239

Speed 400

Dimensions, poids et performances
Une liste des dimensions, des poids et des performances spécifiques au modèle est disponible auprès des concessionnaires Triumph agréés ou sur le site Internet www.triumphmotorcycles.co.uk.

Charge utile	Speed 400
Charge utile maximale (conducteur, passager, bagages et accessoires)	176 kg

Moteur	Speed 400
Configuration du moteur	Monocylindre quatre soupapes DOHC
Disposition	Transversale, monocylindre
Cylindrée	398 cm^3
Alésage x course	89 x 64 mm
Taux de compression	12,0:1
Circuit de démarrage	Démarreur électrique

Lubrification	Speed 400
Circuit de lubrification	Pour le carter de vilebrequin : Carter sec Pour le reste du moteur : Carter humide et lubrification forcée avec alimentation en huile entraînée par une pompe (L'huile entre dans le carter et est évacuée en continu par une pompe supplémentaire)
Capacités d'huile moteur :	
Capacité d'huile (remplissage à sec)	2,25 litres
Capacité d'huile (après vidange, avec le filtre à huile)	2 litres
Capacité d'huile (après vidange, sans le filtre à huile)	1,8 litres

Circuit de refroidissement	Speed 400
Type de liquide de refroidissement	Orange - Liquide de refroidissement Triumph D2053 OAT (pré-mélangé) Vert - Liquide de refroidissement HP THANDA RAJA B OAT
Rapport de liquide de refroidissement	50/50
Capacité du circuit de refroidissement	1,2 litre
Température d'ouverture du thermostat	88 °C

Circuit d'alimentation	Speed 400
Circuit d'injection de carburant	Électronique
Type d'injecteur	Point d'injection unique dans le collecteur d'admission
Type de pompe à carburant	Immergée
Pression de carburant (nominale)	3,5 bar

Carburant	Speed 400
Type de carburant	Sans plomb, 91 RON (U.S. 87 CLC/AKI)
Capacité du réservoir de carburant	13 litres
Témoin de bas niveau de carburant	3 litres restants

Allumage	Speed 400
Allumage	Numérique inductif
Limiteur de régime électronique	9 500 tr/min
Type de bougie	Bosch VR6NEU
Écartement des électrodes de bougies	0,9 mm +0,00/-0,1 mm

CARACTÉRISTIQUES

Boîte de vitesses	Speed 400
Type de boîte de vitesses	6 vitesses, prise constante
Type d'embrayage	Embrayage humide multidisque actionné par le levier manuel gauche
Chaîne de transmission tertiaire	Chaîne à anneaux en X série 520
Nombre de maillons	104
Longueur de chaîne (20 maillons)	323,7 mm
Rapport de transmission primaire	2,839:1 (88/31)
Rapport total de transmission	3,36:1 (43/15)
Rapports de démultiplication - 1er rapport	2,83:1 (34/12)
Rapports de démultiplication - 2e rapport	1,93:1 (29/15)
Rapports de démultiplication - 3e rapport	1,42:1 (27/19)
Rapports de démultiplication - 4e rapport	1,14:1 (24/21)
Rapports de démultiplication - 5e rapport	0,96:1 (22/23)
Rapports de démultiplication - 6e rapport	0,84:1 (21/25)

⚠ AVERTISSEMENT

Utiliser les pneus recommandés UNIQUEMENT dans les combinaisons répertoriées dans le sélecteur de pneus approuvé sur www.triumphtechnicalinformation.com/tyres.

Ne pas mélanger des pneus de différents fabricants ou ni des pneus de spécifications différentes provenant d'un même fabricant.

L'utilisation/le mélange de pneus peut affecter la maniabilité, la stabilité, le freinage et les fonctions d'antipatinage (le cas échéant) de la moto.

Le non-respect des conseils ci-dessus peut entraîner une perte de contrôle de la moto susceptible de provoquer des blessures graves, voire mortelles.

Pneus homologués
Une liste des pneus homologués spécifiques à ces modèles sont disponibles auprès des concessionnaires Triumph agréés ou sur le site Internet www.triumph.co.uk.

Pneus	Speed 400
Dimensions des pneus :	
Dimensions du pneu avant	110/70 R17 54H
Dimensions du pneu arrière	150/60 R17 66H
Pression des pneus (à froid) :	
Pression du pneu avant	1,79 bar
Pression du pneu arrière	2,28 bar

Équipement électrique	Speed 400
Type de batterie	ETZ-9 ou YTX9-BS
Tension et capacité de la batterie	12 Volt, 8 Ah
Puissance nominale de l'alternateur	14 V, 18,5 A à 4 000 tr/min
Feu de position avant	Diode LED
Phare	Diode LED
Feu arrière/stop	Diode LED
Éclairage de plaque d'immatriculation	Diode LED
Indicateurs de direction	Diode LED

Couples de serrage	Speed 400
Fixations de l'enjoliveur de capot moteur avant	7 Nm
Fixations du capot moteur avant gauche	11 Nm
Bouchon de vidange d'huile moteur	13 Nm
Bouchon de la crépine d'évacuation	10 Nm
Fixations du couvercle de filtre à huile	11 Nm
Écrou de blocage inférieur du câble d'embrayage	15 Nm
Écrou d'axe de roue arrière	98 Nm
Écrou de blocage du réglage de la chaîne de transmission	11 Nm
Fixations de carter de chaîne de transmission	9 Nm
Fixations de borne de batterie	4,5 Nm
Bougie	17 Nm

Liquides et lubrifiants	Speed 400
Roulements et pivots	Graisse Triumph Performance RG2 (NLGI 2)
Liquide de freins	Liquide de frein Triumph Performance DOT 4
Liquide de refroidissement	Orange - Liquide de refroidissement Triumph D2053 OAT (pré-mélangé) Vert - Liquide de refroidissement HP THANDA RAJA B OAT
Chaîne de transmission	Lubrifiant pour chaîne Triumph Performance
Huile moteur	Huile moteur synthétique pour moto 10W/50, conforme aux spécifications API SN (ou supérieures) et JASO MA2. Ne pas utiliser d'huile moteur semi-synthétique. L'huile moteur entièrement synthétique Triumph Performance est recommandée

CARACTÉRISTIQUES

Scrambler 400 X

Dimensions, poids et performances
Une liste des dimensions, des poids et des performances spécifiques au modèle est disponible auprès des concessionnaires Triumph agréés ou sur le site Internet www.triumph.co.uk.

Charge utile	Scrambler 400 X
Charge utile maximale (conducteur, passager, bagages et accessoires)	176 kg

Moteur	Scrambler 400 X
Configuration du moteur	Monocylindre quatre soupapes DOHC
Disposition	Transversale, monocylindre
Cylindrée	398 cm^3
Alésage x course	89 x 64 mm
Taux de compression	12,0:1
Circuit de démarrage	Démarreur électrique

Lubrification	Scrambler 400 X
Circuit de lubrification	Pour le carter de vilebrequin : Carter sec Pour le reste du moteur : Carter humide et lubrification forcée avec alimentation en huile entraînée par une pompe (L'huile entre dans le carter et est évacuée en continu par une pompe supplémentaire)
Capacités d'huile moteur :	
Capacité d'huile (remplissage à sec)	2,25 litres
Capacité d'huile (après vidange, avec le filtre à huile)	2 litres
Capacité d'huile (après vidange, sans le filtre à huile)	1,8 litres

Circuit de refroidissement	Scrambler 400 X
Type de liquide de refroidissement	Orange - Liquide de refroidissement Triumph D2053 OAT (pré-mélangé) Vert - Liquide de refroidissement HP THANDA RAJA B OAT
Rapport de liquide de refroidissement	50/50
Capacité du circuit de refroidissement	1,2 litre
Température d'ouverture du thermostat	88 °C

Circuit d'alimentation	Scrambler 400 X
Circuit d'injection de carburant	Électronique
Type d'injecteur	Point d'injection unique dans le collecteur d'admission
Type de pompe à carburant	Immergée
Pression de carburant (nominale)	3,5 bar

Carburant	Scrambler 400 X
Type de carburant	Sans plomb, 91 RON (U.S. 87 CLC/AKI)
Capacité du réservoir de carburant	13 litres
Témoin de bas niveau de carburant	3 litres restants

Allumage	Scrambler 400 X
Allumage	Numérique inductif
Limiteur de régime électronique	9 500 tr/min
Type de bougie	Bosch VR6NEU
Écartement des électrodes de bougies	0,9 mm +0,00/-0,1 mm

CARACTÉRISTIQUES

Boite de vitesses	Scrambler 400 X
Type de boîte de vitesses	6 vitesses, prise constante
Type d'embrayage	Embrayage humide multidisque actionné par le levier manuel gauche
Chaîne de transmission tertiaire	Chaîne à anneaux en X série 520
Nombre de maillons	106
Longueur de chaîne (20 maillons)	323,7 mm
Rapport de transmission primaire	2,839:1 (88/31)
Rapport total de transmission	3,07:1 (43/14)
Rapports de démultiplication - 1er rapport	2,83:1 (34/12)
Rapports de démultiplication - 2e rapport	1,93:1 (29/15)
Rapports de démultiplication - 3e rapport	1,42:1 (27/19)
Rapports de démultiplication - 4e rapport	1,14:1 (24/21)
Rapports de démultiplication - 5e rapport	0,96:1 (22/23)
Rapports de démultiplication - 6e rapport	0,84:1 (21/25)

⚠ AVERTISSEMENT

Utiliser les pneus recommandés UNIQUEMENT dans les combinaisons répertoriées dans le sélecteur de pneus approuvé sur www.triumph.co.uk.

Ne pas mélanger des pneus de différents fabricants ou ni des pneus de spécifications différentes provenant d'un même fabricant.

L'utilisation/le mélange de pneus peut affecter la maniabilité, la stabilité, le freinage et les fonctions d'antipatinage (le cas échéant) de la moto.

Le non-respect des conseils ci-dessus peut entraîner une perte de contrôle de la moto susceptible de provoquer des blessures graves, voire mortelles.

Pneus homologués
Une liste des pneus homologués spécifiques à ces modèles sont disponibles auprès des concessionnaires Triumph agréés ou sur le site Internet www.triumph.co.uk.

Pneus	Scrambler 400 X
Dimensions des pneus :	
Dimensions du pneu avant	100/90-19 57V
Dimensions du pneu arrière	140/80 R17 69V
Pression des pneus (à froid) :	
Pression du pneu avant	1,79 bar
Pression du pneu arrière	2,28 bar

Équipement électrique	Scrambler 400 X
Type de batterie	ETZ-9 ou YTX9-BS
Tension et capacité de la batterie	12 Volt, 8 Ah
Puissance nominale de l'alternateur	14 V, 18,5 A à 4 000 tr/min
Feu de position avant	Diode LED
Phare	Diode LED
Feu arrière/stop	Diode LED
Éclairage de plaque d'immatriculation	Diode LED
Indicateurs de direction	Diode LED

CARACTÉRISTIQUES

Couples de serrage	Scrambler 400 X
Fixations de la selle du conducteur	4,5 Nm
Fixations de l'enjoliveur de capot moteur avant	7 Nm
Fixations du capot moteur avant gauche	11 Nm
Bouchon de vidange d'huile moteur	13 Nm
Bouchon de la crépine d'évacuation	10 Nm
Fixations du couvercle de filtre à huile	11 Nm
Écrou de blocage inférieur du câble d'embrayage	15 Nm
Écrou d'axe de roue arrière	98 Nm
Écrou de blocage du réglage de la chaîne de transmission	11 Nm
Fixations de carter de chaîne de transmission	9 Nm
Fixations de borne de batterie	4,5 Nm
Bougie	17 Nm

Liquides et lubrifiants	Scrambler 400 X
Roulements et pivots	Graisse Triumph Performance RG2 (NLGI 2)
Liquide de freins	Liquide de frein Triumph Performance DOT 4
Liquide de refroidissement	Orange - Liquide de refroidissement Triumph D2053 OAT (pré-mélangé) Vert - Liquide de refroidissement HP THANDA RAJA B OAT
Chaîne de transmission	Lubrifiant pour chaîne Triumph Performance
Huile moteur	Huile moteur synthétique pour moto 10W/50, conforme aux spécifications API SN (ou supérieures) et JASO MA2. Ne pas utiliser d'huile moteur semi-synthétique. L'huile moteur entièrement synthétique Triumph Performance est recommandée

CARACTÉRISTIQUES

Scrambler 400 XC

Dimensions, poids et performances
Une liste des dimensions, des poids et des performances spécifiques au modèle est disponible auprès des concessionnaires Triumph agréés ou sur le site Internet www.triumph.co.uk.

Charge utile	Scrambler 400 XC
Charge utile maximale (conducteur, passager, bagages et accessoires)	176 kg

Moteur	Scrambler 400 XC
Configuration du moteur	Monocylindre quatre soupapes DOHC
Disposition	Transversale, monocylindre
Cylindrée	398 cm^3
Alésage x course	89 x 64 mm
Taux de compression	12,0:1
Circuit de démarrage	Démarreur électrique

Lubrification	Scrambler 400 XC
Circuit de lubrification	Pour le carter de vilebrequin : Carter sec Pour le reste du moteur : Carter humide et lubrification forcée avec alimentation en huile entraînée par une pompe (l'huile entre dans le carter et est évacuée en continu par une pompe supplémentaire) (L'huile entre dans le carter et est évacuée en continu par une pompe supplémentaire)
Capacités d'huile moteur :	
Capacité d'huile (remplissage à sec)	2,25 litres
Capacité d'huile (après vidange, avec le filtre à huile)	2 litres
Capacité d'huile (après vidange, sans le filtre à huile)	1,8 litre

Circuit de refroidissement	Scrambler 400 XC
Type de liquide de refroidissement	Orange - Liquide de refroidissement Triumph D2053 OAT (pré-mélangé) Vert - Liquide de refroidissement HP THANDA RAJA B OAT
Rapport de liquide de refroidissement	50/50
Capacité du circuit de refroidissement	1,2 litre
Température d'ouverture du thermostat	88 °C

Circuit d'alimentation	Scrambler 400 XC
Circuit d'injection de carburant	Électronique
Type d'injecteur	Point d'injection unique dans le collecteur d'admission
Type de pompe à carburant	Immergée
Pression de carburant (nominale)	3,5 bar

Carburant	Scrambler 400 XC
Type de carburant	Sans plomb, 91 RON (U.S. 87 CLC/AKI)
Capacité du réservoir de carburant	13 litres
Témoin de bas niveau de carburant	3 litres restants

Allumage	Scrambler 400 XC
Allumage	Numérique inductif
Limiteur de régime électronique	9 500 tr/min
Type de bougie	Bosch VR6NEU
Écartement des électrodes de bougies	0,9 mm +0,00/-0,1 mm

CARACTÉRISTIQUES

Boite de vitesses	Scrambler 400 XC
Type de boîte de vitesses	6 vitesses, prise constante
Type d'embrayage	Embrayage humide multidisque actionné par le levier manuel gauche
Chaîne de transmission tertiaire	Chaîne à anneaux en X série 520
Nombre de maillons	106
Longueur de chaîne (20 maillons)	323,7 mm
Rapport de transmission primaire	2,839:1 (88/31)
Rapport total de transmission	3,07:1 (43/14)
Rapports de démultiplication - 1er rapport	2,83:1 (34/12)
Rapports de démultiplication - 2e rapport	1,93:1 (29/15)
Rapports de démultiplication - 3e rapport	1,42:1 (27/19)
Rapports de démultiplication - 4e rapport	1,14:1 (24/21)
Rapports de démultiplication - 5e rapport	0,96:1 (22/23)
Rapports de démultiplication - 6e rapport	0,84:1 (21/25)

⚠ AVERTISSEMENT

Utiliser les pneus recommandés UNIQUEMENT dans les combinaisons répertoriées dans le sélecteur de pneus approuvé sur www.triumph.co.uk.

Ne pas mélanger des pneus de différents fabricants ou ni des pneus de spécifications différentes provenant d'un même fabricant.

L'utilisation/le mélange de pneus peut affecter la maniabilité, la stabilité, le freinage et les fonctions d'antipatinage (le cas échéant) de la moto.

Le non-respect des conseils ci-dessus peut entraîner une perte de contrôle de la moto susceptible de provoquer des blessures graves, voire mortelles.

Pneus homologués
Une liste des pneus homologués spécifiques à ces modèles sont disponibles auprès des concessionnaires Triumph agréés ou sur le site Internet www.triumph.co.uk.

Pneus	Scrambler 400 XC
Dimensions des pneus :	
Dimensions du pneu avant	100/90-19 57V
Dimensions du pneu arrière	140/80 R17 69V
Pression des pneus (à froid) :	
Pression du pneu avant	1,79 bar
Pression du pneu arrière	2,28 bar

Équipement électrique	Scrambler 400 XC
Type de batterie	ETZ-9 ou YTX9-BS
Tension et capacité de la batterie	12 V, 8 Ah
Puissance nominale de l'alternateur	14 V, 18,5 A à 4 000 tr/min
Feu de position avant	LED
Phare	LED
Feu arrière/stop	LED
Éclairage de plaque d'immatriculation	LED
Indicateurs de direction	LED

CARACTÉRISTIQUES

Couples de serrage	Scrambler 400 XC
Fixations de la selle du conducteur	4,5 Nm
Fixations de l'enjoliveur de capot moteur avant	7 Nm
Fixations du capot moteur avant gauche	11 Nm
Bouchon de vidange d'huile moteur	13 Nm
Bouchon de la crépine d'évacuation	10 Nm
Fixations du couvercle de filtre à huile	11 Nm
Écrou de blocage inférieur du câble d'embrayage	15 Nm
Écrou de blocage d'axe de roue arrière	98 Nm
Écrou de blocage du réglage de la chaîne de transmission	11 Nm
Fixations de carter de chaîne de transmission	9 Nm
Fixations de borne de batterie	4,5 Nm
Bougie	17 Nm

Liquides et lubrifiants	Scrambler 400 XC
Roulements et pivots	Graisse Triumph Performance RG2 (NLGI 2)
Liquide de freins	Liquide de frein Triumph Performance DOT 4
Liquide de refroidissement	Orange - Liquide de refroidissement Triumph D2053 OAT (pré-mélangé) Vert - Liquide de refroidissement HP THANDA RAJA B OAT
Chaîne de transmission	Lubrifiant pour chaîne Triumph Performance
Huile moteur	Huile moteur synthétique pour moto 10W/50, conforme aux spécifications API SN (ou supérieures) et JASO MA2. Ne pas utiliser d'huile moteur semi-synthétique. L'huile moteur entièrement synthétique Triumph Performance est recommandée

Thruxton 400

Dimensions, poids et performances
Une liste des dimensions, des poids et des performances spécifiques au modèle est disponible auprès des concessionnaires Triumph agréés ou sur le site Internet www.triumphmotorcycles.co.uk.

Charge utile	Thruxton 400
Charge utile maximale (conducteur, passager, bagages et accessoires)	153 kg

Moteur	Thruxton 400
Configuration du moteur	Monocylindre quatre soupapes DOHC
Disposition	Transversale, monocylindre
Cylindrée	398 cm^3
Alésage x course	89 x 64 mm
Taux de compression	12,0:1
Circuit de démarrage	Démarreur électrique

Lubrification	Thruxton 400
Circuit de lubrification	Pour le carter de vilebrequin : Carter sec Pour le reste du moteur : Carter humide et lubrification forcée avec alimentation en huile entraînée par une pompe (L'huile entre dans le carter et est évacuée en continu par une pompe supplémentaire)
Capacités d'huile moteur :	
Capacité d'huile (remplissage à sec)	2,25 litres
Capacité d'huile (après vidange, avec le filtre à huile)	2 litres
Capacité d'huile (après vidange, sans le filtre à huile)	1,8 litre

Circuit de refroidissement	Thruxton 400
Type de liquide de refroidissement	Orange - Liquide de refroidissement Triumph D2053 OAT (pré-mélangé) Vert - Liquide de refroidissement HP THANDA RAJA B OAT
Rapport de liquide de refroidissement	50/50
Capacité du circuit de refroidissement	1,2 litre
Température d'ouverture du thermostat	88 °C

Circuit d'alimentation	Thruxton 400
Circuit d'injection de carburant	Électronique
Type d'injecteur	Point d'injection unique dans le collecteur d'admission
Type de pompe à carburant	Immergée
Pression de carburant (nominale)	3,5 bar

Carburant	Thruxton 400
Type de carburant	Sans plomb, 91 RON (U.S. 87 CLC/AKI)
Capacité du réservoir de carburant	13 litres
Témoin de bas niveau de carburant	3 litres restants

Allumage	Thruxton 400
Allumage	Numérique inductif
Limiteur de régime électronique	10 500 tr/min
Type de bougie	Bosch VR6NEU
Écartement des électrodes de bougies	0,9 mm +0,00/-0,1 mm

CARACTÉRISTIQUES

Boite de vitesses	Thruxton 400
Type de boîte de vitesses	6 vitesses, prise constante
Type d'embrayage	Embrayage humide multidisque actionné par le levier manuel gauche
Chaîne de transmission tertiaire	Chaîne
Nombre de maillons	104
Longueur de chaîne (20 maillons)	323,7 mm
Rapport de transmission primaire	2,839:1 (88/31)
Rapport total de transmission	3,36:1 (43/15)
Rapports de démultiplication - 1er rapport	2,83:1 (34/12)
Rapports de démultiplication - 2e rapport	1,93:1 (29/15)
Rapports de démultiplication - 3e rapport	1,42:1 (27/19)
Rapports de démultiplication - 4e rapport	1,14:1 (24/21)
Rapports de démultiplication - 5e rapport	0,96:1 (22/23)
Rapports de démultiplication - 6e rapport	0,84:1 (21/25)

⚠ AVERTISSEMENT

Utiliser les pneus recommandés UNIQUEMENT dans les combinaisons répertoriées dans le sélecteur de pneus approuvé sur www.triumphtechnicalinformation.com/tyres.

Ne pas mélanger des pneus de différents fabricants ou ni des pneus de spécifications différentes provenant d'un même fabricant.

L'utilisation/le mélange de pneus peut affecter la maniabilité, la stabilité, le freinage et les fonctions d'antipatinage (le cas échéant) de la moto.

Le non-respect des conseils ci-dessus peut entraîner une perte de contrôle de la moto susceptible de provoquer des blessures graves, voire mortelles.

Pneus homologués
Une liste des pneus homologués spécifiques à ces modèles sont disponibles auprès des concessionnaires Triumph agréés ou sur le site Internet www.triumph.co.uk.

Pneus	Thruxton 400
Dimensions des pneus :	
Dimensions du pneu avant	110/70 R17 54H
Dimensions du pneu arrière	150/60 R17 66H
Pression des pneus (à froid) :	
Pression du pneu avant	1,79 bar
Pression du pneu arrière	2,28 bar

Équipement électrique	Thruxton 400
Type de batterie	ETZ-9 ou YTX9-BS
Tension et capacité de la batterie	12 V, 8 Ah
Puissance nominale de l'alternateur	14 V, 18,5 A à 4 000 tr/min
Feu de position avant	LED
Phare	LED
Feu arrière/stop	LED
Éclairage de plaque d'immatriculation	LED
Indicateurs de direction	LED

CARACTÉRISTIQUES

Couples de serrage	Thruxton 400
Fixations de l'enjoliveur de capot moteur avant	7 Nm
Fixations du capot moteur avant gauche	11 Nm
Bouchon de vidange d'huile moteur	13 Nm
Bouchon de la crépine d'évacuation	11 Nm
Fixations du couvercle de filtre à huile	11 Nm
Écrou de blocage inférieur du câble d'embrayage	15 Nm
Écrou d'axe de roue arrière	98 Nm
Écrou de blocage du réglage de la chaîne de transmission	11 Nm
Fixations de carter de chaîne de transmission	9 Nm
Fixations de borne de batterie	4,5 Nm
Bougie	17 Nm

Liquides et lubrifiants	Thruxton 400
Roulements et pivots	Graisse Triumph Performance RG2 (NLGI 2)
Liquide de freins	Liquide de frein Triumph Performance DOT 4
Liquide de refroidissement	Orange - Liquide de refroidissement Triumph D2053 OAT (pré-mélangé) Vert - Liquide de refroidissement HP THANDA RAJA B OAT
Chaîne de transmission	Lubrifiant pour chaîne Triumph Performance
Huile moteur	Huile moteur synthétique ; il est recommandé d'utiliser l'huile moteur entièrement synthétique Triumph Performance

Tracker 400

Dimensions, poids et performances
Une liste des dimensions, des poids et des performances spécifiques au modèle est disponible auprès des concessionnaires Triumph agréés ou sur le site Internet www.triumphmotorcycles.co.uk.

Charge utile	Tracker 400
Charge utile maximale (conducteur, passager, bagages et accessoires)	159 kg

Moteur	Tracker 400
Configuration du moteur	Monocylindre quatre soupapes DOHC
Disposition	Transversale, monocylindre
Cylindrée	398 cm^3
Alésage x course	89 x 64 mm
Taux de compression	12,0:1
Circuit de démarrage	Démarreur électrique

Lubrification	Tracker 400
Circuit de lubrification	Pour le carter de vilebrequin : Carter sec Pour le reste du moteur : Carter humide et lubrification forcée avec alimentation en huile entraînée par une pompe Pour le carter de vilebrequin : Carter sec(L'huile entre dans le carter et est évacuée en continu par une pompe supplémentaire)
Capacités d'huile moteur :	
Capacité d'huile (remplissage à sec)	2,25 litres
Capacité d'huile (après vidange, avec le filtre à huile)	2 litres
Capacité d'huile (après vidange, sans le filtre à huile)	1,8 litre

CARACTÉRISTIQUES

Circuit de refroidissement	Tracker 400
Type de liquide de refroidissement	Orange - Liquide de refroidissement Triumph D2053 OAT (pré-mélangé) Vert - Liquide de refroidissement HP THANDA RAJA B OAT
Rapport de liquide de refroidissement	50/50
Capacité du circuit de refroidissement	1,2 litre
Température d'ouverture du thermostat	88 °C

Circuit d'alimentation	Tracker 400
Circuit d'injection de carburant	Électronique
Type d'injecteur	Point d'injection unique dans le collecteur d'admission
Type de pompe à carburant	Immergée
Pression de carburant (nominale)	3,5 bar

Carburant	Tracker 400
Type de carburant	Sans plomb, 91 RON (U.S. 87 CLC/AKI)
Capacité du réservoir de carburant	13 litres
Témoin de bas niveau de carburant	3 litres restants

Allumage	Tracker 400
Allumage	Numérique inductif
Limiteur de régime électronique	10 500 tr/min
Type de bougie	Bosch VR6NEU
Écartement des électrodes de bougies	0,9 mm +0,00/-0,1 mm

Boite de vitesses	Tracker 400
Type de boîte de vitesses	6 vitesses, prise constante
Type d'embrayage	Embrayage humide multidisque actionné par le levier manuel gauche
Chaîne de transmission tertiaire	Chaîne à anneaux en X série 520
Nombre de maillons	104
Longueur de chaîne (20 maillons)	323,7 mm
Rapport de transmission primaire	2,839:1 (88/31)
Rapport total de transmission	3,36:1 (43/15)
Rapports de démultiplication - 1er rapport	2,83:1 (34/12)
Rapports de démultiplication - 2e rapport	1,93:1 (29/15)
Rapports de démultiplication - 3e rapport	1,42:1 (27/19)
Rapports de démultiplication - 4e rapport	1,14:1 (24/21)
Rapports de démultiplication - 5e rapport	0,96:1 (22/23)
Rapports de démultiplication - 6e rapport	0,84:1 (21/25)

⚠ AVERTISSEMENT

Utiliser les pneus recommandés UNIQUEMENT dans les combinaisons répertoriées dans le sélecteur de pneus approuvé sur www.triumphtechnicalinformation.com/tyres.

Ne pas mélanger des pneus de différents fabricants ou ni des pneus de spécifications différentes provenant d'un même fabricant.

L'utilisation/le mélange de pneus peut affecter la maniabilité, la stabilité, le freinage et les fonctions d'antipatinage (le cas échéant) de la moto.

Le non-respect des conseils ci-dessus peut entraîner une perte de contrôle de la moto susceptible de provoquer des blessures graves, voire mortelles.

CARACTÉRISTIQUES

Pneus homologués
Une liste des pneus homologués spécifiques à ces modèles sont disponibles auprès des concessionnaires Triumph agréés ou sur le site Internet www.triumph.co.uk.

Pneus	Tracker 400
Dimensions des pneus :	
Dimensions du pneu avant	110/70 R17 54H
Dimensions du pneu arrière	150/60 R17 66H
Pression des pneus (à froid) :	
Pression du pneu avant	1,79 bar
Pression du pneu arrière	2,28 bar

Équipement électrique	Tracker 400
Type de batterie	ETZ-9 ou YTX9-BS
Tension et capacité de la batterie	12 V, 8 Ah
Puissance nominale de l'alternateur	14 V, 18,5 A à 4 000 tr/min
Feu de position avant	LED
Phare	Diode LED
Feu arrière/stop	LED
Éclairage de plaque d'immatriculation	LED
Indicateurs de direction	LED

Couples de serrage	Tracker 400
Fixations de l'enjoliveur de capot moteur avant	7 Nm
Fixations du capot moteur avant gauche	11 Nm
Bouchon de vidange d'huile moteur	13 Nm
Bouchon de la crépine d'évacuation	10 Nm
Fixations du couvercle de filtre à huile	11 Nm
Écrou de blocage inférieur du câble d'embrayage	15 Nm
Écrou d'axe de roue arrière	98 Nm
Écrou de blocage du réglage de la chaîne de transmission	11 Nm
Fixations de carter de chaîne de transmission	9 Nm
Fixations de borne de batterie	4,5 Nm
Bougie	17 Nm

Liquides et lubrifiants	Tracker 400
Roulements et pivots	Graisse Triumph Performance RG2 (NLGI 2)
Liquide de freins	Liquide de frein Triumph Performance DOT 4
Liquide de refroidissement	Orange - Liquide de refroidissement Triumph D2053 OAT (pré-mélangé) Vert - Liquide de refroidissement HP THANDA RAJA B OAT
Chaîne de transmission	Lubrifiant pour chaîne Triumph Performance
Huile moteur	Huile moteur synthétique ; il est recommandé d'utiliser l'huile moteur entièrement synthétique Triumph Performance

Page réservée

A

Accessoires, chargement et passagers 107
- Accessoires 107
- Charge 110
- Passagers 111

Alertes 05
- Adressez-vous à Triumph 07
- Code QR 04
- Emplacement des étiquettes d'avertissement 20, 21
- Entretien 06
- Étiquettes d'avertissement 05
- Informations techniques Triumph 04
- Manuel du propriétaire 03
- Système d'insonorisation 06

B

Batterie 168
- Charge 172
- Décharge 171
- Dépose 169
- Entretien 170
- Mise au rebut 170
- Pose 174
- Remisage 171

Béquille
- Béquille latérale 71

Béquille latérale 47, 71

C

Caractéristiques
- Allumage 217, 223, 229, 235, 240
- Boîte de vitesses 218, 224, 230, 236, 241
- Carburant 217, 223, 229, 235, 240
- Charge utile 216, 222, 228, 234, 239
- Circuit d'alimentation 217, 223, 229, 235, 240
- Circuit de refroidissement 217, 223, 229, 235, 240
- Couples de serrage ... 220, 226, 232, 238, 243
- Équipement électrique 219, 225, 231, 237, 242
- Liquides et lubrifiants 221, 227, 233, 238, 243
- Lubrification 216, 222, 228, 234, 239
- Moteur 216, 222, 228, 234, 239
- Pneus 219, 225, 231, 237, 242

Carburant
- Autonomie 51
- Bouchon de réservoir de carburant ... 67, 68
- Consommation d'essence actuelle 50
- Consommation moyenne de carburant 50
- Jauge de carburant 46
- Qualité 64
- Ravitaillement 66
- Remplissage du réservoir de carburant ... 68

Chaîne de transmission 135
- Contrôle de la flèche 137
- Contrôle de l'usure 139, 141
- Contrôle de l'usure des pignons 141
- Inspection des dommages 140
- Lubrification 136
- Réglage de la flèche 137

Circuit de refroidissement 128
- Changement du liquide de refroidissement 131
- Contrôle du niveau de liquide de refroidissement 130
- Correction du niveau de liquide de refroidissement 131
- Inhibiteurs de corrosion 129
- Radiateur et flexibles 132

Commande d'accélérateur 133
- Inspection 133

Commutateurs au guidon côté droit
Bouton START (Démarrer) ... 62
Interrupteur de feux de détresse ... 62
Position arrêt (STOP) ... 61
Position RUN (marche) ... 62
Commutateurs au guidon côté gauche
Bouton d'avertisseur sonore ... 63
Bouton SCROLL/SELECT (Faire défiler/sélectionner) ... 62
Commutateur de faisceaux de route ... 63
Commutateur de feux de jour (DRL) ... 63
Commutateur d'indicateurs de direction ... 63
Compte-tours ... 46
Compteur de vitesse ... 45
Conduite à grande vitesse ... 105
Contrôles ... 58
Antidémarrage ... 61
Clé de contact ... 60
Commande d'accélérateur ... 58
Commutateur d'allumage/Verrou de direction ... 59
Commutateurs au guidon côté droit ... 61
Commutateurs au guidon côté gauche ... 62
Contrôles de sécurité quotidiens ... 93

E

Éclairage ... 180
Éclairage de plaque d'immatriculation ... 186
Feu arrière ... 186
Phare(s) ... 180
Réglage des phares ... 182
Remplacement du phare ... 186
Témoins d'indicateurs de direction ... 186
Éclairage de plaque d'immatriculation ... 186
Écran multifonction ... 45
Embrayage ... 134
Ajustement du câble ... 134
Inspection ... 134
Entretien ... 48
Entretien périodique ... 116
Entretien périodique
Élimination des fluides usagés ... 117
Tableau d'entretien périodique ... 118
Examen de la fourche avant ... 159

F

Feu arrière ... 186
Feu de position ... 186
Feux
Feu de position ... 186
Flancs ... 73, 74
Dépose ... 73, 74, 75, 76
Pose ... 77, 78, 79, 80, 81
Freins ... 142
Contacteurs de feu ... 151
Contrôle de l'usure de frein avant ... 144
Contrôle de l'usure des freins arrière ... 145
Contrôle du liquide de frein avant ... 148
Contrôle du niveau de liquide de frein arrière ... 151
Correction du niveau de liquide de frein arrière ... 151
Liquide pour disque de frein ... 146
Rattrapage de l'usure des plaquettes de freins ... 143
Réglage du niveau de liquide de frein avant ... 149
Réservoir de liquide du frein arrière ... 151
Rodage des disques et/ou des plaquettes de freins neufs ... 142
Système de freinage antiblocage des roues (ABS) ... 103
Fusibles ... 176
Emplacement ... 176
Identification ... 177

H

Horloge ... 48, 54
Huile moteur ... 122
Changement de l'huile et du filtre à huile ... 124
Contrôle du niveau ... 123
Spécification et qualité ... 128

I

Identification des pièces 22, 23, 24, 25, 26, 27, 28, 29, 30, 31
Vue de la position du conducteur 32, 33, 34
Indicateurs d'angle d'inclinaison 161
Interrupteur de marche/arrêt du moteur
Position arrêt (STOP) 61
Position RUN (marche) 62

M

Manuel et trousse à outils
Manuel 89
Trousse à outils 89
Moteur
Arrêt du moteur 96
Démarrage du moteur 97
Mise en route 98

N

Nettoyage 188
Après le lavage 190
Éléments en aluminium - non laqués ou peints 191
Entretien de la peinture brillante 191
Entretien de la peinture mate 191
Entretien de la selle 194
Entretien des produits en cuir 195
Entretien du chrome et de l'acier inox 192
Entretien du chrome noir 192
Entretien du pare-brise 195
Entretien du système d'échappement 193
Entretien pendant la mousson/saison des pluies 196
Lavage 190
Précautions particulières 189
Préparation au nettoyage 188
Numéros de série
Numéro de série du moteur 35
Numéro d'identification du véhicule 35

O

Off-Road
Mode Off-Road (tout-terrain) 53
Utilisation tout-terrain 07

P

Pare-brise
Entretien 195
Phare(s) 180
Condensation 181
Feux de jour (DRL) 186
Réglage 182
Remplacement 186
Pneus 162
Pressions de gonflage 163
Profondeur minimale des dessins de bande de roulement 164
Remplacement 165
Type de pneu 162
Usure 164
Prise USB 90

R

Remisage
Préparation après remisage 199
Préparation au remisage 198
Rétroviseurs
Réglage du rétroviseur 154
Rétroviseurs d'extrémité de guidon 152
Rodage 92
Roulements de direction
Inspection 155
Roulements de direction/roues 155
Roulements de roue
Inspection 157

S

Sécurité
- Casque et vêtements ... 12
- Conduite ... 14
- Entretien et équipement ... 13
- Guidon et repose-pieds ... 16
- Pièces et accessoires ... 18
- Stationnement ... 14
- Vapeurs de carburant et gaz d'échappement ... 11

Selles ... 82
- Dépose de la selle du conducteur ... 84
- Dépose de la selle pour passager ... 84
- Entretien ... 82, 194
- Pose de la selle ... 85, 88
- Pose de la selle du conducteur ... 86
- Pose de la selle pour passager ... 87
- Selle - Dépose ... 83, 85
- Verrou de selle ... 82

Stationnement ... 104

Suspension
- Réglage de la précharge du ressort arrière ... 160
- Réglages de suspension arrière ... 159
- Suspension arrière ... 159
- Suspension avant ... 158

Système de freinage antiblocage des roues (ABS) ... 103
- Indicateur de direction ... 42

T

Tableau de bord
- Affichage du tableau de bord ... 38
- Antipatinage Triumph ... 51
- Autonomie ... 51
- Béquille latérale ... 47
- Compte-tours ... 46
- Compteur de vitesse ... 45
- Consommation d'essence actuelle ... 50
- Consommation moyenne de carburant ... 50
- Entretien ... 48
- Horloge ... 48, 54
- Jauge de carburant ... 46
- Mode Off-Road (tout-terrain) ... 53
- Position de la commande de vitesses ... 47
- Témoins ... 39
- Totalisateur ... 45
- Totalisateur partiel ... 49
- Unités ... 55

TC (antipatinage) ... 69
- Désactiver ... 70
- Réglage de l'antipatinage Triumph (TTC) ... 51
- Réglages ... 70

Témoins
- Feux de détresse ... 43
- Feux de jour (DRL) (selon l'équipement) ... 44
- Témoin d'anomalie (MIL) du système de gestion du moteur ... 39
- Témoin d'antidémarrage du moteur ... 41
- Témoin d'antipatinage (TC) ... 42
- Témoin d'antipatinage (TC) désactivé ... 43
- Témoin de bas niveau de carburant ... 44
- Témoin de basse pression d'huile ... 40
- Témoin de faisceau de route ... 43
- Témoin de point mort ... 44
- Témoin de surchauffe de liquide de refroidissement ... 40
- Témoin d'indicateur de direction ... 43

Témoins d'indicateurs de direction ... 186

Totalisateur ... 45

Totalisateur partiel ... 49

U

Unités ... 55

V

Vitesses
- Changement ... 98
- Position de la commande de vitesses ... 47

Vue de la position du conducteur ... 32, 33, 34

Page réservée

INFORMATIONS D'HOMOLOGATION

Cette section contient les informations d'homologation qui doivent être incluses dans ce manuel du propriétaire.

Directive européenne 2014/53 relative aux équipements radioélectriques

Les motos Triumph sont équipées d'une gamme d'équipements radioélectriques. Ces équipements radioélectriques doivent être conformes à la directive européenne 2014/53/UE relative aux équipements radioélectriques. Le texte complet de la déclaration de conformité européenne de chaque équipement radioélectrique est disponible à l'adresse suivante :

www.triumphmotorcycles.co.uk/public-content/triumph-radio-device-approvals

Le tableau ci-dessous indique les fréquences et les niveaux de puissance des équipements radioélectriques conformes à la directive européenne 2014/53/UE. Le tableau montre tous les équipements radioélectriques utilisés sur la gamme de motos Triumph. Seuls certains équipements radioélectriques du tableau sont applicables à des motos spécifiques.

Équipement radioélectrique	Gamme de fréquence	Niveau de puissance d'émission maximum	Fabricant
Antidémarrage	Bandes de réception : 119 kHz à 135 kHz Bandes d'émission : 119 kHz à 135 kHz	4,7 dBµA/m à 10 m	Minda Corporation Ltd Noida, Uttar Pradesh, Inde

Déclaration européenne concernant les dispositifs de l'équipement radio

Le fonctionnement des dispositifs électriques montés sur cette moto est soumis aux deux conditions suivantes :

- Ce dispositif ne doit pas causer d'interférences nuisibles.
- Ce dispositif doit accepter toutes interférences reçues, y compris celles qui peuvent causer un fonctionnement indésirable.

Des changements ou modifications au dispositif pourraient annuler l'autorisation de l'utilisateur à exploiter l'équipement.

Représentant au sein de l'Union européenne

Adresse

Triumph Motocicletas España, S.L.

C/Cabo Rufino Lazaro

14 - E

28232 - Las Rozas De Madrid

Espagne

Homologation canadienne

L'émetteur/récepteur exempt de licence contenu dans le présent appareil est conforme aux CNR d'Innovation, Sciences et Développement économique Canada applicables aux appareils radio exempts de licence.

L'exploitation est autorisée aux deux conditions suivantes:

1. L'appareil ne doit pas produire de brouillage;

2. L'appareil doit accepter tout brouillage radioélectrique subi, même si le brouillage est susceptible d'en compromettre le fonctionnement.

Informations sur l'exposition aux rayonnements radio fréquences:

Cet équipement est conforme aux limites d'exposition aux rayonnements définies pour un environnement non contrôlé. Cet équipement doit être installé et utilisé avec un minimum de 20 cm de distance entre la source de rayonnement et votre corps.