Speed Triple 1200 RR, Speed Triple 1200 RR Breitling et Speed Triple 1200 RS

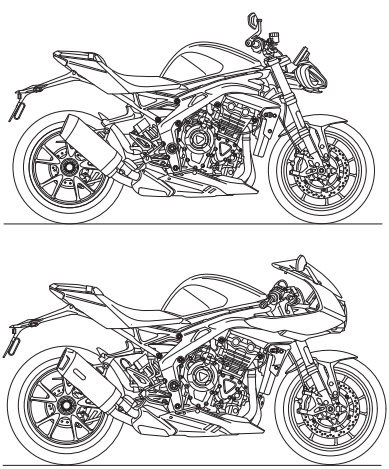

Ce manuel contient des informations sur les motos Triumph Speed Triple 1200 RR, Speed Triple 1200 RR Breitling et Speed Triple 1200 RS. Rangez toujours ce Manuel du propriétaire avec la moto et consultez-le chaque fois que vous avez besoin d'informations.

Toutes les informations contenues dans cette publication sont basées sur les informations les plus récentes disponibles à la date d'impression. Triumph se réserve le droit d'apporter des changements à tout moment sans préavis et sans obligation.

Reproduction totale ou partielle interdite sans l'autorisation écrite de Triumph Motorcycles Limited.

© Copyright 10.2023 Triumph Motorcycles Limited, Hinckley, Leicestershire, Angleterre.

Publication numéro 3850348-FR édition 1

SOMMAIRE

Ce manuel se compose de plusieurs sections. La table des matières ci-dessous vous aidera à trouver le début de chaque section où, dans le cas des sections principales, une nouvelle table des matières vous aidera à trouver le sujet spécifique que vous recherchez.

03 AVANT-PROPOS

07 SÉCURITÉ D'ABORD

16 ÉTIQUETTES D'AVERTISSEMENT

18 IDENTIFICATION DES PIÈCES

20 IDENTIFICATION DES PIÈCES VUES DE LA POSITION DU CONDUCTEUR

21 NUMÉROS DE SÉRIE

23 INSTRUMENTS

59 INFORMATIONS GÉNÉRALES

95 CONDUITE DE LA MOTO

113 ACCESSOIRES, CHARGEMENT ET PASSAGERS

119 ENTRETIEN ET RÉGLAGE

191 NETTOYAGE ET REMISAGE

203 GARANTIE

215 CARACTÉRISTIQUES

221 INDEX

227 INFORMATIONS D'HOMOLOGATION

Manuel du propriétaire

⚠ AVERTISSEMENT

Ce Manuel du propriétaire, et toutes les autres instructions fournies avec votre moto, doivent être considérés comme faisant partie intégrante de votre moto et doivent rester avec elle, même si vous la vendez par la suite.

Tous les conducteurs doivent lire ce Manuel du propriétaire et toutes les autres instructions qui sont fournies avec votre moto avant de la conduire, afin de se familiariser parfaitement avec l'utilisation correcte des commandes de la moto, ses possibilités et ses limitations.

Ne pas prêter cette moto à d'autres personnes car sa conduite sans bien en connaître les commandes, les caractéristiques, les possibilités et les limitations peut entraîner une perte de contrôle de la moto susceptible de provoquer des blessures graves, voire mortelles.

Merci d'avoir choisi une moto Triumph. Cette moto est le produit de l'utilisation par Triumph de techniques éprouvées, d'essais exhaustifs, et d'efforts continus pour atteindre une fiabilité, une sécurité et des performances de tout premier ordre.

Lire ce Manuel du propriétaire avant de conduire la moto pour se familiariser avec le fonctionnement correct des commandes de votre moto, ses caractéristiques, ses possibilités et ses limitations.

Ce manuel comprend des conseils de sécurité de conduite, mais ne contient pas toutes les techniques et compétences nécessaires pour conduire une moto en toute sécurité.

Triumph conseille vivement à tous les conducteurs de suivre la formation nécessaire pour être en mesure de conduire cette moto en toute sécurité.

Ce manuel est disponible chez les concessionnaires locaux dans les langues suivantes :

- Anglais
- Anglais États-Unis
- Arabe
- Chinois
- Néerlandais
- Français
- Allemand
- Italien
- Japonais
- Portugais (Brésil)
- Espagnol
- Suédois
- Thaï
- Finnois (disponible en ligne sur www.triumphmotorcycles.com)
- Portuguais (disponible en ligne sur www.triumphmotorcycles.com).

Les langues disponibles pour ce Manuel du propriétaire dépendent du modèle de moto et du pays.

Code QR

Pour télécharger le Manuel du propriétaire,

saisir l'adresse ci-dessous dans un navigateur Web :

www.triumphmotorcycles.co.uk/handbooks

OU ;

scanner le code QR à l'aide d'un smartphone ou d'une tablette :

Ce code QR figure également sur un autocollant apposé sur la moto, soit sous la selle, soit derrière le flanc.

Après avoir saisi l'adresse Web ou scanné le code QR, le navigateur ouvre une page Web où permettant de sélectionner et de télécharger le Manuel du propriétaire.

Danger, Avertissement, Attention et Note

Les informations particulièrement importantes sont présentées sous la forme suivante :

⚠ DANGER

Ce symbole de danger attire l'attention sur des instructions ou procédures qui doivent être respectées scrupuleusement pour éviter des blessures graves, voire mortelles.

⚠ AVERTISSEMENT

Ce symbole d'avertissement attire l'attention sur des instructions ou procédures qui doivent être respectées scrupuleusement pour éviter des blessures graves, voire mortelles.

⚠ ATTENTION

Ce symbole de mise en garde attire l'attention sur des instructions ou procédures qui doivent être observées strictement pour éviter des blessures légères à modérées.

AVIS

Ce symbole de note attire l'attention sur des points d'un intérêt particulier pour l'efficacité et la commodité d'une opération.

Étiquettes d'avertissement



À certains emplacements sur la moto, le symbole (ci-dessus) est affiché. Ce symbole signifie ATTENTION : CONSULTER LE MANUEL et est suivi d'une représentation graphique du sujet concerné et/ou d'un texte.

Ne jamais essayer de conduire la moto ou d'effectuer des réglages sans se reporter aux instructions appropriées contenues dans ce manuel.

Pour connaître l'emplacement de toutes les étiquettes affichant ce symbole, se reporter à la section intitulée Emplacement des étiquettes d'avertissement de ce Manuel du propriétaire. Lorsque c'est nécessaire, ce symbole apparaît aussi sur les pages contenant les informations appropriées.

Entretien

Pour assurer une longue vie sûre et sans problèmes à votre moto, ne confiez son entretien qu'à une personne compétente possédant des connaissances spécialisées et affichant une compréhension technique des motos, comme un concessionnaire Triumph agréé.

Un concessionnaire Triumph agréé possède les connaissances, l'équipement et la compétence nécessaires pour entretenir correctement votre moto Triumph.

Pour trouver votre concessionnaire Triumph agréé le plus proche, visitez le site Triumph à www.triumph.co.uk ou téléphonez au distributeur agréé de votre pays. Leur adresse figure dans le Carnet d'entretien qui accompagne ce manuel.

Système antibruit

Il est interdit de modifier le système antibruit de la moto.

Les propriétaires sont avisés que la loi peut interdire :

- À quiconque de déposer ou de rendre inopérant, sauf à des fins d'entretien, de réparation ou de remplacement, tout dispositif ou élément de la conception incorporé dans un véhicule neuf dans le but de réduire le bruit, avant sa vente ou sa livraison à l'acheteur final ou pendant son utilisation, et
- D'utiliser le véhicule après qu'un tel dispositif ou élément de la conception a été déposé ou mis hors service par quiconque.

Parmi les actes d'altération présumés figurent les actes énumérés ci-dessous :

- Dépose ou perforation du silencieux, des déflecteurs, des collecteurs ou de tout autre composant servant au transport des gaz d'échappement.
- Dépose ou perforation de toute partie du système d'admission.
- Absence de maintenance adéquate.
- Remplacement de toute pièce mobile du véhicule, ou de toute pièce du système d'échappement ou d'admission, par une pièce autre que celle spécifiée par le fabricant.

Adressez-vous à Triumph

Notre relation avec vous ne s'arrête pas à l'achat de votre Triumph. Vos observations sur l'achat et votre expérience de propriétaire sont très importantes pour nous aider à développer nos produits et nos services à votre intention.

Veuillez nous aider en veillant à ce que votre concessionnaire Triumph agréé ait votre adresse e-mail et l'enregistre chez nous. Vous recevrez alors à votre adresse e-mail une invitation à prendre part à une enquête en ligne sur la satisfaction des clients, où vous pourrez nous faire part de vos observations.

Votre équipe Triumph.

La moto

⚠ AVERTISSEMENT

Cette moto est prévue pour l'utilisation routière uniquement.

Ne pas conduire cette moto hors route.

Une utilisation hors route peut entraîner une perte de contrôle de la moto susceptible de provoquer des blessures graves, voire mortelles.

⚠ AVERTISSEMENT

Cette moto n'est pas prévue pour tracter une remorque ni pour être équipée d'un side-car.

L'installation d'un side-car ou d'une remorque peut affecter la maniabilité, la stabilité ou d'autres aspects du fonctionnement de la moto.

Le non-respect des conseils ci-dessus peut entraîner une perte de contrôle de la moto susceptible de provoquer des blessures graves, voire mortelles.

⚠ AVERTISSEMENT

La moto est équipée d'un convertisseur catalytique sous le moteur. Tout comme le système d'échappement, il atteint une température très élevée pendant le fonctionnement du moteur.

Éviter tout contact des matériaux inflammables comme l'herbe, le foin, la paille, les feuilles, les vêtements et les bagages, etc. avec toute pièce du système d'échappement ou le convertisseur catalytique, car ils risqueraient de s'enflammer.

Toujours s'assurer que des matériaux inflammables ne peuvent entrer en contact avec le système d'échappement ou le catalyseur.

Le non-respect des conseils ci-dessus peut entraîner un risque d'incendie susceptible de provoquer des blessures graves, voire mortelles.

⚠ AVERTISSEMENT

Cette moto est prévue pour être utilisée comme un véhicule à deux roues capable de transporter un conducteur seul.

Le poids total du conducteur, des accessoires et des bagages éventuels ne doit pas dépasser la charge limite maximale indiquée dans la section Spécifications.

Le non-respect des conseils ci-dessus peut entraîner une perte de contrôle de la moto susceptible de provoquer des blessures graves, voire mortelles.

Vapeurs de carburant et gaz d'échappement

⚠ DANGER

Ne mettez jamais le moteur en marche ou ne le laissez jamais tourner dans un endroit fermé.

Faire toujours fonctionner la moto en plein air ou dans une pièce avec la ventilation adéquate.

Les gaz d'échappement sont toxiques et peuvent entraîner une perte de conscience et la mort en très peu de temps.

⚠ AVERTISSEMENT

L'ESSENCE EST EXTRÊMEMENT INFLAMMABLE :

- Toujours arrêter le moteur pour faire le plein d'essence.
- Rester attentif et vigilant pendant le ravitaillement.
- Ne pas ravitailler ni ouvrir le bouchon de réservoir de carburant en fumant ou à proximité d'une flamme nue.
- Veiller à ne pas répandre d'essence sur le moteur, les tuyaux d'échappement ou les silencieux pendant le ravitaillement.
- En cas d'ingestion ou d'inhalation d'essence ou si elle a pénétré dans les yeux, consulter immédiatement un médecin.
- En présence d'essence sur la peau, se laver immédiatement à l'eau savonneuse et enlever immédiatement les vêtements contaminés par l'essence.
- Le contact avec de l'essence peut causer des brûlures et d'autres troubles cutanés graves.

Le non-respect des conseils ci-dessus peut entraîner des blessures graves, voire mortelles.

Casque et vêtements



⚠ DANGER

Un casque est l'un des équipements les plus importants pour un motocycliste, car il le protège contre les blessures à la tête. Le casque du conducteur et celui du passager doivent être choisis avec soin et doivent s'adapter confortablement et fermement à la tête du conducteur et à celle du passager. Un casque de couleur vive rend les motocyclistes beaucoup plus visibles pour les autres conducteurs.

Un casque ouvert au visage offre une certaine protection dans un accident, mais un casque complètement fermé en offre davantage.

Porter toujours une visière ou des gants agréés pour une bonne visibilité et se protéger les yeux.

Le non-respect des conseils ci-dessus entraînera des blessures graves, voire mortelles.

⚠ AVERTISSEMENT

Le conducteur de la moto et son passager (sur les modèles permettant d'embarquer un passager) doivent tous deux porter des vêtements appropriés, y compris un casque de moto, des lunettes de protection, des gants, des bottes, un pantalon (bien ajusté autour des genoux et des chevilles) et une veste de couleur vive.

En cas d'utilisation tout-terrain (sur les modèles adaptés à une utilisation tout-terrain), le pilote doit toujours porter des vêtements appropriés, y compris un pantalon et des bottes.

Des vêtements de couleur vive rendent les motocyclistes beaucoup plus visibles pour les autres conducteurs.

Même si une protection totale n'est pas possible, le port des vêtements de protection peut réduire les risques de blessures graves, voire mortelles.

Stationnement

⚠ AVERTISSEMENT

Coupez toujours le moteur et retirez la clé de contact avant de laisser la moto sans surveillance. En retirant la clé, vous réduisez le risque d'utilisation de la moto par des personnes sans autorisation ou sans formation.

En laissant la moto en stationnement, rappelez-vous toujours ce qui suit :

- Engagez la première vitesse pour contribuer à empêcher la moto de rouler et de tomber de la béquille.
- Le moteur, le radiateur, le système d'échappement, le combiné de suspension arrière et les freins sont chauds après la conduite. NE garez PAS la moto à un endroit où des piétons, des animaux et/ou des enfants sont susceptibles de la toucher.
- Ne la garez pas sur terrain meuble ou sur une surface fortement inclinée. La moto risque de basculer si elle est garée dans ces conditions.

Pour plus de détails, se reporter à la section Conduite de la moto du présent Manuel du propriétaire.

Le non-respect des conseils ci-dessus peut entraîner des blessures graves, voire mortelles ou des dommages matériels.

Pièces et accessoires

⚠ AVERTISSEMENT

Les propriétaires doivent savoir que les seuls accessoires, pièces et conversions approuvés pour une moto Triumph sont ceux qui portent l'homologation officielle Triumph.

Nous recommandons de faire monter les accessoires et conversions par une personne compétente possédant des connaissances spécialisées et une compréhension technique des motos, comme un concessionnaire Triumph agréé.

En particulier, il est extrêmement dangereux de monter ou remplacer des pièces ou accessoires dont le montage nécessite le démontage des circuits électriques ou d'alimentation ou l'ajout de composants à ces circuits, et de telles modifications pourraient compromettre la sécurité.

Le montage de pièces, accessoires ou conversions non homologués peut affecter la maniabilité, la stabilité ou tout autre aspect du fonctionnement de la moto, entraînant une perte de contrôle de la moto susceptible de provoquer des blessures graves, voire mortelles.

Triumph décline toute responsabilité concernant les défauts causés par le montage de pièces, accessoires ou conversions non homologués.

Triumph décline toute responsabilité concernant les défauts causés par le montage incorrect de pièces, accessoires ou conversions homologués.

Entretien et équipement

⚠ AVERTISSEMENT

En cas de doute quant au fonctionnement correct ou sûr de cette moto, contacter une personne compétente possédant des connaissances spécialisées et affichant une compréhension technique des motos, comme un concessionnaire Triumph agréé.

L'utilisation d'une moto présentant un dysfonctionnement peut aggraver la défaillance et compromettre la sécurité.

La poursuite de l'utilisation malgré de mauvaises performances de la moto peut affecter la maniabilité, la stabilité ou d'autres aspects du fonctionnement de la moto, entraînant une perte de contrôle de la moto entraînant une perte de contrôle de la moto susceptible de provoquer des blessures graves, voire mortelles.

⚠ AVERTISSEMENT

Vérifier que tout l'équipement exigé par la loi est en place et fonctionne correctement.

La dépose ou la modification des feux, silencieux, systèmes antipollution ou antibruit de la moto peut constituer une infraction à la loi.

Une modification incorrecte ou erronée peut affecter la maniabilité, la stabilité ou tout autre aspect du fonctionnement de la moto, entraînant une perte de contrôle de la moto susceptible de provoquer des blessures graves, voire mortelles.

⚠ AVERTISSEMENT

Si la moto a subi un accident, une collision ou une chute, elle doit faire l'objet d'un examen et d'une réparation.

Les inspections et les réparations doivent être effectuées par une personne compétente possédant des connaissances spécialisées et une compréhension technique des motos, comme un concessionnaire Triumph agréé.

Tout accident peut faire subir à la moto des dégâts qui, s'ils ne sont pas réparés correctement, risquent d'occasionner un autre accident pouvant entraîner des blessures graves, voire mortelles.

Conduite

⚠ DANGER

Ne jamais conduire la moto lorsque l'on est fatigué ou sous l'influence de l'alcool ou d'autres drogues.

La loi interdit la conduite sous l'influence de l'alcool ou d'autres drogues.

Le fait de conduire en étant fatigué ou sous l'influence de l'alcool ou d'autres drogues réduit la capacité du conducteur à garder le contrôle, ce qui peut une perte de contrôle de la moto et provoquer des blessures graves, voire mortelles.

⚠ AVERTISSEMENT

Tous les conducteurs doivent être titulaires d'un permis de conduire une moto.

La conduite de la moto sans permis est illégale et peut entraîner des poursuites.

L'utilisation de la moto sans formation formelle aux techniques de conduite correctes nécessaires à l'obtention d'un permis est dangereuse.

Le non-respect des conseils ci-dessus peut entraîner une perte de contrôle de la moto susceptible de provoquer des blessures graves, voire mortelles.

⚠ AVERTISSEMENT

Toujours conduire attentivement et porter l'équipement protecteur mentionné par ailleurs dans cette section Sécurité d'abord.

Ne pas oublier que, dans un accident, une moto n'offre pas la même protection contre les chocs qu'une voiture.

Le non-respect des conseils ci-dessus peut entraîner des blessures graves, voire mortelles.

⚠ AVERTISSEMENT

Cette moto doit être conduite dans le respect des limitations de vitesse en vigueur sur la route utilisée.

La conduite d'une moto à grande vitesse peut être dangereuse car le temps de réaction à un danger diminue considérablement avec l'augmentation de la vitesse.

Réduire toujours la vitesse dans les conditions de conduite pouvant être dangereuses, comme le mauvais temps et un trafic dense.

Le non-respect des conseils ci-dessus peut entraîner une perte de contrôle de la moto susceptible de provoquer des blessures graves, voire mortelles.

⚠ AVERTISSEMENT

Observer continuellement les changements de revêtement, de trafic et de vent et y adapter sa conduite. Tous les véhicules à deux roues sont soumis à des forces externes susceptibles d'affecter la maniabilité, la stabilité ou d'autres aspects de leur fonctionnement.

Ces forces sont notamment les suivantes :

- Turbulences causées par les autres véhicules
- Nids de poule, chaussées déformées ou endommagées
- Mauvais temps
- Erreur de conduite.

Toujours conduire la moto à vitesse modérée et en évitant la circulation dense jusqu'à être familiarisé avec son comportement et sa conduite. Ne jamais dépasser les limitations de vitesse.

Le non-respect des conseils ci-dessus peut entraîner une perte de contrôle de la moto susceptible de provoquer des blessures graves, voire mortelles.

Tremblement/Louvoiement

Le louvoiement est une oscillation relativement lente de l'arrière de la moto, alors que le tremblement se traduit par des secousses rapides et assez sensibles au niveau du guidon. Ces phénomènes sont assez similaires pais associés à différents problèmes de stabilité généralement dus à une répartition incorrecte des charges ou à un problème d'ordre mécanique, comme des roulements usés ou détendus, ou des pneus sous-gonflés ou usés.

Vous devez réagir de la même façon si l'un ou l'autre de ces phénomènes se produit. Maintenez fermement le guidon sans pour autant bloquer vos bras ou lutter contre les mouvements de la direction. Relâchez doucement l'accélérateur afin de ralentir progressivement. Ne freinez pas et n'accélérez pas pour tenter d'éliminer le tremblement ou le louvoiement. Dans certains cas, il peut être conseillé de vous pencher sur le réservoir de carburant afin de transférer le poids sur l'avant.

Copyright © 2005 Motorcycle Safety Foundation. Tous droits réservés. Utilisation autorisée.

Guidon et repose-pieds

⚠ AVERTISSEMENT

Le conducteur doit garder le contrôle de la moto en gardant constamment les mains sur le guidon.

La maniabilité et la stabilité d'une moto sont affectées si le pilote retire ses mains du guidon.

Le non-respect des conseils ci-dessus peut entraîner une perte de contrôle de la moto susceptible de provoquer des blessures graves, voire mortelles.

⚠ AVERTISSEMENT

Pendant la marche de la moto, le conducteur et le passager (le cas échéant) doivent toujours utiliser les repose-pieds fournis.

En utilisant les repose-pieds, le conducteur et le passager réduiront le risque de contact accidentel avec des organes de la moto, ainsi que le risque de blessures causées par des vêtements qui se prennent dans les pièces mobiles.

Le non-respect des conseils ci-dessus peut entraîner une perte de contrôle de la moto susceptible de provoquer des blessures graves, voire mortelles.

⚠ AVERTISSEMENT

Toujours vérifier que les repose-pieds passager sont complètement déployés lors du transport d'un passager.

Ne jamais transporter de passager sans qu'il ou elle utilise les repose-pieds entièrement déployés.

Un mauvais placement des pieds sur la moto au lieu de sur les repose-pieds peut avoir les conséquences suivantes :

- les pieds ou les vêtements du passager se coincent dans la moto
- le passager entre en contact avec les tuyaux d'échappement chauds.

Le non-respect des conseils ci-dessus peut entraîner une perte de contrôle de la moto susceptible de provoquer des dégâts matériels ou des blessures graves, voire mortelles.

⚠ AVERTISSEMENT

Les indicateurs d'angle d'inclinaison ne doivent pas être utilisés comme indication de l'angle auquel la moto peut être inclinée en toute sécurité.

Cela dépend de nombreuses conditions, y compris, sans limitation :

- Revêtement de la route
- État des pneus
- Météo

L'inclinaison à un angle dangereux peut entraîner une perte de contrôle de la moto susceptible de provoquer des blessures graves, voire mortelles.

⚠ AVERTISSEMENT

Toujours remplacer les butées d'indicateurs d'angle d'inclinaison lorsqu'elles sont usées à leur limite maximale.

Une moto dont les indicateurs d'angle d'inclinaison sont usés au-delà de la limite maximale pourra être inclinée à un angle dangereux.

L'inclinaison à un angle dangereux peut entraîner une perte de contrôle de la moto susceptible de provoquer des blessures graves, voire mortelles.

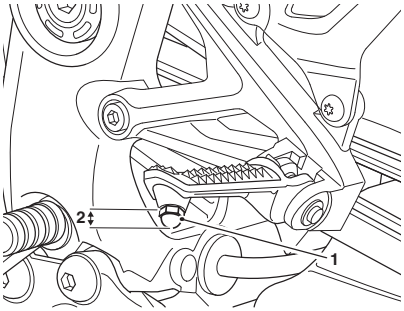

1. **Indicateur d'angle d'inclinaison**
2. **Limite d'usure de 5 mm**

ÉTIQUETTES D'AVERTISSEMENT

Emplacement des étiquettes d'avertissement

Les étiquettes décrites sur cette page et les suivantes attirent l'attention sur les informations importantes concernant la sécurité et contenues dans ce manuel. Avant de les laisser prendre la route, s'assurer que tous les utilisateurs ont compris les informations auxquelles se rapportent ces étiquettes et s'y sont conformés. Le modèle Speed Triple 1200 RR est illustré.

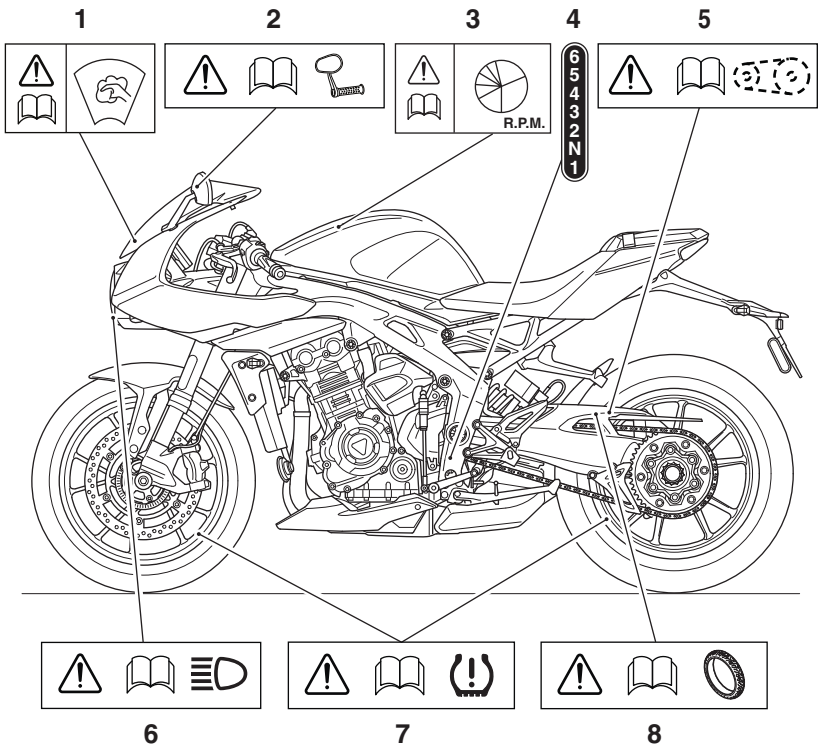

1. **Pare-brise (le cas échéant) (page 91)**
2. **Rétroviseurs (page 150)**
3. **Rodage (page 91)**
4. **Vitesses (page 98)**
5. **Chaine de transmission (page 138)**
6. **Phare (page 188)**
7. **Système de contrôle de pression des pneus (TPMS) (selon l'équipement) (page 77)**
8. **Pneus (page 166)**

Emplacements des étiquettes d'avertissement (suite)

AVIS

Tous les autocollants et étiquettes d'avertissement, à l'exception de l'étiquette de rodage, sont apposés sur la moto avec un adhésif fort. Dans certains cas, les étiquettes sont mises en place avant l'application de la couche de laque. Par conséquent, toute tentative d'enlèvement des étiquettes d'avertissement entraînera des dégâts à la peinture ou à la carrosserie.

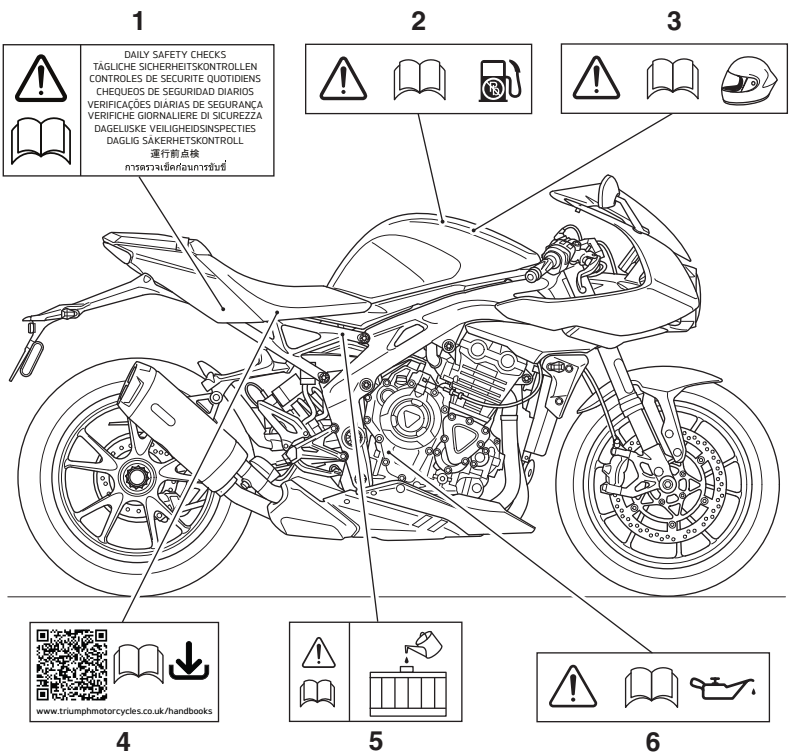

1. Contrôles de sécurité quotidiens (page 92)
2. Carburant (page 81)
3. Casque (page 09)
4. Détails de téléchargement du manuel du propriétaire (sous le siège)
5. Liquide de refroidissement (page 133)
6. Huile moteur (page 126)

IDENTIFICATION DES PIÈCES

Le modèle Speed Triple 1200 RS est illustré.

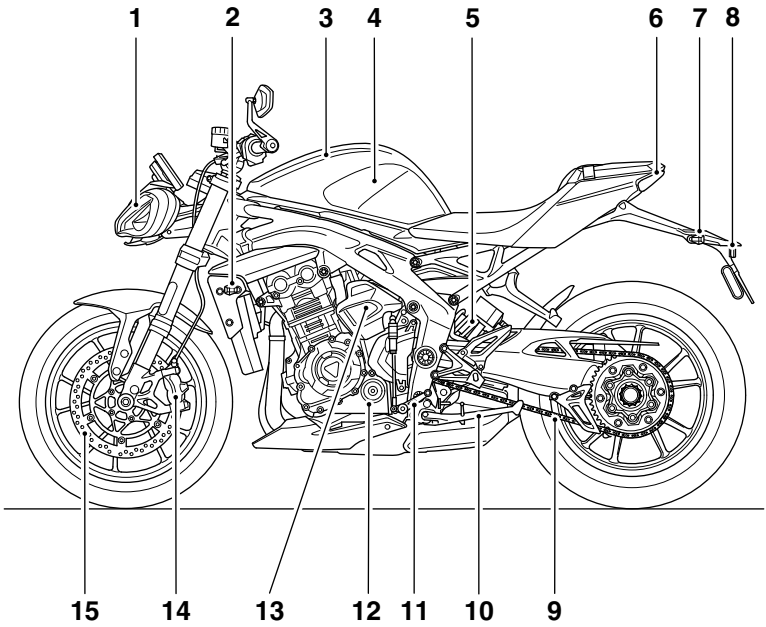

1. Phare
2. Indicateur de direction avant
3. Bouchon de réservoir de carburant
4. Réservoir de carburant
5. Combiné de suspension arrière
6. Feu arrière
7. Indicateur de direction arrière
8. Éclairage de plaque d'immatriculation
9. Chaîne de transmission
10. Béquille latérale
11. Pédale de changement de vitesses
12. Filtre à huile
13. Vase d'expansion du liquide de refroidissement (outils fixés au couvercle)
14. Étrier de frein avant
15. Disque de frein avant

Identification des pièces (suite)

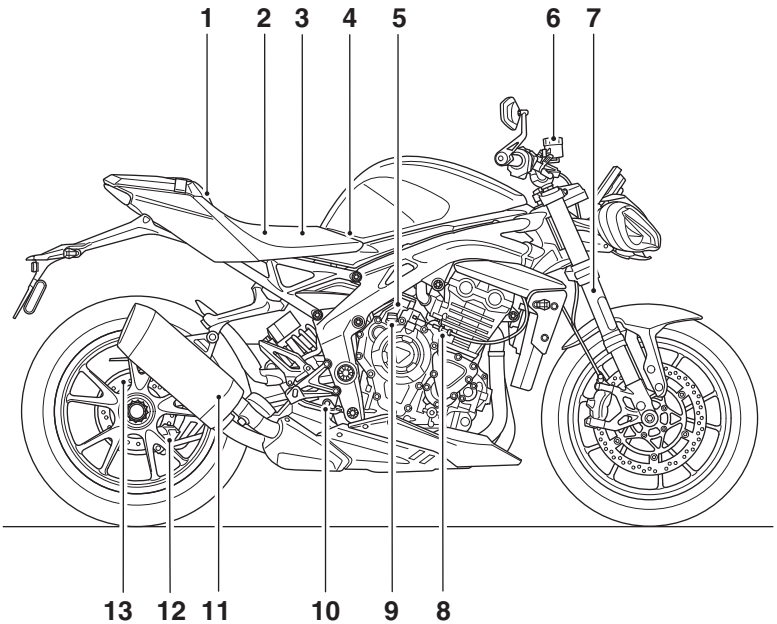

1. Fixation de selle pour passager/dosseret de selle
2. Batterie (sous la selle)
3. Boîtes à fusibles principale et arrière (sous le siège)
4. Boîte à fusibles avant (sous le réservoir de carburant)
5. Prise accessoires
6. Réservoir de liquide du frein avant
7. Fourche avant
8. Câble d'embrayage
9. Bouchon de remplissage d'huile
10. Pédale de frein arrière
11. Silencieux
12. Étrier de frein arrière
13. Disque de frein arrière

IDENTIFICATION DES PIÈCES VUES DE LA POSITION DU CONDUCTEUR

Le modèle Speed Triple 1200 RS est illustré.

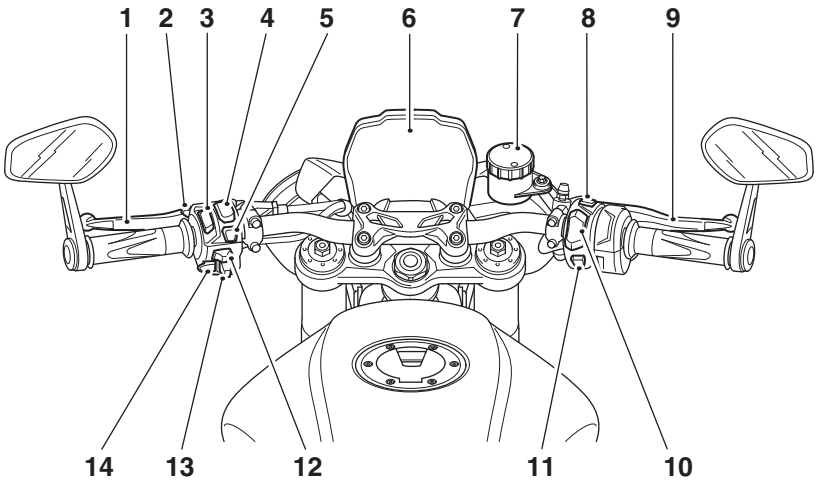

1. Levier d'embrayage
2. Bouton du faisceau de route/appel de phare
3. Commutateur de feux de jour (DRL)
4. Bouton de réglage de régulateur de vitesse
5. Bouton Mode
6. Instruments
7. Réservoir de liquide du frein avant
8. Interrupteur de feux de détresse
9. Levier de frein avant
10. Interrupteur de marche/arrêt du moteur
11. Bouton HOME
12. Commutateur d'indicateurs de direction
13. Manette
14. Bouton d'avertisseur sonore

Numéro d'identification du véhicule (VIN)

Le numéro d'identification du véhicule (VIN) est poinçonné sur le côté droit de la colonne de direction du cadre.

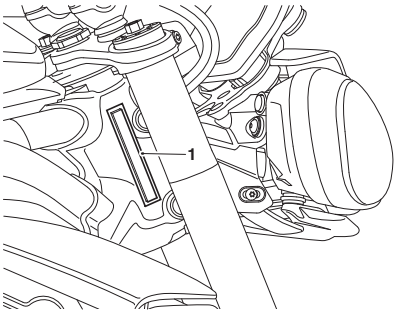

1. Numéro d'identification du véhicule

Noter le VIN dans l'espace prévu dans le Manuel du propriétaire de la moto.

Numéro de série du moteur

Le numéro de série du moteur est embouti sur le carter moteur, juste au-dessus du carter d'embrayage.

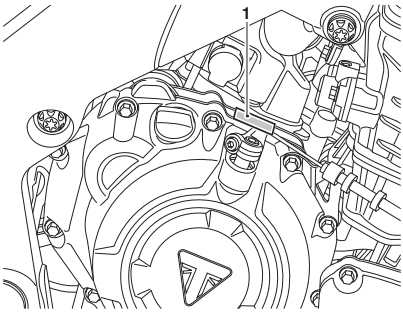

1. Numéro de série du moteur

Noter le numéro de série du moteur dans l'espace prévu dans le Manuel du propriétaire de la moto.

NUMÉROS DE SÉRIE

Page réservée

Table des matières

Disposition du tableau de bord 24
Témoins 25
- Témoin d'anomalie (MIL) du système de gestion du moteur 25
- Témoin de basse pression d'huile 25
- Témoin d'antidémarrage/alarme 26
- Témoin du système de freinage antiblocage (ABS) 26
- Témoin d'antipatinage (TC) 27
- Témoin d'antipatinage (TC) désactivé 28
- Témoin d'indicateur de direction 28
- Feux de détresse 28
- Bouton du faisceau de route 28
- Témoin des feux de jour (DRL) (selon l'équipement) 28
- Voyant de réserve 29
- Témoin de basse pression de pneu (motos avec TPMS) 29

Messages d'avertissement et d'information 30
Totalisateur et compteur de vitesse 31
Compte-tours 32
Jauge de carburant 32
Thermomètre de liquide de refroidissement 33
Température d'air ambiant 34
- Symbole de gel 34

Affichage de position de boîte de vitesses 35
Navigation dans l'écran 35
Modes de conduite 36
- Sélection du mode de conduite 37
- Configuration du mode de conduite 40
- Paramètres ABS 41
- Paramètres MAP 41
- Réglages de l'antipatinage 42
- Réglages de suspension 42

Menu principal 43
- Menu Affichage 44
- Menu Moto 47
- Menu Trajet 54
- Menu Bluetooth® 58

INSTRUMENTS

Disposition du tableau de bord

La moto est équipée d'un écran de tableau de bord numérique à transistor à couche mince (TFT) couleur de 5 pouces (12,7 cm). Certains éléments et symboles peuvent se déplacer selon la disposition de l'écran et le scénario.

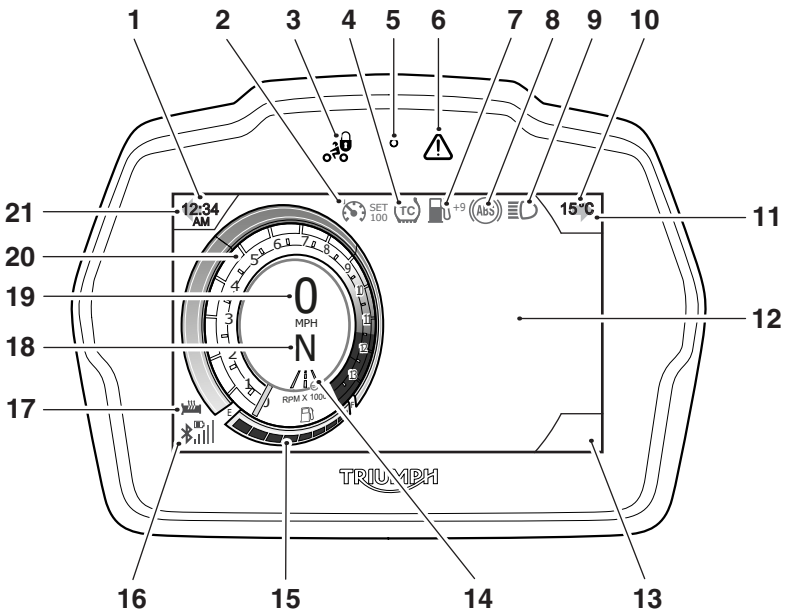

1. Horloge
2. Témoin d'état du régulateur de vitesse
3. Témoin d'état de l'alarme/antidémarrage (l'alarme est un kit accessoire)
4. Emplacement du symbole d'avertissement
5. Témoin du capteur du tableau de bord
6. Témoin
7. Emplacement du symbole d'avertissement
8. Témoin d'ABS
9. Témoin de faisceau de route/feux de jour
10. Température ambiante
11. Indicateur de direction droit et feu de détresse
12. Zone de menu
13. Emplacement du symbole Menu
14. Mode de conduite actuel
15. Jauge de carburant
16. Symboles de la fonctionnalité Bluetooth (le cas échéant)
17. Poignées chauffantes
18. Position de la commande de vitesses
19. Compteur de vitesse
20. Compte-tours
21. Indicateur de direction gauche et feu de détresse

Témoins

⚠ ATTENTION

Si un témoin rouge est allumé, arrêter immédiatement la moto. Lire tous les messages d'avertissement et corriger le problème.

Si un témoin orange s'allume, il n'est pas nécessaire d'arrêter immédiatement la moto. Lire tous les messages d'avertissement et corriger le problème.

Lorsque le contact est mis, les témoins du tableau de bord s'allument pendant 1,5 secondes puis s'éteignent (sauf ceux qui restent normalement allumés jusqu'au démarrage du moteur, comme décrit aux pages suivantes).

Pour connaître les messages d'information et d'avertissement supplémentaires, voir page 30.

Témoin d'anomalie (MIL) du système de gestion du moteur



Le témoin d'anomalie (MIL) du système de gestion du moteur s'allume brièvement quand le contact est établi (pour indiquer qu'il fonctionne) mais ne doit pas s'allumer pendant la marche du moteur.

Si le moteur tourne et que le système de gestion du moteur est défectueux, le témoin d'anomalie s'allume et le symbole d'avertissement général clignote. Dans ce cas, le système de gestion du moteur peut passer en mode "dépannage" pour permettre de terminer le voyage si la gravité du défaut permet néanmoins au moteur de fonctionner.

⚠ AVERTISSEMENT

Réduisez la vitesse et ne continuez pas de rouler plus longtemps que nécessaire avec le témoin d'anomalie (MIL) allumé. L'anomalie peut affecter le rendement du moteur, les émissions à l'échappement et la consommation de carburant.

Le défaut doit être contrôlé et corrigé par une personne compétente possédant des connaissances spécialisées et une compréhension technique des motos, comme un concessionnaire Triumph agréé.

Des performances du moteur réduites peuvent occasionner des conditions de conduite dangereuses, ce qui peut entraîner une perte de contrôle de la moto susceptible de provoquer des blessures graves, voire mortelles.

Si le MIL clignote quand le contact est établi, faites corriger l'anomalie dès que possible par un concessionnaire Triumph agréé. Dans ces conditions, le moteur ne démarrera pas.

Témoin de basse pression d'huile



Pendant la marche du moteur, si la pression d'huile moteur baisse à un niveau dangereux, le témoin de basse pression d'huile s'allume. Le témoin de basse pression d'huile s'allume également si le contact est établi sans démarrage du moteur.

AVIS

Si la pression d'huile moteur est trop basse, le témoin de basse pression d'huile s'allume.

Si le témoin de basse pression d'huile reste allumé, arrêter immédiatement le moteur et rechercher la cause de l'anomalie.

Le fonctionnement du moteur avec une basse pression d'huile provoquera de graves dégâts de moteur.

Témoin d'antidémarrage/alarme

Cette moto est équipée d'un système antidémarrage qui s'active lorsque le contact est coupé (OFF).

Sans alarme

Quand le contact est coupé (OFF), le témoin d'antidémarrage/alarme clignote pendant 24 heures pour indiquer que l'antidémarrage est activé. Quand le contact est établi (ON), l'antidémarrage et le témoin sont désactivés.

Si le témoin reste allumé, cela indique que l'antidémarrage présente une anomalie qui nécessite un diagnostic. Le défaut doit être contrôlé et corrigé par une personne compétente possédant des connaissances spécialisées et une compréhension technique des motos, comme un concessionnaire Triumph agréé.

Avec alarme

Le témoin d'antidémarrage/alarme ne s'allume que lorsque les conditions décrites dans les instructions concernant l'alarme accessoire Triumph d'origine sont remplies.

Témoin du système de freinage antiblocage (ABS)

Il est normal que le témoin d'ABS clignote lorsque vous mettez le contact. Le témoin continue de clignoter après le démarrage du moteur jusqu'à ce que la moto atteigne 10 km/h, puis il s'éteint.

L'antipatinage ne fonctionne pas en cas de dysfonctionnement de l'ABS. Les témoins d'ABS, d'antipatinage et d'anomalie (MIL) s'allument.

Si le témoin d'ABS reste allumé, cela indique que la fonction ABS n'est pas disponible car :

- L'ABS a été désactivé par le conducteur.
- L'ABS connaît un dysfonctionnement qui demande une inspection.

Si le témoin s'allume pendant la marche, cela indique que le système ABS présente une anomalie qui doit être diagnostiquée. Le défaut doit être contrôlé et corrigé par une personne compétente possédant des connaissances spécialisées et une compréhension technique des motos, comme un concessionnaire Triumph agréé.

ABS de virage optimisé (OCABS, selon l'équipement)

Le témoin clignote lentement si l'ABS de virage optimisé (OCABS) est désactivé par les modes de conduite OFF-ROAD ou OFF-ROAD PRO. Un message d'avertissement s'affiche sur l'écran du tableau de bord.

Si le témoin s'allume à tout autre moment pendant la marche, cela indique que le système ABS présente une anomalie qui doit être diagnostiquée. Le défaut doit être contrôlé et corrigé par une personne compétente possédant des connaissances spécialisées et une compréhension technique des motos, comme un concessionnaire Triumph agréé.

⚠ AVERTISSEMENT

Si le système de freinage antiblocage (ABS) ne fonctionne pas, le système de freinage continuera de fonctionner comme un système sans ABS. Ne pas rouler plus longtemps que nécessaire avec le témoin ABS allumé.

Le défaut doit être contrôlé et corrigé par une personne compétente possédant des connaissances spécialisées et une compréhension technique des motos, comme un concessionnaire Triumph agréé.

Un freinage trop sec déclenche le blocage des roues, ce qui peut entraîner une perte de contrôle de la moto susceptible de provoquer des blessures graves, voire mortelles.

Témoin d'antipatinage (TC)



Le témoin de l'antipatinage (TC) sert à indiquer que le système d'antipatinage est actif et qu'il agit pour limiter tout patinage des roues arrière lors des fortes accélérations ou en cas de routes glissantes ou humides. L'antipatinage ne fonctionne pas en cas de dysfonctionnement de l'ABS. Les témoins d'ABS, d'antipatinage et d'anomalie (MIL) s'allument.

⚠ AVERTISSEMENT

Si l'antipatinage ne fonctionne pas, vous devez accélérer et virer avec prudence sur routes mouillées/glissantes pour éviter de faire patiner la roue arrière. Ne pas rouler plus longtemps que nécessaire avec les témoins d'anomalie (MIL) du système de gestion du moteur et d'antipatinage allumés.

Le défaut doit être contrôlé et corrigé par une personne compétente possédant des connaissances spécialisées et une compréhension technique des motos, comme un concessionnaire Triumph agréé.

Les fortes accélérations et les virages peuvent faire patiner la roue arrière, entraînant une perte de contrôle de la moto susceptible de provoquer des blessures graves, voire mortelles.

Si l'antipatinage est activé :

- Dans des conditions normales de conduite, le témoin de TC reste éteint.
- Le témoin de TC clignote rapidement lorsque le système d'antipatinage agit pour limiter tout patinage des roues arrière lors des fortes accélérations ou en cas de routes glissantes ou humides.

Si l'antipatinage est désactivé :

- Le témoin de TC n'est pas allumé. Le témoin de TC désactivé est, lui, allumé.

Témoin d'antipatinage (TC) désactivé



Le témoin de désactivation du système TC ne doit pas s'allumer si l'antipatinage n'est pas désactivé ou en l'absence d'anomalie.

Si le témoin s'allume pendant la marche, cela indique que le système antipatinage présente une anomalie qui doit être diagnostiquée. Le défaut doit être contrôlé et corrigé par une personne compétente possédant des connaissances spécialisées et une compréhension technique des motos, comme un concessionnaire Triumph agréé.

Témoin d'indicateur de direction



Quand le commutateur des indicateurs de direction est tourné vers la gauche ou vers la droite, le témoin de l'indicateur de direction clignote à la même fréquence que les indicateurs de direction.

Feux de détresse



Quand le commutateur des feux de détresse est activé, les feux de détresse clignotent à la même fréquence que les indicateurs de direction.

Bouton du faisceau de route



Lorsque l'on appuie sur le bouton de faisceau de route, le faisceau de route s'allume. Chaque appui sur le bouton intervertira le faisceau de croisement et le faisceau de route.

Si les feux de jour sont équipés sur la moto, le bouton de faisceau de route a une fonctionnalité supplémentaire.

Si le commutateur DRL est en position feux de jour, appuyer sur le bouton faisceau de route et le maintenir enfoncé pour allumer le faisceau de route. Il reste allumé tant que la pression est maintenue sur le bouton, et s'éteint dès qu'il est relâché.

Il n'y a pas d'interrupteur marche/arrêt d'éclairage sur ce modèle. Le feu arrière et l'éclairage de plaque d'immatriculation s'allument automatiquement lorsque le contact est établi.

Le phare s'allume lorsque le contact est établi et que le contact est mis. Le phare s'éteint pendant que le bouton de démarrage est enfoncé jusqu'à ce que le moteur démarre.

Témoin des feux de jour (DRL) (selon l'équipement)



Lorsque le contact est établi et que le commutateur des feux est en position « Feux de jour », le témoin des feux de jour s'allume. L'utilisation, de jour, des feux de jour (DRL) améliore la visibilité de la moto pour les autres usagers. Le faisceau de croisement doit être utilisé dans toutes les autres conditions à moins que les conditions routières permettent d'utiliser le faisceau de route.

Lorsque le faisceau de croisement est allumé, le témoin des feux de jour est éteint.

Les feux de jour et le faisceau de croisement s'actionnent manuellement à l'aide d'un commutateur placé sur le boîtier de commutateurs gauche.

⚠ AVERTISSEMENT

Ne pas conduire plus que nécessaire avec les feux de jour si la lumière naturelle est insuffisante.

L'utilisation des feux de jour lorsqu'il fait sombre, dans des tunnels ou lorsque la lumière naturelle est insuffisante peut réduire la vision des utilisateurs ou éblouir les usagers.

L'éblouissement des autres usagers de la route ou une vision réduite dans des conditions de faible luminosité ambiante peut entraîner une perte de contrôle de la moto susceptible de provoquer des blessures graves, voire mortelles.

Voyant de réserve

Le voyant de réserve s'allume quand il reste environ 3,5 litres de carburant dans le réservoir.

Témoin de basse pression de pneu (motos avec TPMS)

⚠ AVERTISSEMENT

Arrêter la moto si le témoin de pression des pneus s'allume.

Ne pas conduire la moto tant que les pneus n'ont pas été vérifiés et que leur pression n'est pas à la valeur recommandée à froid.

Le non-respect des conseils ci-dessus peut entraîner une perte de contrôle de la moto susceptible de provoquer des blessures graves, voire mortelles.

AVIS

Le système de contrôle de pression des pneus (TPMS) est disponible en accessoire.

Le témoin de pression des pneus fonctionne avec le système de contrôle de pression des pneus (TPMS) (voir page 77).

Le témoin s'allume si la pression du pneu avant ou arrière est inférieure à la valeur recommandée. Il ne s'allume pas si le pneu est surgonflé.

Le témoin s'allume également en orange en cas de batterie faible du capteur TPMS.

Lorsque le témoin est allumé, le symbole TPMS qui indique quel pneu est dégonflé et sa pression apparaît automatiquement dans la zone d'affichage.

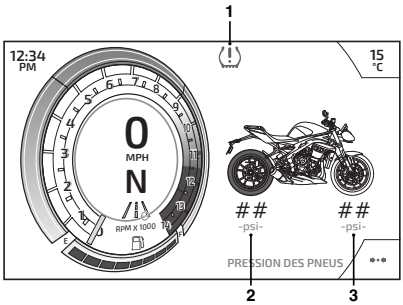

1. **Témoin de pression des pneus**
2. **Indicateur de pneus arrière**
3. **Indicateur de pneus avant**

La pression des pneus à laquelle le témoin s'allume est compensée pour une température de 20 °C, mais l'affichage de pression numérique correspondant ne l'est pas, voir page 166. Même si la valeur numérique affichée paraît être la pression standard pour le pneu, ou proche de celle-ci, lorsque le témoin est allumé, une basse pression de pneu est indiquée et la cause en est probablement une crevaison.

Le témoin de pression des pneus s'allume également pour indiquer que la pile d'un capteur est faible ou que le signal est perdu.

Messages d'avertissement et d'information

Il est possible que plusieurs messages d'avertissement et d'information soient affichés si un défaut se produit. Si tel est le cas, des messages d'avertissement prendront la priorité sur les messages d'informations et le symbole d'avertissement sera affiché sur l'écran. Le nombre de messages d'avertissement actuellement actifs est également affiché sur l'écran. Pour plus d'informations sur les avertissements et les messages, voir page 50.

Les messages d'avertissement et d'information suivants peuvent être affichés si un défaut est détecté sur la moto.

Symbole	Message d'avertissement
	PRESSION HUILE BASSE - CONSULTER LE MANUEL (témoin rouge)
	DÉMARREUR DÉSACTIVÉ - CONTACTER UN CONCESSIONNAIRE (témoin rouge)
	CONTRÔLER LE MOTEUR (témoin orange)
	SYSTÈME ABS DÉSACTIVÉ - CONSULTER LE MANUEL (témoin orange)
	BATTERIE FAIBLE - CONSULTER LE MANUEL (témoin rouge)
	SIGNAL CAPTEUR PNEU AVANT/ ARRIÈRE - CONSULTER LE MANUEL (témoin rouge)
	BATTERIE FAIBLE, PNEU AVANT/ ARRIÈRE - CONSULTER LE MANUEL (témoin orange)
	SYSTÈME TC DÉSACTIVÉ - CONSULTER LE MANUEL (témoin orange)
	ENTRETIEN EN RETARD - CONTACTER UN CONCESSIONNAIRE (témoin orange)
	ATTENTION : BASSE TEMPÉRATURE DE L'AIR - RISQUE DE VERGLAS (témoin bleu ou blanc)

Totalisateur et compteur de vitesse

Le compteur indique la vitesse de la moto.

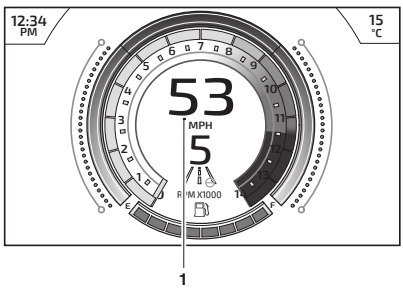

1. Compteur de vitesse

Pour accéder à l'affichage du compteur de vitesse, appuyer longuement sur le bouton Accueil.

Le totalisateur général indique la distance totale parcourue par la moto. Le totalisateur apparaît uniquement sur le panneau d'information Entretien.

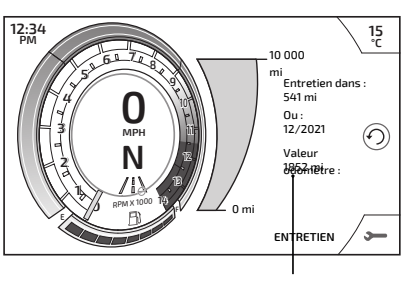

1. Odometer (Totalisateur)

Compte-tours

Le compte-tours indique la vitesse de rotation, ou régime, du moteur en tours par minute (tr/min). La plage du compte-tours se termine par la zone rouge. Le régime du moteur (tr/min) dans la zone rouge est au-dessus du régime maximum recommandé et aussi au-dessus de la plage de meilleur rendement.

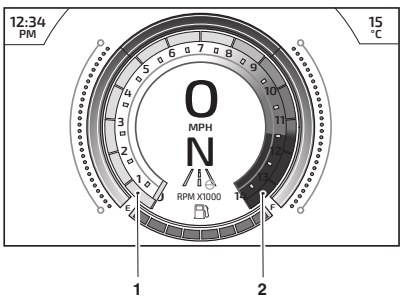

1. **Régime moteur (tr/min) affiché sur l'affichage**
2. **Zone rouge**

Jauge de carburant

La jauge à essence indique la quantité de carburant dans le réservoir entre les positions E (réservoir vide) et F (réservoir plein).

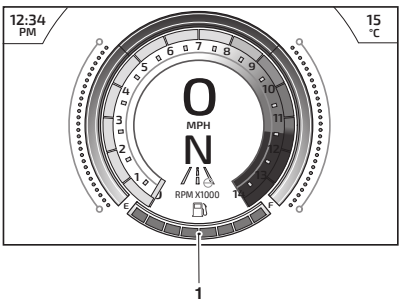

1. **Jauge de carburant**

Une fois le contact mis, le carburant restant dans le réservoir est représenté par le nombre de segments de jauge pleins.

Lorsque le réservoir de carburant est plein, tous les segments de jauge sont pleins. Lorsque le réservoir de carburant est vide, tous les segments de jauge sont vides. Les autres nombres de barres indiquent les niveaux intermédiaires de carburant entre plein et vide.

Après un ravitaillement, l'indication de la jauge de carburant et l'autonomie restante ne sont mises à jour que pendant la marche de la moto. Selon le style de conduite, la mise à jour peut prendre jusqu'à cinq minutes. Pour plus d'informations sur les informations relatives à l'état du carburant, voir page 58.

Thermomètre de liquide de refroidissement

Le thermomètre indique la température du liquide de refroidissement du moteur.

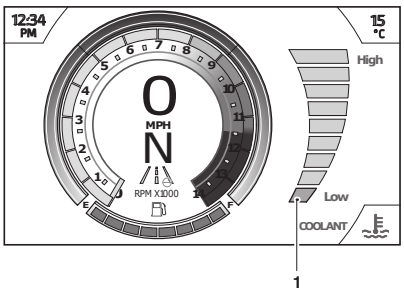

1. **Thermomètre de liquide de refroidissement**

Lorsque le moteur est démarré à froid, l'indicateur de température du liquide de refroidissement affiche des segments de jauge vides. À mesure que la température augmente, le nombre de segments de jauge affichés pleins augmente. Lorsque le moteur est mis en marche à chaud, l'indicateur de température du liquide de refroidissement affiche le nombre de segments pleins correspondant à la température du moteur.

La plage de températures normale est incluse entre Low (froid) et High (chaud) sur l'indicateur de température du liquide de refroidissement.

Lorsque le moteur est en marche et que la température du liquide de refroidissement du moteur devient dangereusement élevée, le témoin de température élevée du liquide de refroidissement s'allume et un message d'avertissement s'affiche.

AVIS

Arrêter immédiatement le moteur si le témoin de surchauffe du liquide de refroidissement s'allume.

Ne pas remettre le moteur en marche tant que le défaut n'a pas été corrigé.

Le moteur subira de graves dégâts si on le fait fonctionner alors que le témoin de surchauffe du liquide de refroidissement est allumé.

Température d'air ambiant

La température de l'air ambiant s'affiche en °C ou en °F.

Lorsque la moto est à l'arrêt, la chaleur du moteur peut affecter la précision de l'affichage de la température ambiante.

Une fois la moto en mouvement, l'affichage retourne rapidement à la normale.

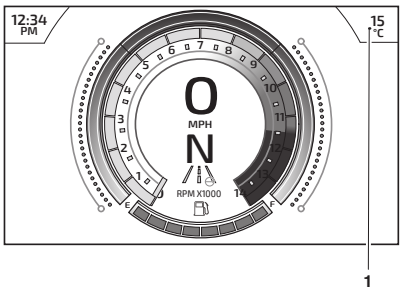

1. Température d'air ambiant

Pour passer d'une unité à une autre, reportez-vous à page 45.

Symbole de gel

⚠ AVERTISSEMENT

Du verglas peut se former à des températures supérieures de plusieurs degrés au point de gel (0 °C), surtout sur les ponts et dans les zones ombragées.

Redoublez de prudence quand la température est basse et réduisez votre vitesse dans les conditions pouvant être dangereuses, par exemple par mauvais temps.

Une vitesse excessive, une forte accélération, un freinage brutal ou des virages serrés sur route glissante peuvent entraîner une perte de contrôle de la moto susceptible de provoquer des blessures graves, voire mortelles.



Le symbole de gel s'allume si la température de l'air ambiant est égale ou inférieure à 4 °C.

Le symbole de gel reste allumé jusqu'à ce que la température monte à 6°C.

Un message s'affichera également sur le panneau d'information.

Affichage de position de boîte de vitesses

L'affichage de position de la boîte de vitesses indique quelle vitesse (un à six) a été engagée. Lorsque la boîte de vitesses est au point mort (aucune vitesse sélectionnée), l'affichage indique N.

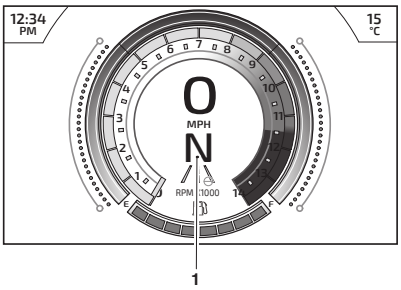

1. **Affichage de position de boîte de vitesses (position point mort affichée)**

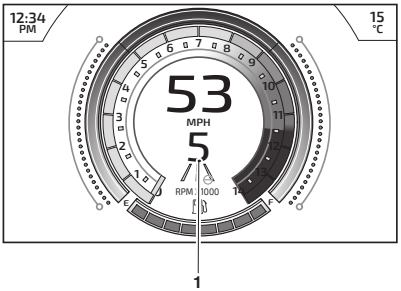

1. **Affichage de position de boîte de vitesses (cinquième vitesse affichée)**

Navigation dans l'écran

Le tableau ci-dessous décrit les boutons et les icônes du tableau de bord utilisés pour naviguer dans les menus du tableau de bord décrits dans le présent manuel.

- Symbole	Description et fonctionnement
	Bouton HOME (boîtier de commutateurs côté droit).
	Bouton de mode (boîtier de commutateurs côté gauche).
	Flèche de sélection (celle de droite en illustration).
	Défilement vers la gauche/droite à l'aide de la manette.
	Option disponible dans le panneau d'information - défilement vers le haut/bas avec la manette.
	Pression brève (appuyer et relâcher) sur le centre de la manette.
	Pression longue (appuyer et maintenir enfoncé) sur le centre de la manette.
	Réinitialiser la fonction actuellement choisie (uniquement disponible par une pression longue de la manette).

Modes de conduite

Les modes de conduite permettent d'ajuster les réglages de la reprise (MAP), du système de freinage antiblocage (ABS), de l'antipatinage (TC) et de la suspension (Speed Triple 1200 RR et Speed Triple 1200 RR Breitling uniquement) pour s'adapter à des conditions de route changeantes et aux préférences du conducteur.

Les modes de conduite sont facilement sélectionnés en utilisant le bouton MODE et la manette situés sur le boîtier de commutateurs côté gauche, pendant que la moto est immobile ou en mouvement, voir page 37.

Si le mode de conduite est modifié (autre que le mode RIDER (conducteur)), l'icône est modifiée et devient celle présentée ci-dessous.

Description	Icône par défaut	Icône modifiée par le conducteur
RAIN (pluie)		
ROAD (route)		
SPORT		
TRACK (piste)		
RIDER (pilote) (ON ROAD (sur route))		-
RIDER (pilote) (TRACK (piste))		-

Chaque mode de conduite est réglable. Pour plus d'informations, voir page 40.

La disponibilité des options de réglage des ABS, MAP et TC change d'un modèle à l'autre.

Sélection du mode de conduite

⚠ AVERTISSEMENT

Pour sélectionner les modes de conduite alors que la moto est en mouvement, le conducteur doit la laisser rouler en roue libre (moto en mouvement, moteur en marche, papillon fermé, levier d'embrayage enclenché et aucun frein utilisé) pendant un court laps de temps.

La sélection du mode de conduite alors que la moto est en mouvement doit uniquement être essayée :

- À faible vitesse
- Dans des zones sans circulation
- Sur des surfaces ou routes droites et planes
- Dans de bonnes conditions routières et climatiques
- À un endroit sûr pour rouler brièvement en roue libre avec une moto.

La sélection du mode de conduite alors que la moto est en mouvement NE DOIT PAS être essayée :

- À vitesse élevée
- Dans des zones avec de la circulation
- Dans un virage ou sur des routes ou surfaces sinueuses
- Sur des surfaces ou routes fortement inclinées
- Dans de mauvaises conditions routières et climatiques
- À un endroit qui n'est pas sûr pour rouler brièvement en roue libre avec une moto.

Le non-respect des conseils ci-dessus peut entraîner une perte de contrôle de la moto susceptible de provoquer des blessures graves, voire mortelles.

⚠ AVERTISSEMENT

Après avoir sélectionné un mode de conduite, conduire la moto dans un endroit sans circulation pour se familiariser avec les nouveaux réglages.

Ne pas prêter sa moto à un autre conducteur car il pourrait changer les réglages du mode de conduite auxquels l'utilisateur est habitué.

Le non-respect des conseils ci-dessus peut entraîner une perte de contrôle de la moto susceptible de provoquer des blessures graves, voire mortelles.

⚠ AVERTISSEMENT

Si l'antipatinage (TC) a été désactivé dans le menu principal comme décrit dans page 53, tous les réglages de TC enregistrés pour tous les modes de conduite seront alors ignorés.

Le TC restera inactif quelle que soit la sélection du mode de conduite, jusqu'à ce qu'il ait été réactivé ou que le contact ait été coupé puis remis.

Si l'antipatinage est désactivé, la moto se comportera de manière normale mais sans antipatinage. Dans cette situation, une accélération trop forte sur une chaussée mouillée/glissante peut faire patiner la roue arrière.

Le non-respect des conseils ci-dessus peut entraîner une perte de contrôle de la moto susceptible de provoquer des blessures graves, voire mortelles.

AVIS

Le mode de conduite sera par défaut ROAD lorsque le contact est mis si le mode RIDER était actif la dernière fois que le contact a été coupé avec TC réglé sur OFF dans le mode correspondant.

Un message d'avertissement s'affiche pour indiquer que le mode de conduite a changé. Pendant un court laps de temps, il permet également de revenir au mode de conduite d'origine.

Autrement, le dernier mode de conduite sélectionné sera mémorisé et activé lorsque le contact est établi.

Si les icônes du mode ne sont pas visibles alors que le commutateur d'allumage est en position de marche, s'assurer que l'interrupteur d'arrêt du moteur est en position de marche.

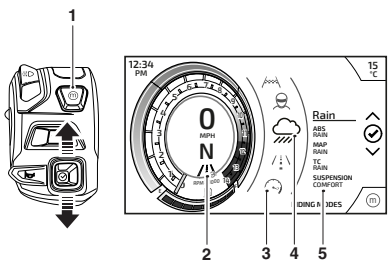

1. **Bouton MODE**
2. **Mode de conduite actuel**
3. **Panneau de sélection du mode de conduite**
4. **Mode de conduite actuel sélectionné**
5. **Paramètres sélectionnés pour le mode de conduite actuel**

Pour sélectionner un mode de conduite :

- Appuyer brièvement sur le bouton MODE sur le boîtier de commutateurs gauche pour activer le panneau de sélection du mode de conduite.
- L'icône du mode de conduite actif apparaît en surbrillance.

Pour modifier le mode de conduite sélectionné :

- Pousser la manette vers le haut ou vers le bas ou appuyer plusieurs fois sur le bouton MODE jusqu'à ce que le mode de conduite souhaité soit mis en surbrillance au centre du panneau de sélection du mode de conduite.
- Une pression brève au centre de la manette permet de sélectionner le mode de conduite requis, et l'icône dans la partie droite de l'écran change.
- Le mode sélectionné est activé une fois les conditions suivantes nécessaires au changement de mode respectées :

Moto à l'arrêt - Moteur coupé

- Le contact est établi.
- L'interrupteur d'arrêt du moteur est en position de marche (RUN).

Moto à l'arrêt - Moteur en marche

- Le point mort est sélectionné ou l'embrayage est enclenché.

Moto en mouvement

Dans les 30 secondes qui suivent la sélection du mode de conduite, le conducteur doit effectuer les actions suivantes simultanément :

- Fermer le papillon.
- S'assurer que les freins ne sont pas engagés (laisser la moto rouler en roue libre).

AVIS

Il est impossible de sélectionner le mode RIDER pendant que la moto est en mouvement, si les réglages TC sont définis sur OFF.

Dans ce cas, la moto doit être mise à l'arrêt avant d'effectuer le changement de mode de conduite.

Si le changement du mode de conduite n'est pas achevé, l'icône du mode de conduite alternera entre le précédent mode de conduite et le dernier sélectionné jusqu'à ce que le changement soit confirmé ou annulé.

La sélection du mode de conduite est maintenant terminée et la conduite normale peut être reprise.

Configuration du mode de conduite

Options de configuration du mode de conduite						
	RAIN (pluie) 	ROAD (route) 	SPORT 	TRACK (piste) 	RIDER (pilote)  ON ROAD (sur route)	 TRACK (piste)
Système de freinage antiblocage (ABS)						
Road (route)	●	●	●	○	●	○
Track	⊘	⊘	⊘	●	⊘	●
MAP (reprise)						
Rain (pluie)	●	○	⊘	○	○	○
Road (route)	○	●	○	○	●	○
Sport	⊘	○	●	●	○	●
TC (antipatinage)						
Rain (pluie)	●	○	⊘	○	○	○
Road (route)	○	●	○	○	●	○
Sport	⊘	○	●	○	○	○
Track	⊘	⊘	⊘	●	○	●
Off	■	■	■	○	○	○
Suspension (modèles Speed Triple 1200 RR et Speed Triple 1200 RR Breitling uniquement)						
Confort	●	●	○	○	●	○
Normal	○	○	●	○	○	○
Dynamique	⊘	⊘	⊘	●	⊘	●
Fixe 1[1]	○	○	○	○	○	○
Fixe 2[1]	○	○	○	○	○	○
Fixe 3[1]	○	○	○	○	○	○

Légende

● = Standard (réglage d'usine par défaut)	⊘ = Option non disponible
○ = Option sélectionnable	■ = Option disponible dans le menu

[1] = Nécessite l'activation de la suspension « avancée » (voir page 52)

Paramètres ABS

⚠ AVERTISSEMENT

Si l'ABS est désactivé, le système de freinage fonctionne comme un système sans ABS.

Un freinage trop fort alors que l'ABS est désactivé entraîne le blocage des roues.

Le non-respect des conseils ci-dessus peut entraîner une perte de contrôle de la moto susceptible de provoquer des blessures graves, voire mortelles.

Descriptions des paramètres ABS	
ROAD (route)	Réglage ABS optimal pour une utilisation sur route. La fonction ABS de virage optimisé est activée dans ce mode. La fonction de frein relié est activée dans ce mode. La fonction « anti-blocage » est activée pour tous les types de freinage.
TRACK (piste)	Réglage ABS optimal pour une utilisation sur piste. La fonction ABS de virage optimisé est désactivée dans ce mode. La fonction de frein relié n'est pas activée dans ce mode. La fonction « anti-blocage » est activée dans les applications de freinage d'urgence. La fonction « anti-blocage » est désactivée dans les applications de freinage progressif. ROUE AVANT : le système ABS permet un patinage accru de la roue avant par rapport au réglage ROAD (route). ROUE ARRIÈRE : l'utilisation du frein arrière actionne l'ABS uniquement selon le réglage ROAD (route). L'utilisation simultanée des freins avant et arrière fait que l'ABS permet un plus grand patinage de la roue arrière par rapport au réglage ROAD (route).

Paramètres MAP

Descriptions des paramètres MAP	
ROAD (route)	Reprise standard.
RAIN (pluie)	Reprise réduite comparée au réglage ROAD (route). Pour une utilisation dans des conditions humides ou glissantes.
SPORT	Reprise accrue comparée au réglage ROAD (route).

Réglages de l'antipatinage

⚠ AVERTISSEMENT

Si l'antipatinage est désactivé, la moto se comportera de manière normale mais sans antipatinage.

Une accélération trop forte sur une chaussée mouillée/glissante alors que l'antipatinage est désactivé peut faire patiner la roue arrière.

Le non-respect des conseils ci-dessus peut entraîner une perte de contrôle de la moto susceptible de provoquer des blessures graves, voire mortelles.

Description des paramètres antipatinage	
ROAD (route)	Réglage antipatinage optimal pour une utilisation sur route.
RAIN (pluie)	Réglage optimal de l'antipatinage pour une utilisation sur route dans des conditions glissantes. Permet un patinage minimum de la roue arrière.
SPORT	Permet d'augmenter le patinage de la roue arrière par rapport au réglage ROAD (route).
TRACK (piste)	L'antipatinage est configuré pour une utilisation sur piste. Permet d'augmenter le patinage de la roue arrière par rapport au réglage ROAD (route).

Réglages de suspension

Modèles Speed Triple 1200 RR et Speed Triple 1200 RR Breitling uniquement

⚠ AVERTISSEMENT

Après avoir sélectionné et/ou modifié un mode de suspension, conduire la moto dans un endroit sans circulation pour se familiariser avec les nouveaux réglages.

Ne pas prêter sa moto à un autre conducteur car il pourrait changer les réglages de suspension auxquels l'utilisateur est habitué.

Le non-respect des conseils ci-dessus peut entraîner une perte de contrôle de la moto susceptible de provoquer des blessures graves, voire mortelles.

Description des paramètres de suspension	
CONFORT	Optimisé pour le confort. (Adaptatif)
NORMAL	Optimisé pour la conduite normale et sportive. (Adaptatif)
DYNAMIQUE	Optimisé pour l'utilisation sur piste et la conduite sportive rapide. (Adaptatif)
FIXE 3	Optimisé pour le confort. (Fixe)
FIXE 2	Optimisé pour la conduite normale et sportive. (Fixe)
FIXE 1	Optimisé pour l'utilisation sur piste et la conduite sportive rapide. (Fixe)

Menu principal

Pour accéder au menu principal :

- Appuyer sur le bouton HOME du boîtier de commutateurs du guidon droit.
- Faire défiler le menu principal en déplaçant la manette vers le haut/bas jusqu'à ce que le symbole requis soit sélectionné et que la liste d'options correspondante soit affichée.

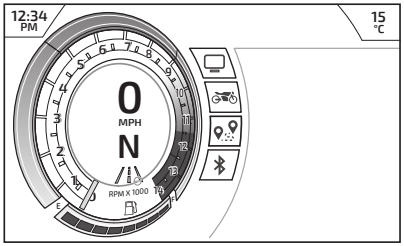

Le menu principal permet d'accéder aux options suivantes :

Symbole	Description
	Affichage Ce menu permet de configurer les options d'affichage. Pour plus d'informations, voir page 44.
	Moto Ce menu permet de configurer les différentes fonctionnalités de la moto. Pour plus d'informations, voir page 47.
	Voyage Ce menu permet de configurer les totalisateurs partiels 1 et 2 ainsi que les options d'affichage associées. Pour plus d'informations, voir page 54.
	Bluetooth® (selon l'équipement) Ce menu permet de configurer la connectivité Bluetooth®. Pour plus d'informations, consulter le manuel de connectivité My Triumph. Le Manuel de connectivité My Triumph est également disponible sur Internet à l'adresse suivante : https://www.triumphinstructions.com/ Entrer le numéro de publication « A9820200 » dans le champ de recherche pour accéder au manuel.

Menu Affichage

Le menu Affichage permet de configurer les différentes options de l'écran.

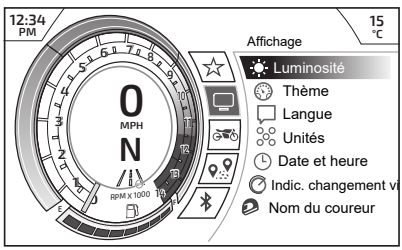

Pour accéder au menu Affichage :

- Dans le menu principal, déplacer la manette vers le bas et sélectionner Affichage.
- Appuyer sur le centre de la manette pour confirmer le choix.
- Sélectionner l'option requise dans la liste pour accéder aux informations correspondantes.

Affichage - Luminosité

Le menu Luminosité permet de régler la luminosité de l'écran d'affichage.

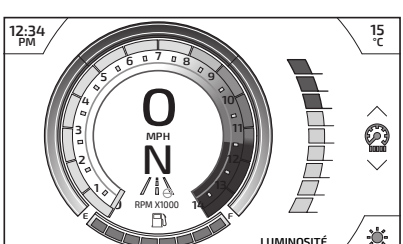

Pour ajuster la luminosité de l'écran d'affichage :

- Pousser la manette vers le haut/bas pour augmenter/diminuer le niveau de luminosité.
- Lorsque le niveau de luminosité est réglé au niveau requis, pousser la manette vers la gauche pour revenir au menu Affichage.

AVIS

En cas de rayonnement du soleil important, les réglages de luminosité basse sont ignorés pour être sûr que le tableau de bord soit lisible à tout moment.

Ne pas recouvrir le capteur de lumière de l'écran d'affichage, ce qui empêcherait la luminosité d'écran de fonctionner correctement.

Affichage - Thème

Le menu Thèmes permet d'appliquer différents styles à l'écran d'affichage.

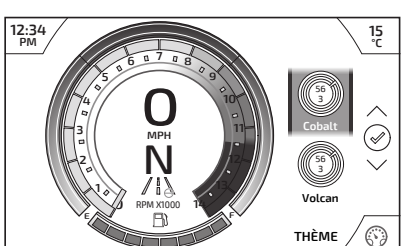

Pour changer de thème :

- Pousser la manette vers le haut/bas pour sélectionner le thème souhaité.
- Appuyer sur le centre de la manette pour confirmer le choix.

- Pousser la manette vers la gauche pour revenir au menu Affichage.

Affichage - Langue

Le menu Langue permet d'utiliser la langue préférée comme langue d'affichage du tableau de bord.

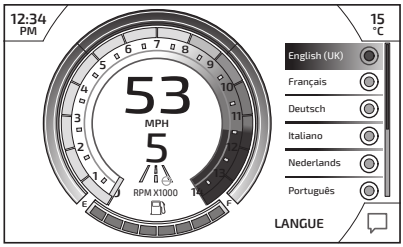

Pour sélectionner la langue requise pour le tableau de bord :

- Faire défiler la liste en déplaçant la manette vers le haut/bas jusqu'à ce que l'option de langue souhaitée soit mise en surbrillance.
- Appuyer au centre de la manette pour sélectionner la langue requise.
- Pousser la manette vers la gauche pour revenir au menu Affichage.

Affichage - Unités

Le menu Unités permet de sélectionner une unité de mesure préférée.

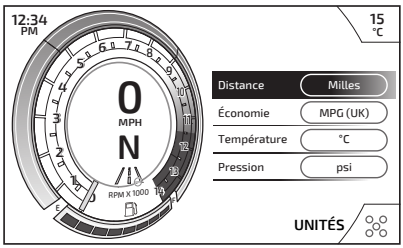

Pour modifier les unités de mesure :

- Déplacer la manette vers le haut/bas pour mettre en surbrillance l'option souhaitée (Distance, Économie, Température ou Pression).
- Appuyer sur le centre de la manette pour confirmer le choix.
- Pousser la manette vers le haut/bas pour sélectionner l'unité de mesure souhaitée dans le menu déroulant.
- Appuyer sur le centre de la manette pour confirmer le choix.

- Pousser la manette vers la gauche pour revenir au menu Affichage.

-	Unités de mesure disponibles
Distance	Miles
	KM
Économie	MPG (UK)
	MPG (USA)
	L/100KM
	KM/L
Température	°C
	°F
Pression	PSI
	bar
	KPa.

Affichage - Date et heure

L'option Date et heure permet de régler la date et l'heure.

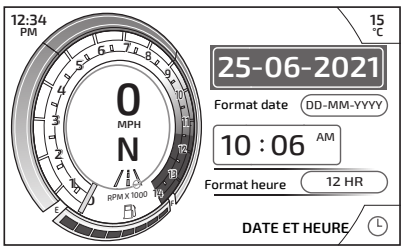

Pour définir la date et l'heure :

- Naviguer parmi les options de date et d'heure à l'aide de la manette.
- Appuyer sur le centre de la manette pour confirmer l'option à modifier.
- Pousser la manette vers la gauche/droite pour passer au segment suivant à modifier.
- Pousser la manette vers le haut/bas pour sélectionner le nombre souhaité.
- Appuyer sur le centre de la manette pour confirmer le choix.
- Suivre la même procédure pour modifier les autres options de date et d'heure.

Affichage - Indicateur de changement de vitesse

Le menu Indicateur de changement de vitesse permet de régler l'indicateur de changement de vitesse.

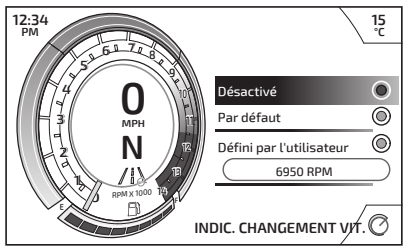

Le seuil de régime moteur peut être défini et l'indicateur de changement de vitesse peut être désactivé. Une fois le moteur rodé (après 1 000 miles), l'option Running In (rodage) est remplacée par une option default (par défaut).

Pour désactiver l'indicateur de changement de vitesse :

- Pousser la manette vers le bas/haut pour sélectionner l'option Désactivé.
- Appuyer sur le centre de la manette pour confirmer le choix.
- Pousser la manette vers la gauche pour revenir au menu Affichage.

Pour régler le seuil de régime moteur (RPM) de l'indicateur de changement de vitesse :

- Déplacer la manette vers le haut/bas pour sélectionner l'option Défini par l'utilisateur et appuyer sur le centre de la manette pour confirmer le choix.
- Appuyer sur le centre de la manette pour confirmer le choix.
- Pousser la manette vers le haut/bas pour sélectionner une valeur parmi les régimes moteur préréglés affichés.
- Appuyer au centre de la manette pour confirmer le choix fait.
- Pousser la manette vers la gauche pour revenir au menu Affichage.

Affichage - Nom du conducteur

L'affichage Nom du conducteur permet de saisir le nom du conducteur dans le système du tableau de bord et de l'afficher sur l'écran d'accueil/démarrage.

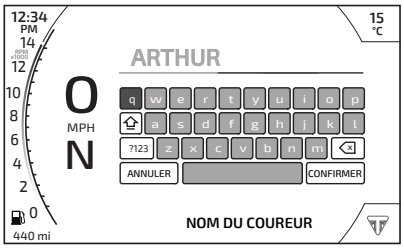

Pour entrer le nom d'un conducteur :

- Avec la manette, naviguer sur le clavier et sélectionner la première lettre du nom du conducteur.
- Appuyer sur le bouton de la manette pour confirmer la sélection. La lettre apparaît en haut du clavier.
- Répéter la procédure jusqu'à ce que le nom complet du conducteur ait été sélectionné. Il y a une limite de 13 caractères.
- Sélectionner ?123 pour afficher un nouveau clavier permettant de sélectionner des symboles et des chiffres.
- Sélectionner CONFIRMER et appuyer sur le bouton de la manette pour confirmer le nom du conducteur.
- Le nom du conducteur s'affiche désormais sur l'écran d'accueil.
- Sélectionner ANNULER pour revenir au menu Affichage sans effectuer de modifications.

Menu Moto

Le menu Moto permet de configurer les différentes fonctionnalités de la moto.

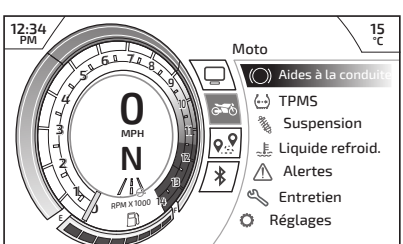

Pour accéder au menu Moto :

- Dans le menu principal, déplacer la manette vers le bas et sélectionner l'option Moto.
- Appuyer sur le centre de la manette pour confirmer le choix.

- Sélectionner l'option requise dans la liste pour accéder aux informations correspondantes.

Les options suivantes sont disponibles :

- Aides à la conduite
- TPMS (le cas échéant)
- Suspension (modèles Speed Triple 1200 RR et Speed Triple 1200 RR Breitling uniquement)
- Liquide de refroidissement
- Alertes
- Entretien
- Réglages.

Moto - Aides à la conduite

Le menu Aides à la conduite permet de configurer le mode de conduite sélectionné pendant que la moto est en mouvement.

Pour plus d'informations sur les options disponibles pour chaque mode de conduite, voir page 40.

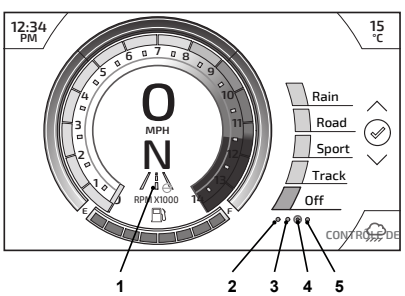

1. **Mode de conduite actuel**
2. **Option ABS**
3. **Option MAP**
4. **Option TC**
5. **Option de suspension**

Pour modifier les réglages d'un mode de conduite :

- Dans le menu Moto, pousser la manette vers le bas pour sélectionner l'option Aides à la conduite.
- Pousser la manette vers la gauche/droite pour faire défiler les options ABS, MAP et TC.
- Une fois dans le bon menu, pousser la manette vers le haut/bas pour sélectionner et mettre en surbrillance le paramètre requis.
- Appuyer au centre de la manette pour confirmer le choix.
- Déplacer la manette vers la gauche pour retourner au menu précédent.

Moto - TPMS (le cas échéant)

⚠ AVERTISSEMENT

Arrêter la moto si le témoin de pression des pneus s'allume.

Ne pas conduire la moto tant que les pneus n'ont pas été vérifiés et que leur pression n'est pas à la valeur recommandée à froid.

Le non-respect des conseils ci-dessus peut entraîner une perte de contrôle de la moto susceptible de provoquer des blessures graves, voire mortelles.

Le menu Système de contrôle de pression des pneus (TPMS) affiche la pression des pneus avant et arrière.

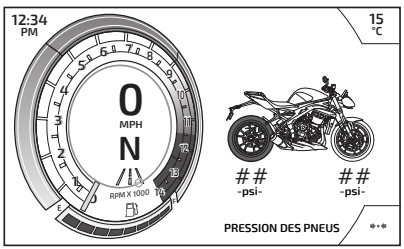

Le pneu avant ou arrière est mis en surbrillance sur l'image de la moto pour indiquer que la pression du pneu est inférieure à la pression recommandée.

Pour plus d'informations sur le TPMS et la pression des pneus, voir page 167.

Moto - Suspension

L'option de menu Suspension est disponible uniquement sur les motos Speed Triple 1200 RR et Speed Triple 1200 RR Breitling .

Pour plus d'informations sur la suspension des modèles Speed Triple 1200 RR et Speed Triple 1200 RR Breitling , voir page 154.

Le menu Suspension permet de configurer des paramètres de suspension spécifiques.

Réglage	Paramètres de suspension
Adaptatif	
Confort	Fermeté avant Fermeté arrière Aide au freinage
Normal	
Dynamique	Fermeté avant Fermeté arrière Aide au freinage Aide à l'accélération Aide au virage
Fixe	
Fixe 3	Compression avant Rebond avant Compression arrière Rebond arrière
Fixe 2	
Fixe 1	

Paramètres adaptatifs

L'écran suivant s'affiche si un réglage de suspension adaptative est sélectionné ; Confort, Normal ou Dynamique.

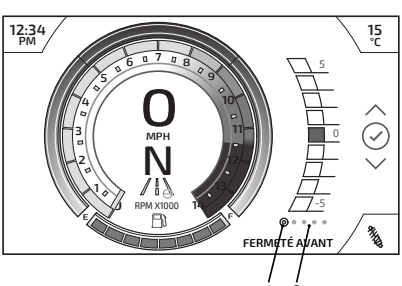

1. **Paramètre de suspension actuel**
2. **Paramètres de suspension disponibles**

Pour définir un paramètre de suspension :

- Pousser la manette vers la gauche/droite pour faire défiler les paramètres de suspension.
- Une fois que le paramètre de suspension requis est affiché, pousser la manette vers le bas/haut pour diminuer/augmenter sa valeur par incréments de 1, entre les limites de -5 et 5.
- Appuyer sur le centre de la manette pour confirmer le choix.

Paramètres fixes

L'écran suivant s'affiche si un réglage de suspension fixe est sélectionné : Fixe 1, Fixe 2 ou Fixe 3.

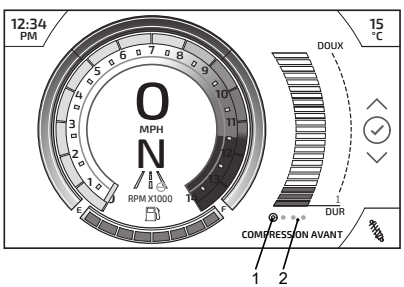

1. **Paramètre de suspension actuel**
2. **Paramètres de suspension disponibles**

Pour définir un paramètre de suspension :

- Pousser la manette vers la gauche/droite pour faire défiler les paramètres de suspension.
- Lorsque le paramètre de suspension requis est affiché, pousser la manette vers le bas/haut pour diminuer/augmenter la valeur de la suspension. Il y a 23 incréments de réglage.
- Appuyer sur le centre de la manette pour confirmer le choix.

Moto - Avertissements

Tous les messages d'information et d'avertissement s'affichent sur l'écran principal. Un exemple s'affiche ci-dessous.

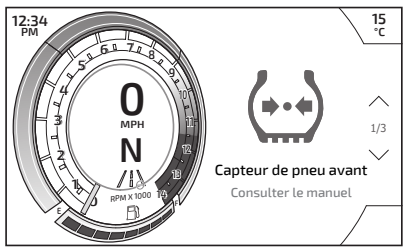

Pour afficher les avertissements :

- Déplacer la manette vers le haut/bas pour évaluer chaque avertissement (si plusieurs sont présents).
- Le décompte d'avertissements affichera le nombre d'avertissements qui sont présents.
- Déplacer la manette vers la gauche pour retourner au menu Moto.

Avertissement de batterie faible

Si des éléments tels que les poignées chauffantes sont montés et sont laissés en marche avec le moteur au ralenti, la tension de la batterie pourra tomber en dessous d'une valeur prédéterminée au bout d'un certain temps et faire apparaître un message d'avertissement.

Moto - Entretien

Le menu Entretien affiche l'intervalle d'entretien et le totalisateur.

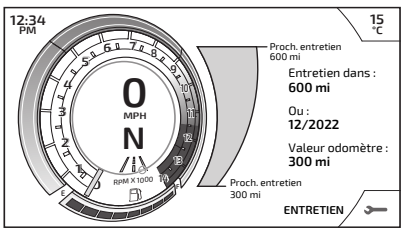

L'intervalle d'entretien indique également la distance restant à parcourir avant l'entretien et la date à laquelle l'entretien doit être effectué.

Moto - Paramètres

Le menu Réglages permet de configurer plusieurs paramètres de la moto.

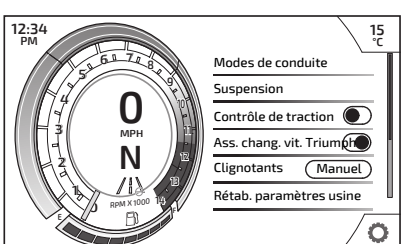

Les options Réglages comprennent :

- Modes de conduite
- Suspension (modèles Speed Triple 1200 RR et Speed Triple 1200 RR Breitling uniquement)
- Contrôle de traction
- Assistance au changement de vitesses Triumph
- Clignotants
- Rétab. paramètres usine.

Paramètres - Modes de conduite

L'écran Modes de conduite permet d'ajuster le mode de conduite actuel en fonction des différentes conditions de route et des préférences du conducteur.

Cette option de menu permet uniquement de régler le mode de conduite actuellement actif et utilisé.

Pour plus d'informations sur la configuration des modes de conduite, voir page 36.

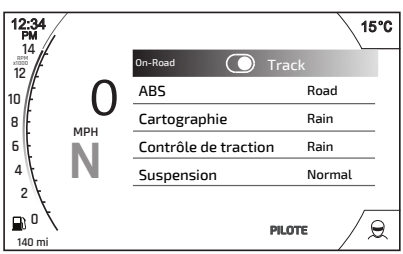

Pour modifier les réglages des modes de conduite :

- En mode Rider (conducteur) uniquement, sélectionner On-Road (sur route) ou Track (piste) en activant l'option souhaitée. Tous les autres modes de conduite affichent automatiquement une liste des paramètres du mode de conduite spécifiés à sélectionner.
- Faire défiler vers le bas/haut les paramètres spécifiques au mode de conduite au moyen de la manette de manière à mettre en surbrillance le paramètre souhaité.

- Appuyer sur le centre de la manette pour confirmer le choix. Le menu de réglage correspondant s'affiche.
- Une fois le réglage ajusté, appuyer sur le centre de la manette pour confirmer et retourner aux modes de conduite principaux.
- Répéter la procédure pour régler tout autre paramètre du mode de conduite.
- Déplacer la manette vers la gauche pour retourner au menu précédent.

Paramètres - Suspension

L'option Paramètres de suspension est disponible uniquement sur les modèles Speed Triple 1200 RR et Speed Triple 1200 RR Breitling .

L'option Paramètres de suspension permet d'ajuster les paramètres de suspension en fonction des préférences du conducteur et des conditions de conduite.

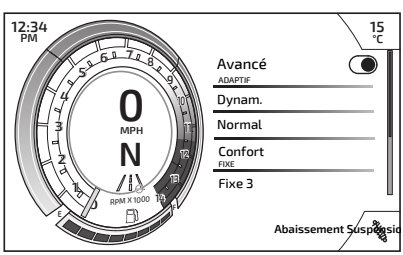

Pour sélectionner un paramètre de suspension à régler :

- Sélectionner l'option Avancé et l'activer pour afficher l'ensemble des paramètres de suspension adaptatifs et fixes. Si l'option Avancé n'est pas activée, seuls les paramètres adaptatifs sont affichés.
- Faire défiler les paramètres de suspension vers le bas/haut au moyen de la manette de manière à mettre en surbrillance le paramètre de suspension à ajuster.
- Appuyer sur le centre de la manette pour confirmer le choix. Les paramètres de suspension spécifiques au réglage de suspension sélectionné sont alors affichés.

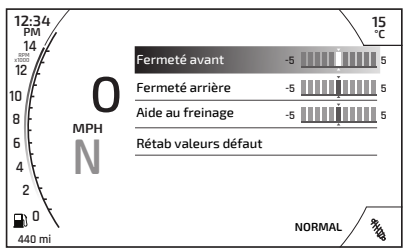

Les paramètres de suspension suivants sont disponibles en fonction du réglage de suspension actuellement sélectionné.

Réglage	Paramètres de suspension
Confort	Fermeté avant
Normal	Fermeté arrière Aide au freinage
Dynamique	Fermeté avant Fermeté arrière Aide au freinage Aide à l'accélération Aide au virage
Fixe 3	Compression avant
Fixe 2	Rebond avant
Fixe 1	Compression arrière Rebond arrière

Pour définir un paramètre de suspension :

- Faire défiler les paramètres de suspension vers le bas/haut au moyen de la manette de manière à mettre en surbrillance le paramètre de suspension à ajuster.
- Appuyer sur le centre de la manette pour confirmer le choix.
- Pousser la manette vers la gauche/droite pour diminuer/augmenter le paramètre de suspension concerné par incréments de 1, entre les limites de -5 et 5.
- Une fois le paramètre de suspension réglé en conséquence, appuyer sur le centre de la manette pour confirmer.
- Répéter la procédure pour définir d'autres paramètres de suspension.
- Déplacer la manette vers la gauche pour retourner au menu précédent.

Paramètres - Antipatinage

Le système antipatinage (TC) peut être temporairement désactivé. Il n'est pas possible de désactiver le système antipatinage de façon permanente. Il est automatiquement activé en coupant le contact puis en le remettant.

Pour activer ou désactiver l'antipatinage :

- Dans le menu Réglages, pousser la manette vers le bas pour sélectionner l'option Antipatinage.
- Pousser la manette vers la droite pour déplacer le point du curseur vers la droite et activer l'antipatinage.
- Pousser la manette vers la gauche pour déplacer le point du curseur vers la gauche et désactiver l'antipatinage.

Pour plus d'informations sur le fonctionnement de l'antipatinage, voir page 42.

Paramètres - Assistance au changement de vitesse Triumph

L'assistance au changement de vitesses Triumph (TSA) déclenche une modification momentanée du couple moteur pour permettre l'engagement des vitesses, sans fermeture du papillon ni actionnement de l'embrayage. Cette fonctionnalité sert pour passer à un rapport supérieur comme à un rapport inférieur.

Il faut débrayer pour s'arrêter et pour démarrer.

L'assistance au changement de vitesses Triumph ne fonctionne pas si l'embrayage est actionné ou si l'on tente par erreur de passer à un rapport supérieur à partir de la 6ème vitesse.

Il faut appuyer fermement sur la pédale pour assurer la souplesse des changements de vitesses.

Pour activer/désactiver l'assistance au changement de vitesses Triumph :

- Dans le menu Réglages, pousser la manette vers le haut/bas pour sélectionner l'option Assistance au changement de vitesses Triumph.
- Pousser la manette vers la droite pour déplacer le point du curseur vers la droite et activer l'assistance au changement de vitesses Triumph.

- Pousser la manette vers la gauche pour déplacer le point du curseur vers la gauche et désactiver l'assistance au changement de vitesses Triumph.

Pour plus d'informations sur l'assistance au changement de vitesses Triumph, voir page 100.

Paramètres - Indicateurs

Le réglage des indicateurs de direction peut être modifié.

Pour modifier le réglage des indicateurs de direction :

- Dans le menu Réglages, pousser la manette vers le bas pour sélectionner l'option Indicateurs.
- Appuyer sur le centre de la manette pour confirmer le choix.
- Pousser la manette vers le haut/bas pour sélectionner l'option Indicateurs souhaitée. Appuyer sur le centre de la manette pour confirmer le choix.

-	Options de réglage des indicateurs
Manuel	La fonction d'extinction automatique est désactivée. Les indicateurs de direction doivent être manuellement annulés en utilisant le commutateur des indicateurs de direction.
Annulation automatique	La fonction d'extinction automatique est activée. Un appui court sur le commutateur des indicateurs de direction active ces derniers pour trois clignotements. Une pression plus longue sur le commutateur des indicateurs de direction active ces derniers pendant huit secondes et 65 mètres supplémentaires.

Pour plus d'informations sur les indicateurs de direction, voir page 68.

Paramètres - Réinitialisation d'usine

L'option Réinitialisation d'usine permet de réinitialiser les options de paramètres aux paramètres par défaut.

Menu Trajet

Le menu Trajet permet de configurer les informations relatives au trajet de la moto.

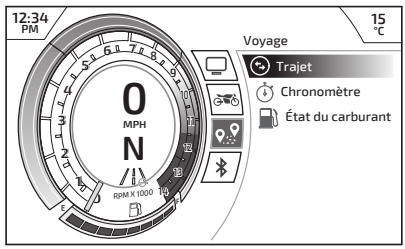

Pour accéder au menu Trajet :

- Dans le menu principal, déplacer la manette vers le bas et sélectionner l'option Trajet.
- Appuyer sur le centre de la manette pour confirmer le choix.
- Sélectionner l'option requise dans la liste pour accéder aux informations correspondantes.

Trajet - Totalisateur partiel

Deux totalisateurs partiels sont accessibles et réinitialisés dans le panneau d'information.

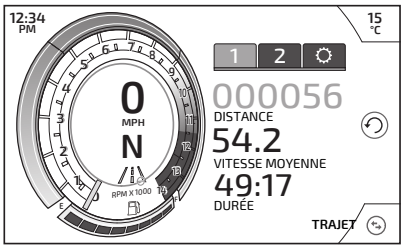

Pour afficher un totalisateur partiel spécifique :

- Pousser la manette vers la gauche/droite pour sélectionner 1 ou 2 dans les onglets.
- Les informations relatives au totalisateur partiel sélectionné sont alors affichées.

Pour réinitialiser un totalisateur partiel :

- Sélectionner le totalisateur partiel à réinitialiser.
- Appuyer sur la manette et la laisser enfoncée pendant plus d'une seconde.
- Le totalisateur partiel se réinitialise alors.

Trajet - Paramètres du trajet

Le menu Paramètres du trajet permet de réinitialiser les totalisateurs partiels manuellement ou automatiquement.

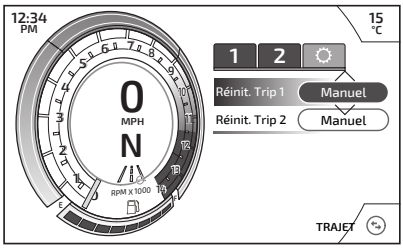

Pour réinitialiser les totalisateurs partiels :

- Pousser la manette vers la gauche/droite pour sélectionner l'onglet Paramètres du trajet.
- Pousser la manette vers le haut/bas pour sélectionner le totalisateur partiel souhaité. Appuyer sur le centre de la manette pour confirmer le choix.
- Déplacer la manette vers le haut/bas pour sélectionner l'option de réinitialisation souhaitée et appuyer sur le centre de la manette pour confirmer le choix.

-	Options de réglage du trajet
Auto	Cette option réinitialise chaque totalisateur partiel après que le contact a été coupé pendant la durée sélectionné : 1, 2, 4, 8, 12 ou 16 heures.
Manuel	Cette option réinitialise le totalisateur partiel sélectionné uniquement en cas de réinitialisation manuelle par le motard.

Trajet - Chronomètre

Le menu Chronomètre permet de chronométrer une distance/un tour donné et de le comparer à un tour précédemment chronométré.

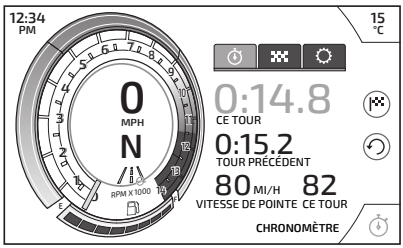

Pour commencer un tour :

- Une pression courte sur le centre de la manette démarre un nouveau tour. Le chronomètre commence à chronométrer le premier tour. Ce temps est appelé CE TOUR.
- Une pression longue (de plus de deux secondes) sur le centre de la manette arrête le chronomètre, efface les données enregistrées et démarre un nouveau temps intermédiaire.
- Une autre pression courte sur le centre de la manette commence un nouveau tour ; le temps et la vitesse maximale du tour précédent s'affichent à l'écran comme TOUR PRÉCÉDENT.
- Les données de chronomètre enregistrées sont affichées dans l'onglet Évaluation du chronomètre. Pour plus d'informations, voir page 56.

Trajet - Évaluation du chronomètre

Le menu Évaluation du chronomètre affiche toutes les sessions et temps intermédiaires enregistrés.

Il est possible de stocker jusqu'à dix sessions et jusqu'à 24 tours par session. Une fois cette limite atteinte, les sessions précédentes devront être supprimées avant de pouvoir en stocker d'autres.

Pour revoir les sessions et les temps intermédiaires :

- Pousser la manette vers la gauche/droite pour sélectionner l'onglet Évaluation du trajet.
  - Une liste de toutes les sessions enregistrées s'affiche. Les sessions sont affichées par ordre de date et d'heure.

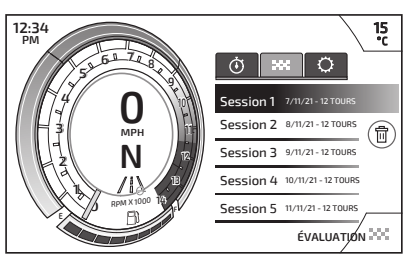

- Pousser la manette vers le haut/bas pour sélectionner la session souhaitée.
- Un appui long sur le centre de la manette supprime la session sélectionnée.

- Un appui court sur la manette ouvre la liste des temps intermédiaires de la session sélectionnée.

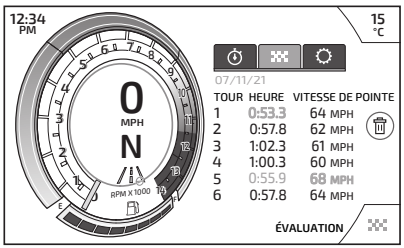

Tous les temps intermédiaires de la session sélectionnée sont affichés dans l'ordre dans lequel ils ont été enregistrés.

Les informations de vitesse de pointe s'affichent uniquement si le réglage de vitesse de pointe a été sélectionné, voir page 56.

Les données de temps intermédiaire et de vitesse de pointe surlignées en vert indiquent le temps le plus rapide et la vitesse la plus élevée enregistrés.

- Pousser la manette vers le haut/bas pour sélectionner le tour souhaité.
- Un appui long sur le centre de la manette supprime le tour sélectionné de la session.
- Déplacer la manette vers la gauche pour retourner au menu Trajet.

Trajet - Paramètres du chronomètre

Le menu Réglages du chronomètre permet d'afficher certains détails sur les écrans du chronomètre.

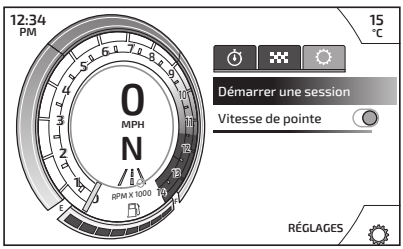

Pour afficher les informations de vitesse de pointe sur les écrans du chronomètre :

- Pousser la manette vers la gauche/droite pour sélectionner l'onglet Réglages du chronomètre.
- Pousser la manette vers le haut/bas pour sélectionner l'option Vitesse de pointe.
- Pousser la manette vers la droite pour déplacer le point du curseur vers la droite et activer l'option Vitesse de pointe. Les informations de vitesse de pointe sont désormais affichées sur les écrans du chronomètre.
- Pousser la manette vers la gauche pour déplacer le point du curseur vers la gauche et désactiver l'option Vitesse de pointe. Les informations de vitesse de pointe ne sont alors plus affichées sur les écrans du chronomètre.

Pour plus d'informations sur les informations de vitesse de pointe affichées, voir page 56.

Trajet - État carburant

Le menu État carburant affiche les informations liées à la consommation d'essence.

Après un ravitaillement, l'indication de la jauge de carburant et l'autonomie restante ne sont mises à jour que pendant la marche de la moto. Selon le style de conduite, la mise à jour peut prendre jusqu'à cinq minutes.

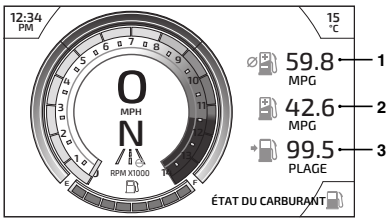

1. **Consommation moyenne de carburant**
2. **Consommation de carburant instantanée**
3. **Autonomie**

Consommation moyenne de carburant

Il s'agit de l'indication de la consommation de carburant moyenne.

Un appui long sur le centre de la manette réinitialise les données de consommation d'essence moyenne. Après une remise à zéro, **--.-** s'affiche jusqu'à ce que 0,1 mile/kilomètre ait été parcouru.

Consommation de carburant instantanée

Cela indique la consommation d'essence à un moment donné. Si la moto est immobile, **--.-** s'affiche.

Autonomie

Indication de la distance prévue qui pourra être parcourue avec le carburant restant dans le réservoir.

Menu Bluetooth®

Pour plus d'informations sur les fonctions *Bluetooth*®, voir Manuel de connectivité My Triumph.

Le manuel de connectivité My Triumph est également disponible sur Internet à l'adresse suivante : https://www.triumphinstructions.com/

Entrer le numéro de publication « A9820200 » dans le champ de recherche pour accéder au manuel.

Table des matières

Clés 61
Clé intelligente 61
Remplacement de la batterie de la clé intelligente 62
Allumage sans clé 63
Commutateur d'allumage principal (le cas échéant) 65
Commutateurs au guidon côté droit 65
Bouton des feux de détresse 65
Bouton de verrou de direction 66
Position ON/OFF (marche/arrêt) 66
Position arrêt (STOP) 66
Position marche (RUN) 66
Position démarrage (START) 66
Bouton ACCUEIL 66
Commutateurs au guidon côté gauche 67
Bouton de réglage de régulateur de vitesse 67
Interrupteur des feux de jour (DRL) (selon l'équipement) 67
Bouton MODE 68
Commutateur d'indicateurs de direction 68
Bouton de la manette 68
Bouton d'avertisseur sonore 68
Bouton du faisceau de route 68
Dispositifs de réglage des leviers de frein et d'embrayage 69
Levier de frein avant 70
Levier d'embrayage 71
Commande d'accélérateur 71
Régulateur de vitesse 72
Activation du régulateur de vitesse 73
Ajustement de la vitesse programmée avec le régulateur de vitesse 74
Désactivation du régulateur de vitesse 75
Reprise de la vitesse programmée du régulateur de vitesse 75
TC (antipatinage) 76
Réglages de l'antipatinage 77
Système de contrôle de pression des pneus (TPMS) (selon l'équipement) 77
Pressions de gonflage des pneus 78
Piles des capteurs de pression des pneus 80
Numéro de série du capteur de pression du pneu 80
Pneus de rechange 80
Carburant 81

INFORMATIONS GÉNÉRALES

Bouchon de réservoir de carburant 82
Ouverture d'urgence 82
Ravitaillement 84
Remplissage du réservoir de carburant 85
Selles 85
Dépose de la selle pour passager/du dosseret de selle 86
Pose de la selle pour passager/du dosseret de selle 86
Dépose de la selle du conducteur 87
Pose de la selle du conducteur 88
Béquille latérale 89
Trousse à outils 90
Pare-brise (le cas échéant) 91
Rodage 91
Contrôles de sécurité quotidiens 92

Clés

AVIS

Toutes les clés fournies avec la moto sont spécifiques à chaque moto. Elles ne peuvent pas être utilisées sur une autre moto.

Si toutes les clés sont perdues, égarées ou endommagées, le module de commande du châssis de la moto devra être remplacé.

Pour économiser du temps et de l'argent, veiller à conserver toutes les clés de rechange en lieu sûr.

Deux clés sont fournies avec la moto ; une clé intelligente et une clé passive.

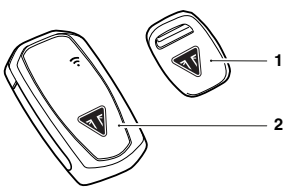

1. **Clé passive**
2. **Clé intelligente**

Clé intelligente

AVIS

Les fonctions clés, y compris le verrouillage et le déverrouillage, peuvent être perturbées par des appareils électroniques, des sources de bruit électrique ambiant et des objets métalliques.

Éviter de stocker et d'utiliser la clé à proximité des éléments suivants :

- Mâts électriques, mâts radio et infrastructures de distribution électrique
- Dispositifs d'ouverture de porte de garage
- Cartes d'accès ou clés d'identification par radiofréquence (RFID)
- Porte-cartes métalliques et objets en aluminium
- Autres clés électroniques de véhicule
- Sacoches ou Top-cases
- Appareils de communication sans fil tels que téléphones mobiles, tablettes, ordinateurs portables, consoles de jeu portables, lecteurs audio, radios et chargeurs.

Si la clé intelligente ne fonctionne toujours pas une fois qu'elle est éloignée de tous les appareils électroniques et objets métalliques, vérifier la pile de la clé intelligente et la remplacer (si nécessaire). Si la clé intelligente ne fonctionne toujours pas, contacter un concessionnaire Triumph local.

La clé intelligente actionne le système d'allumage sans clé. Il est possible d'acheter une autre clé intelligente auprès d'un concessionnaire Triumph. Néanmoins, seules trois clés peuvent être programmées sur la moto. Il est possible de combiner des clés intelligentes et des clés passives.

En cas de défaillance de la clé intelligente ou si la pile de la clé intelligente est à plat, déposez la clé intelligente chez le concessionnaire Triumph le plus proche pour corriger le problème.

Pour des raisons de sécurité, la clé intelligente doit être désactivée chaque fois qu'elle est retirée de la moto.

Informations d'homologation

Les informations d'homologation de la clé intelligente figurent sous la batterie de la clé intelligente. Cela inclut les détails relatifs au fabricant et le numéro de modèle de la clé intelligente.

Pour accéder à l'étiquette des informations d'homologation, retirer la batterie, voir page 62.

Pour plus d'informations sur l'approbation, consulter la section Informations sur l'approbation, voir page 227.

Remplacement de la batterie de la clé intelligente

⚠ AVERTISSEMENT

Toujours s'assurer d'utiliser une batterie de taille et de type adaptés.

L'utilisation d'une batterie incorrecte peut générer un risque d'explosion susceptible de provoquer un incendie.

Le non-respect des conseils ci-dessus peut entraîner des blessures graves, voire mortelles.

⚠ AVERTISSEMENT

Toujours maintenir les batteries hors de portée des bébés et des enfants pour éviter toute ingestion.

Les batteries contiennent des matières dangereuses. En cas d'ingestion, consulter immédiatement un médecin.

Le non-respect des conseils ci-dessus peut entraîner des blessures graves, voire mortelles.

AVIS

Éviter tout contact cutané avec les surfaces de contact de la batterie. Toucher uniquement les bords de la batterie pour la prendre en main.

Les composants naturels de la peau peuvent provoquer de la corrosion et raccourcir la durée de vie de la batterie.

Pour remplacer la batterie de la clé intelligente :

- S'assurer que la clé intelligente est en mode passif (LED rouge).

- Retirer la fixation du couvercle de batterie en utilisant une clé Allen AF 1,5 mm.
- Déposer le couvercle de batterie.
- Déposer la batterie, en notant son sens.
- Insérer une batterie neuve au lithium CR2032 de 3 Volts.
- Replacer le couvercle de batterie en s'assurant qu'il est correctement aligné.
- Reposer la fixation du couvercle de batterie et la serrer à 0,3 Nm.

Mise au rebut de la batterie

Remettre la batterie usagée à une entreprise de recyclage qui fera en sorte que les substances dangereuses entrant dans la fabrication de la batterie ne polluent pas l'environnement.

Allumage sans clé

Le système d'allumage sans clé permet de démarrer la moto sans avoir à utiliser de clé mécanique.

Fonctionnement de la clé intelligente

Pour démarrer la moto avec l'allumage sans clé :

- La clé intelligente doit se trouver à proximité (un mètre/trois pieds) d'un capteur du système. Un capteur système est installé sur le côté droit de la moto et un autre capteur système se trouve à l'avant de la moto. Si la clé intelligente est hors de portée du capteur du système, elle sera sans réponse et l'allumage sans clé ne pourra pas être activé.

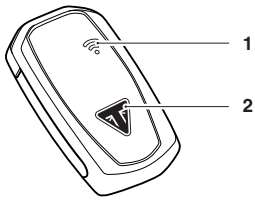

1. **Voyant du symbole d'état**
2. **Bouton ON/OFF**

- Appuyer sur le bouton ON/OFF de la clé intelligente pour activer cette dernière. Le voyant du symbole d'état s'allume brièvement en vert pour indiquer que la clé intelligente est activée.
  - Une brève pression sur le bouton ON/OFF montre l'état de la clé intelligente : rouge, elle est désactivée, vert, elle est activée.
  - Une pression longue sur le bouton ON/OFF modifie l'état (en désactivant ou activant la clé) après avoir brièvement montré la couleur d'origine de l'état.
- Si la batterie de la clé intelligente est à plat, utiliser la clé intelligente comme une clé passive.

Pour plus d'informations sur le démarrage du moteur sans clé, voir page 96.

Utilisation passive de la clé

Pour démarrer la moto avec la clé passive (ou la clé intelligente si la batterie est déchargée) :

- Tenir la clé sur le capteur système situé sur le côté droit de la moto.
- La clé doit être maintenue à 10 mm du capteur du système. Veiller à ne pas endommager la peinture de la moto.

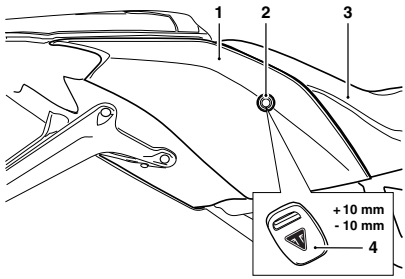

1. **Panneau arrière droit**
2. **Capteur du système**
3. **Selle du conducteur**
4. **Clé passive illustrée**

- La clé intelligente doit être placée contre le capteur du système tout en appuyant sur l'interrupteur de marche/arrêt du moteur, qu'il soit en position QUICK START (Démarrage rapide) ou ON/OFF (Marche/arrêt) (voir page 65).

Commutateur d'allumage principal (le cas échéant)

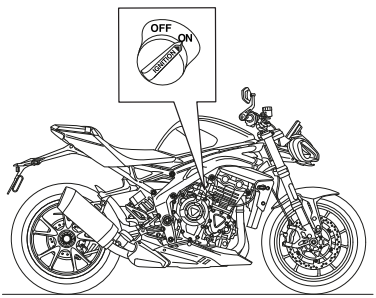

Commutateur d'allumage principal

Le commutateur d'allumage principal est uniquement présent sur les motos aux États-Unis et au Canada. Le commutateur d'allumage principal est situé du côté droit de la moto.

Pour actionner la moto avec l'allumage sans clé, le commutateur d'allumage principal doit être sur ON.

Si le commutateur d'allumage principal est sur OFF, l'allumage sans clé ne peut alors pas être utilisé et la moto ne peut pas démarrer.

Commutateurs au guidon côté droit

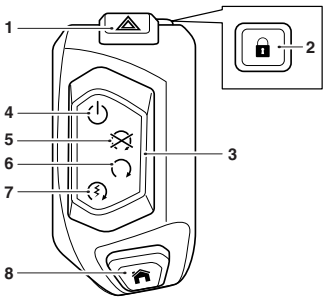

1. **Interrupteur de feux de détresse**
2. **Bouton de verrou de direction**
3. **Interrupteur de marche/arrêt du moteur**
4. **Position ON/OFF (marche/arrêt)**
5. **Position arrêt (STOP)**
6. **Position Run (marche)**
7. **Position QUICK START (démarrage rapide)**
8. **Bouton HOME**

Les sections suivantes décrivent les fonctions des commutateurs et boutons du guidon.

Bouton des feux de détresse

Pour allumer ou éteindre les feux de détresse, appuyer brièvement sur le bouton des feux de détresse.

Il faut que le contact soit établi pour que les feux de détresse fonctionnent, mais ils restent activés si le contact est coupé jusqu'à ce qu'on appuie de nouveau sur le bouton des feux de détresse.

Bouton de verrou de direction

⚠ AVERTISSEMENT

Pour des raisons de sécurité et de sûreté, assurez-vous toujours que le verrou de direction est actif lorsque vous laissez la moto sans surveillance.

Tout usage non autorisé de la moto peut entraîner une perte de contrôle de la moto susceptible de provoquer des blessures graves, voire mortelles.

Pour verrouiller la moto, tourner entièrement le guidon à gauche et appuyer sur le bouton du verrou de direction.

Position ON/OFF (marche/arrêt)

La position ON/OFF (marche/arrêt) active et désactive les circuits électriques et l'affichage du tableau du bord. Cela permet d'accéder à l'écran du tableau de bord sans démarrer le moteur.

AVIS

Ne pas laisser le commutateur en position contact établi (ON) pendant une longue période, car cela risque d'endommager des composants électriques et de décharger la batterie.

Position arrêt (STOP)

La position STOP (arrêt) arrête le moteur.

AVIS

Bien que l'interrupteur d'arrêt du moteur arrête le moteur, il ne coupe pas tous les circuits électriques, ce qui risque de causer des difficultés de redémarrage du moteur du fait de la décharge de la batterie.

Position marche (RUN)

L'interrupteur de marche/arrêt du moteur doit être en position RUN pour que la moto fonctionne.

Position démarrage (START)

La position START (démarrage) actionne le démarreur électrique pour un démarrage plus rapide du moteur.

Contact coupé, appuyer sur l'interrupteur de marche/arrêt du moteur et le maintenir enfoncé en position démarrage (START) avec toutes les conditions respectées, pour démarrer la moto.

Pour plus d'informations, consulter la section Démarrage du moteur.

Bouton ACCUEIL

Le bouton ACCUEIL est utilisé pour accéder au menu principal sur le tableau de bord.

Appuyer brièvement sur le bouton Accueil pour choisir entre le menu principal et le tableau de bord.

Tous les messages affichés sur l'écran du tableau de bord doivent être acquittés en appuyant au centre de la manette pour pouvoir utiliser le bouton Accueil.

Commutateurs au guidon côté gauche

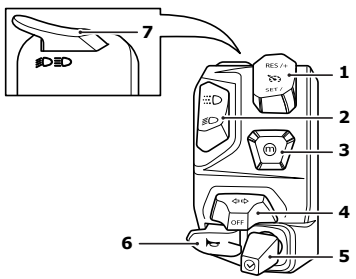

1. **Contacteur de réglage du régulateur de vitesse**
2. **Interrupteur des feux de jour (DRL) (selon l'équipement)**
3. **Bouton MODE**
4. **Commutateur d'indicateurs de direction**
5. **Bouton de la manette**
6. **Bouton d'avertisseur sonore**
7. **Bouton du faisceau de route**

Les sections suivantes décrivent les fonctions des commutateurs et boutons du guidon.

Bouton de réglage de régulateur de vitesse

Le bouton de réglage du régulateur de vitesse est à deux voies, sa partie supérieure étant marquée RES/+ et sa partie inférieure marquée SET/-.

Pour plus d'informations sur le fonctionnement du régulateur de vitesse, voir page 72.

Interrupteur des feux de jour (DRL) (selon l'équipement)

Lorsque le contact est établi et que le commutateur des feux est en mode DRL, le témoin de fonctionnement des feux de jour s'allume.

Les feux de jour et les feux de croisement s'actionnent manuellement à l'aide du commutateur des DRL. Pousser le commutateur vers le haut pour le mode DRL, et le pousser vers le bas pour le mode feux de croisement.

⚠ AVERTISSEMENT

Ne pas conduire plus que nécessaire avec les feux de jour si la lumière naturelle est insuffisante.

L'utilisation des feux de jour lorsqu'il fait sombre, dans des tunnels ou lorsque la lumière naturelle est insuffisante peut réduire la vision des utilisateurs ou éblouir les usagers.

L'éblouissement des autres usagers de la route ou une vision réduite dans des conditions de faible luminosité ambiante peut entraîner une perte de contrôle de la moto susceptible de provoquer des blessures graves, voire mortelles.

AVIS

L'utilisation, de jour, des feux de jour améliore la visibilité de la moto pour les autres usagers.

Les feux de croisement doivent être utilisés dans toutes les autres conditions à moins que les conditions routières permettent d'utiliser les phares.

Bouton MODE

Lorsque l'on appuie sur le bouton MODE avant de le relâcher, il active le menu de sélection du mode de conduite sur l'écran d'affichage. D'autres pressions sur le bouton MODE feront défiler les modes de conduite disponibles, voir Sélection du mode de conduite dans page 37.

Appuyez sur le bouton MODE et maintenez-le enfoncé pour activer le mode ROUTE, et activer l'ABS et l'antipatinage s'ils étaient désactivés.

Pour plus d'informations sur la configuration et la sélection du mode de conduite, voir page 48.

Commutateur d'indicateurs de direction

Lorsque le commutateur des indicateurs de direction est poussé à gauche ou à droite et relâché, les indicateurs correspondants clignotent. Pour éteindre les indicateurs de direction, appuyer sur le commutateur et le relâcher en position centrale.

Modèles équipés d'un arrêt automatique d'indicateurs de direction

Un appui bref sur le commutateur de l'indicateur à gauche ou à droite fera clignoter l'indicateur de direction correspondant trois fois, puis il s'éteindra.

Un appui plus long sur le commutateur de l'indicateur à gauche ou à droite fera clignoter les indicateurs de direction correspondants.

Les indicateurs s'éteignent automatiquement après huit secondes et après avoir parcouru 65 mètres supplémentaires.

Pour désactiver le système d'arrêt automatique des indicateurs de direction, voir la Menu Moto dans page 54.

Il est possible d'arrêter manuellement les indicateurs. Pour éteindre manuellement les indicateurs de direction, appuyer sur le commutateur de commande et le relâcher en position centrale.

Bouton de la manette

La manette sert à commander les fonctions suivantes des instruments :

- Haut - faire défiler le menu de bas en haut
- Bas - faire défiler le menu de haut en bas
- Gauche - faire défiler le menu vers la gauche
- Droite - faire défiler le menu vers la droite
- Centre - appuyer pour confirmer le choix.

Bouton d'avertisseur sonore

Contact mis, appuyer sur le bouton de l'avertisseur sonore pour déclencher l'avertisseur sonore.

Bouton du faisceau de route

Le bouton du faisceau de route a une fonction différente selon que les feux de jour (DRL) sont présents sur la moto ou non. Quand le faisceau de route est allumé, le témoin de faisceau de route s'allume à l'écran.

Modèles avec feux de jour (DRL)

Si le commutateur des DRL est en position feux de jour (DRL), appuyer sur le bouton faisceau de route et le maintenir enfoncé pour allumer le faisceau de route. Il reste allumé tant que la pression est maintenue sur le bouton, et s'éteint dès qu'il est relâché.

Si le commutateur des DRL est en position faisceau de croisement, appuyer sur le bouton faisceau de route pour allumer le faisceau de route. Chaque pression sur le bouton alterne entre faisceau de croisement et faisceau de route.

Il n'y a pas d'interrupteur marche/arrêt d'éclairage sur ce modèle. Le feu arrière et l'éclairage de plaque d'immatriculation s'allument automatiquement lorsque le contact est établi. Le phare s'allume lorsque le contact est établi et que le moteur est en marche.

Modèles sans feux de jour (DRL)

Appuyer sur le bouton de faisceau de route pour allumer le faisceau de route. Chaque pression sur le bouton alterne entre faisceau de croisement et faisceau de route.

Il n'y a pas d'interrupteur marche/arrêt d'éclairage sur ce modèle. Le feu de position, le feu arrière et l'éclairage de la plaque d'immatriculation s'allument automatiquement lorsque le contact est établi. Le phare s'allume lorsque le contact est établi et que le moteur est en marche.

Dispositifs de réglage des leviers de frein et d'embrayage

⚠ AVERTISSEMENT

Ne pas essayer de régler les leviers en roulant, car cela peut entraîner une perte de contrôle de la moto.

Après avoir réglé les leviers, conduisez la moto dans un endroit sans circulation pour vous familiariser avec le nouveau réglage.

Ne pas prêter la moto à un autre conducteur, car il pourrait changer les réglages habituels du levier, ce qui peut entraîner une perte de contrôle de la moto et provoquer des blessures graves, voire mortelles.

Une molette de réglage est prévue sur les leviers de frein avant et d'embrayage. Ces molettes de réglage permettent de régler la distance entre le guidon et les leviers, pour l'adapter à la taille des mains de l'utilisateur.

Levier de frein avant

Deux dispositifs de réglage équipent le levier de frein : la molette de réglage d'espacement et la molette de réglage du rapport.

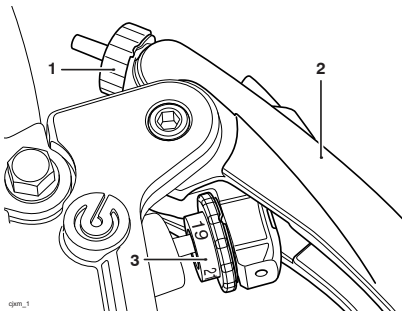

1. **Molette de réglage d'espacement**
2. **Levier de frein**
3. **Molette de réglage du rapport**

Dispositif de réglage d'espacement

La molette de réglage d'espacement permet de modifier la distance entre le guidon et le levier de frein, pour l'adapter à la taille des mains de l'utilisateur.

Pour régler le levier de frein avant :

- Faire tourner la molette de réglage du rapport dans le sens anti-horaire pour diminuer la distance avec le guidon ou dans le sens horaire pour augmenter la distance avec le guidon.
- La distance entre la poignée du guidon et le levier de frein relâché est plus courte lorsque la molette de réglage est entièrement tournée dans le sens anti-horaire.

Dispositif de réglage du rapport

La molette de réglage du rapport déplace la tige de poussée du maître-cylindre de frein vers la gauche ou la droite par incréments d'1 mm entre 19 mm et 21 mm. Le réglage de 19 mm offre au conducteur un freinage plus long/souple alors que celui de 21 mm a pour effet un levier plus court/ferme.

Pour régler le levier de frein avant :

- Faire tourner le dispositif de réglage du rapport dans la position préférée du conducteur.
- La molette tourne et fait entendre un déclic lorsqu'elle est en position.

La molette de réglage du rapport permet de régler le levier selon trois positions :

- 19 (19 mm) pour un freinage souple avec une course du levier longue
- 20 (20 mm) pour un freinage plus ferme avec une course du levier intermédiaire
- 21 (21 mm) pour un freinage ferme avec une course du levier plus courte.

AVIS

Un déclic sonore retentit quand la molette de réglage du rapport est verrouillée en position.

Quatre repères sont visibles sur la molette, 19 - 20 - 21 - 20.

La molette du rapport peut être tournée dans le sens horaire ou anti-horaire pour l'ajuster selon les préférences de chacun.

Levier d'embrayage

Une molette de réglage est prévue sur le levier d'embrayage. Le dispositif de réglage permet de régler la distance entre le guidon et le levier, pour l'adapter à la taille des mains du conducteur.

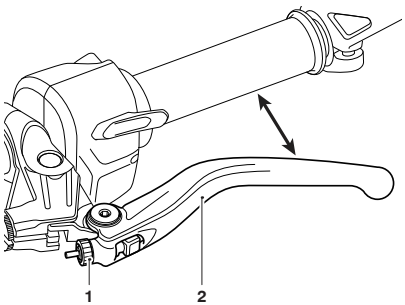

1. **Molette de réglage d'espacement**
2. **Levier d'embrayage**

Pour régler l'écartement du levier d'embrayage :

- Faire tourner le dispositif de réglage dans le sens anti-horaire pour diminuer la distance avec le guidon ou dans le sens horaire pour augmenter la distance avec le guidon.
- La distance entre la poignée du guidon et le levier relâché est plus courte lorsque la molette de réglage est entièrement tournée dans le sens anti-horaire.

Commande d'accélérateur

⚠ AVERTISSEMENT

Toujours rester attentif aux changements de « sensation » de la commande d'accélérateur. Des changements peuvent être dus à l'usure du mécanisme, ce qui pourrait provoquer un coincement ou un grippage de la commande d'accélérateur.

Si des changements sont détectés, le système d'accélérateur doit être inspecté par une personne compétente possédant des connaissances spécialisées et une compréhension technique des motos, comme un concessionnaire Triumph agréé.

Une commande d'accélérateur grippée ou bloquée peut entraîner une perte de contrôle de la moto susceptible de provoquer des blessures graves, voire mortelles.

La moto a une poignée d'accélérateur électronique pour ouvrir et fermer les papillons. Il n'y a pas de câbles à action directe dans le système et aucun réglage ne peut être fait.

Vérifier que le papillon s'ouvre avec douceur, sans force exagérée, et qu'il se ferme sans coincement.

En cas de dysfonctionnement de la commande d'accélérateur, le témoin d'anomalie (MIL) s'allume et l'une des conditions suivantes du moteur peut se produire :

- Témoin MIL allumé, régime moteur et mouvement de l'accélérateur limités

- Témoin MIL allumé, mode dépannage et moteur au ralenti rapide uniquement
- Témoin MIL allumé, le moteur ne démarre pas.

Pour toutes les conditions mentionnées, contactez dès que possible un concessionnaire Triumph agréé pour faire vérifier et corriger le défaut.

Utilisation des freins

À faible ouverture des papillons (environ 20°), les freins et l'accélérateur peuvent être utilisés simultanément.

Aux grandes ouvertures des papillons (plus de 20°), si les freins sont actionnés plus de deux secondes, les papillons se ferment et le régime moteur est réduit. Pour restaurer le fonctionnement normal de l'accélérateur, relâchez la commande d'accélérateur, relâchez les freins puis ouvrez de nouveau les papillons.

Régulateur de vitesse

⚠ AVERTISSEMENT

N'utilisez le régulateur de vitesse que lorsque vous pouvez rouler en toute sécurité à vitesse constante.

Ne pas utiliser le régulateur de vitesse lorsque la circulation est dense ni sur routes très sinueuses ou glissantes.

Le non-respect des conseils ci-dessus peut entraîner une perte de contrôle de la moto susceptible de provoquer des blessures graves, voire mortelles.

⚠ AVERTISSEMENT

Cette moto doit être conduite dans le respect des limitations de vitesse en vigueur sur la route utilisée.

La conduite d'une moto à grande vitesse peut être dangereuse car le temps de réaction à un danger diminue considérablement avec l'augmentation de la vitesse.

Réduire toujours la vitesse dans les conditions de conduite pouvant être dangereuses, comme le mauvais temps et un trafic dense.

Le non-respect des conseils ci-dessus peut entraîner une perte de contrôle de la moto susceptible de provoquer des blessures graves, voire mortelles.

⚠ AVERTISSEMENT

Ne conduire cette moto à grande vitesse que dans le cadre de courses sur routes fermées ou sur circuits fermés.

La conduite à grande vitesse ne doit être tentée que par les conducteurs qui ont appris les techniques nécessaires pour la conduite rapide et connaissent bien les caractéristiques de la moto dans toutes les conditions.

L'utilisation à grande vitesse dans toutes les autres circonstances est dangereuse et peut entraîner une perte de contrôle de la moto susceptible de provoquer des blessures graves, voire mortelles.

AVIS

Le régulateur de vitesse ne fonctionne pas s'il y a un dysfonctionnement dans l'ABS, et le témoin ABS est allumé.

Le régulateur de vitesse continue à fonctionner si un mode de conduite est sélectionné avant l'ABS réglé sur tout-terrain ou Off.

Le régulateur de vitesse continue de fonctionner si l'ABS a été désactivé.

Les boutons du régulateur de vitesse sont situés sur le boîtier de commutateurs gauche et ne demandent qu'un mouvement minimum du conducteur.

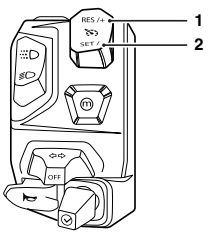

1. **Bouton RES/+ de régulateur de vitesse**
2. **Bouton SET/- de régulateur de vitesse**

Le régulateur de vitesse peut être mis en marche ou arrêté à tout moment, mais il ne peut pas être activé tant que toutes les conditions décrites dans page 73 n'ont pas été remplies.

Activation du régulateur de vitesse

Pour mettre le régulateur de vitesse en marche, appuyez sur le bouton SET/- . Le symbole du régulateur de vitesse est visible dans l'écran d'affichage. La vitesse de croisière programmée sera affichée sous la forme « -- » indiquant qu'aucune vitesse n'a encore été réglée.

Pour que le régulateur de vitesse puisse être activé, les conditions suivantes doivent être remplies :

- La moto doit rouler à une vitesse comprise entre 46 et 160 km/h.
- La moto est en 3ème vitesse ou une vitesse supérieure.

- Une fois ces conditions remplies, appuyez sur le bouton SET/- pour activer le régulateur de vitesse. Le symbole du régulateur de vitesse s'affiche en vert dans l'écran TFT pour indiquer que le régulateur de vitesse est maintenant actif.

Le mot SET (programmé) s'affiche à côté du symbole du régulateur de vitesse. La vitesse programmée pour le régulateur de vitesse sera affichée et le témoin du régulateur de vitesse sera allumé dans le compte-tours indiquant que le régulateur de vitesse est actif.

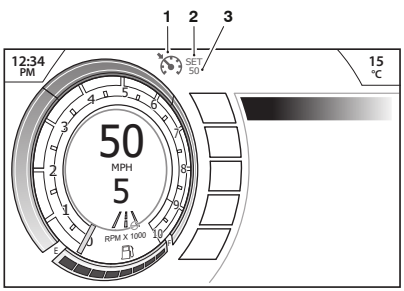

1. **Symbole du régulateur de vitesse**
2. **Indicateur de croisière programmée**
3. **Vitesse de croisière programmée**

Le système de régulateur de vitesse conserve la vitesse programmée jusqu'à ce que :

- La vitesse programmée soit ajustée comme décrit dans page 74.
- Le régulateur de vitesse soit désactivé comme décrit dans page 75.

Ajustement de la vitesse programmée avec le régulateur de vitesse

Pour ajuster la vitesse programmée avec le régulateur de vitesse, appuyez brièvement sur :

- Le bouton RES/+ pour augmenter la vitesse
- Le bouton SET/- pour réduire la vitesse.

Chaque pression sur les boutons ajuste la vitesse de 1 km/h. Si vous maintenez la pression sur le bouton, la vitesse augmente ou diminue continuellement d'une unité à la fois.

Arrêtez d'appuyer sur le bouton lorsque la vitesse voulue est affichée sur l'écran.

AVIS

La vitesse programmée dans le régulateur de vitesse clignote jusqu'à ce que la nouvelle vitesse programmée soit atteinte.

Dans une côte raide où le régulateur de vitesse ne parvient pas à maintenir la vitesse programmée, l'affichage de la vitesse programmée clignote jusqu'à ce que la moto ait de nouveau atteint la vitesse.

Un autre moyen d'augmenter la vitesse dans le régulateur de vitesse consiste à accélérer jusqu'à la vitesse voulue avec la poignée d'accélérateur puis d'appuyer sur le bouton SET/-.

Désactivation du régulateur de vitesse

Le régulateur de vitesse peut être désactivé par l'une des méthodes suivantes :

- Tourner la poignée d'accélérateur à fond en avant.
- Tirer le levier d'embrayage.
- Actionner le frein avant ou arrière.
- Augmenter la vitesse au moyen de la poignée d'accélérateur pendant plus de 60 secondes.
- Appuyer sur le bouton de réglage et le maintenir enfoncé.

À la désactivation, le témoin du régulateur de vitesse s'éteint dans le compte-tours mais l'indicateur SET et la vitesse programmée sont encore visibles dans l'écran d'affichage, indiquant que la vitesse programmée a été enregistrée.

La vitesse programmée du régulateur de vitesse peut être reprise comme décrit dans page 75, étant donné que le régulateur de vitesse n'a pas été désactivé en coupant le contact.

Reprise de la vitesse programmée du régulateur de vitesse

⚠ AVERTISSEMENT

En rétablissant le régulateur de vitesse, assurez-vous toujours que les conditions de circulation conviennent à la vitesse programmée.

L'utilisation du régulateur de vitesse en cas de circulation dense, sur des routes avec des virages serrés/aveugles ou glissantes est dangereuse.

Le non-respect des conseils ci-dessus peut entrainer une perte de contrôle de la moto susceptible de provoquer des blessures graves, voire mortelles.

Le régulateur de vitesse est désactivé si l'une des actions suivantes a été effectuée :

- Tourner la poignée d'accélérateur à fond en avant.
- Tirer le levier d'embrayage.
- Actionner le frein avant ou arrière.
- Augmenter la vitesse au moyen de la poignée d'accélérateur pendant plus de 60 secondes.

La vitesse programmée du régulateur de vitesse peut être reprise en appuyant brièvement sur le bouton RES/+ étant donné qu'une vitesse programmée a été mémorisée.

La moto doit rouler à une vitesse comprise entre 46 et 160 km/h et se trouver en 3e vitesse ou supérieure.

Une vitesse programmée mémorisée est indiquée par le mot SET à côté du symbole du régulateur de vitesse dans l'écran d'affichage.

La vitesse programmée reste mémorisée dans le régulateur de vitesse jusqu'à ce que le contact soit coupé.

AVIS

La vitesse programmée dans le régulateur de vitesse clignote jusqu'à ce que la vitesse programmée reprise soit atteinte.

TC (antipatinage)

⚠ AVERTISSEMENT

Les systèmes d'antipatinage et d'antipatinage de virage optimisé ne remplacent pas une conduite appropriée aux conditions routières et météorologiques. Les systèmes ne peuvent pas empêcher la perte de traction due à une vitesse excessive à l'entrée des virages, une accélération à angle d'inclinaison prononcé et un freinage.

L'antipatinage et l'antipatinage de virage optimisé ne peuvent pas empêcher la roue avant de déraper.

Le non-respect des conseils ci-dessus peut entraîner une perte de contrôle de la moto susceptible de provoquer des blessures graves, voire mortelles.

L'antipatinage aide à maintenir la motricité lors d'une accélération sur chaussée mouillée/glissante. Si les capteurs détectent que la roue arrière perd de l'adhérence (patine), le système antipatinage intervient et agit sur la puissance du moteur jusqu'à ce que la motricité de la roue arrière soit rétablie. Le témoin d'antipatinage clignote pendant l'intervention et le conducteur pourra remarquer un changement du bruit du moteur.

AVIS

L'antipatinage ne fonctionne pas en cas de dysfonctionnement de l'ABS. Les témoins d'ABS, d'antipatinage et d'anomalie (MIL) s'allument.

Réglages de l'antipatinage

⚠ AVERTISSEMENT

Ne pas essayer de régler les paramètres de l'antipatinage pendant que la moto est en mouvement.

Le réglage des paramètres de l'antipatinage pendant la conduite de la moto est dangereux.

Le non-respect des conseils ci-dessus peut entraîner une perte de contrôle de la moto susceptible de provoquer des blessures graves, voire mortelles.

⚠ AVERTISSEMENT

Si l'antipatinage est désactivé, la moto se comportera de manière normale mais sans antipatinage.

Dans cette situation, une accélération trop forte sur une chaussée mouillée/glissante peut faire patiner la roue arrière.

Le non-respect des conseils ci-dessus peut entraîner une perte de contrôle de la moto susceptible de provoquer des blessures graves, voire mortelles.

L'antipatinage peut être réglé comme décrit dans page 53.

Si l'antipatinage est désactivé, le témoin d'avertissement TC désactivé s'allume.

L'antipatinage s'active automatiquement après avoir coupé le contact, puis l'avoir remis.

Système de contrôle de pression des pneus (TPMS) (selon l'équipement)

⚠ AVERTISSEMENT

Malgré la présence du système de contrôle de pression des pneus (TPMS), il est toujours nécessaire de vérifier quotidiennement la pression des pneus.

Le système de contrôle de la pression des pneus (TPMS) ne doit pas être utilisé comme manomètre pour pneus pour corriger la pression de gonflage des pneus.

Pour obtenir des valeurs correctes, vérifiez toujours la pression des pneus lorsqu'ils sont froids, à l'aide d'un manomètre pour pneus précis.

L'utilisation du système TPMS pour régler la pression de gonflage des pneus peut entraîner une pression des pneus incorrecte, entraînant une perte de contrôle de la moto susceptible de provoquer des blessures graves, voire mortelles.

AVIS

Le système de contrôle de pression des pneus (TPMS) est disponible dans un kit accessoire. Contacter une personne compétente possédant des connaissances spécialisées et affichant une compréhension technique des motos, comme un concessionnaire Triumph agréé.

L'affichage du TPMS sur le tableau de bord n'est activé que lorsque le système a été monté.

Des capteurs de pression des pneus sont montés sur les roues avant et arrière. Ces capteurs mesurent la pression d'air à l'intérieur du pneu et la transmettent au tableau de bord. Ces capteurs ne transmettent les données que lorsque la moto roule à plus de 20 km/h. Deux tirets sont visibles sur l'écran d'affichage jusqu'à ce que le signal de pression des pneus soit reçu. Les capteurs de chaque roue fonctionnent indépendamment les uns des autres. Les capteurs peuvent ainsi automatiquement s'activer et se mettre à jour à différents moments.

Une étiquette adhésive est fixée à la jante pour indiquer la position du capteur de pression du pneu, qui est près de la valve.

L'écran d'affichage du TPMS sur le tableau de bord n'est activé que lorsque le système a été monté.

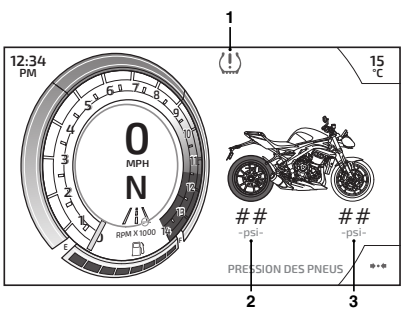

1. **Témoin TPMS**
2. **Indicateur de la pression des pneus arrière**
3. **Indicateur de la pression des pneus avant**

Pressions de gonflage des pneus

⚠ AVERTISSEMENT

Le système de contrôle de la pression des pneus (TPMS) ne doit pas être utilisé comme manomètre pour pneus pour corriger la pression de gonflage des pneus.

Pour obtenir des valeurs correctes, vérifiez toujours la pression des pneus lorsqu'ils sont froids, à l'aide d'un manomètre pour pneus précis.

L'utilisation du système TPMS pour régler la pression de gonflage des pneus peut entraîner une pression des pneus incorrecte, entraînant une perte de contrôle de la moto susceptible de provoquer des blessures graves, voire mortelles.

AVIS

Ne pas utiliser de liquide anticrevaison ni d'autre produit susceptible d'obstruer le passage de l'air aux orifices des capteurs TPMS. Toute obstruction de l'orifice de pression d'air du capteur TPMS pendant le fonctionnement bouchera le capteur qui subira alors des dommages irréparables.

Les dommages produits par l'utilisation d'un liquide anticrevaison ou un entretien incorrect ne sont pas considérés comme des défauts de fabrication et ne sont donc pas couverts par la garantie.

Toujours faire monter les pneus par une personne compétente possédant des connaissances spécialisées et une compréhension technique des motos, comme un concessionnaire Triumph agréé. Il est important de l'informer que des capteurs de pression des pneus sont montés sur les roues avant qu'il ne démonte les pneus.

AVIS

Une étiquette adhésive fixée sur la jante indique la position du capteur de pression du pneu.

En remplaçant les pneus, procéder avec précaution pour ne pas endommager les capteurs de pression des pneus.

Toujours faire monter les pneus par une personne compétente possédant des connaissances spécialisées et une compréhension technique des motos, comme un concessionnaire Triumph agréé. Il est important de l'informer que des capteurs de pression des pneus sont montés sur les roues avant qu'il ne démonte les pneus.

La pression des pneus indiquée sur le tableau de bord est la pression réelle des pneus au moment où l'affichage est sélectionné. Elle peut différer de la pression de gonflage des pneus à froid car les pneus s'échauffent en roulant, ce qui fait dilater l'air à l'intérieur et augmenter la pression. Les pressions de gonflage à froid spécifiées par Triumph en tiennent compte.

La pression des pneus doit toujours être réglée lorsqu'ils sont froids, à l'aide d'un manomètre pour pneus précis. L'affichage de la pression des pneus sur le tableau de bord ne doit pas être utilisé lors du réglage de la pression des pneus. Pour connaître les pressions de pneu recommandées, voir la section Spécifications.

Piles des capteurs de pression des pneus

Lorsque la tension de la pile d'un capteur de pression est basse, un message s'affiche dans l'écran du tableau de bord et le symbole TPMS ou un message indique le capteur concerné. Si les piles sont complètement déchargées, seuls des tirets sont visibles dans l'écran du tableau de bord, le témoin de TPMS rouge est allumé et le symbole TPMS clignote continuellement. Contacter une personne compétente possédant des connaissances spécialisées et affichant une compréhension technique des motos, comme un concessionnaire Triumph agréé, pour remplacer le capteur et de noter le nouveau numéro de série dans les espaces prévus dans le Manuel du propriétaire de la moto.

Lorsque le contact est mis, si le symbole TPMS clignote en continu ou le témoin du TPMS reste allumé, il y a un défaut dans le système TPMS. Le défaut doit être contrôlé et corrigé par une personne compétente possédant des connaissances spécialisées et une compréhension technique des motos, comme un concessionnaire Triumph agréé.

Numéro de série du capteur de pression du pneu

Le numéro de série du capteur de pression du pneu est imprimé sur une étiquette posée sur le capteur. Ce numéro peut être requis pour l'entretien ou le diagnostic.

Lorsque le système de contrôle de la pression des pneus est installé sur la moto, veiller à noter les numéros de série des capteurs de pression des pneus avant et arrière dans les espaces prévus dans le Manuel du propriétaire.

Pneus de rechange

Lors du remplacement des pneus, signaler que les jantes sont équipées de capteurs de pression des pneus et toujours confier cette opération à une personne compétente possédant des connaissances spécialisées et affichant une compréhension technique des motos, comme un concessionnaire Triumph agréé.

Carburant



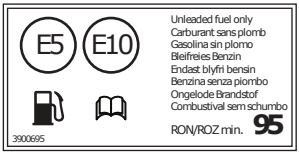

Qualité du carburant

Les motos Triumph sont conçues pour utiliser du carburant sans plomb et offrirent les meilleures performances si ce type de carburant est utilisé. Utilisez toujours du carburant sans plomb ayant un indice d'octane de 95 RON minimum.

Éthanol

En Europe, les motos Triumph sont compatibles avec les carburant sans plomb à l'éthanol E5 et E10 (5 % et 10 % d'éthanol).

Sur tous les autres marchés, il est possible d'utiliser du carburant à l'éthanol jusqu'à E25 (25 % d'éthanol).

Étalonnage du moteur

Dans certains cas, l'étalonnage du moteur peut être nécessaire. Cette action doit être effectuée par une personne compétente possédant des connaissances spécialisées et une compréhension technique des motos, comme un concessionnaire Triumph agréé.

AVIS

La moto peut être définitivement endommagée si elle est utilisée avec une qualité de carburant inappropriée ou un mauvais étalonnage du moteur.

Assurez-vous toujours que le carburant utilisé est de bonne qualité.

Les dommages produits par l'utilisation d'un carburant ou un étalonnage du moteur incorrect ne sont pas considérés comme des défauts de fabrication et ne sont donc pas couverts par la garantie.

AVIS

Le système d'échappement de cette moto est équipé d'un convertisseur catalytique pour contribuer à réduire les émissions polluantes des gaz d'échappement.

L'emploi de carburant au plomb endommagera le convertisseur catalytique. Par ailleurs, le convertisseur catalytique peut subir des dégâts irréparables si la moto tombe en panne de carburant ou si le niveau de carburant tombe très bas.

Toujours vérifier que le carburant est suffisant pour le voyage prévu.

AVIS

L'utilisation d'essence au plomb est illégale dans certains pays, états ou territoires.

Bouchon de réservoir de carburant

Cette moto est équipée d'un bouchon de réservoir de carburant sans clé. Cela permet d'ouvrir le bouchon de réservoir de carburant sans insérer de clé physique.

Pour ouvrir le bouchon du réservoir de carburant :

- Vérifier que le contact est mis et que le moteur ne tourne pas.
- Soulever le petit rabat.
- Le bouchon du réservoir de carburant est fixé à la moto par une charnière. Ouvrir le bouchon du réservoir de carburant.

Pour fermer et verrouiller le bouchon du réservoir de carburant :

- Le bouchon du réservoir de carburant peut être fermé que le contact soit mis ou non.
- Appuyer sur le rabat du bouchon de réservoir de carburant jusqu'à ce que le verrou s'enclenche.

Lorsque le contact de la moto est coupé, il peut être ouvert pendant une minute. Une fois cette minute écoulée, le bouchon du réservoir de carburant se verrouille et le contact de la moto doit être remis pour permettre à nouveau l'accès.

Si le bouchon du réservoir de carburant sans clé ne s'ouvre toujours pas, amener la moto chez le concessionnaire Triumph le plus proche. Si cela n'est pas possible, suivre la procédure d'ouverture d'urgence.

Ouverture d'urgence

⚠ AVERTISSEMENT

La moto doit être stabilisée et correctement soutenue.

Ne pas soutenir la moto sur un composant auxiliaire, le système d'échappement ou toute autre pièce non structurelle du cadre de la moto.

Une moto correctement soutenue évite les chutes.

Une moto instable peut tomber, ce qui peut causer des dommages à la moto et des blessures graves, voire mortelles.

La clé Allen d'ouverture d'urgence est fixée à l'arrière du couvercle du vase d'expansion, voir page 90.

Pour accéder au bouchon de réservoir de carburant et faire le plein en cas d'urgence :

- À l'aide de la clé Allen d'ouverture d'urgence, retirer les fixations du bouchon de réservoir de carburant.

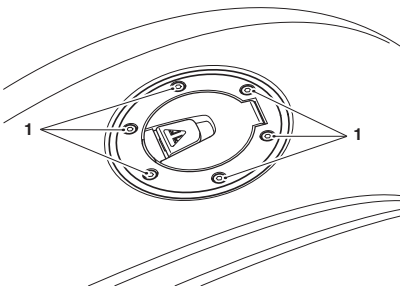

1. **Fixations du bouchon de réservoir de carburant**

- Un câble est attaché au bouchon de réservoir de carburant. Retirer soigneusement le bouchon de réservoir de carburant et le joint en inclinant l'ensemble du composant vers l'avant de la moto.

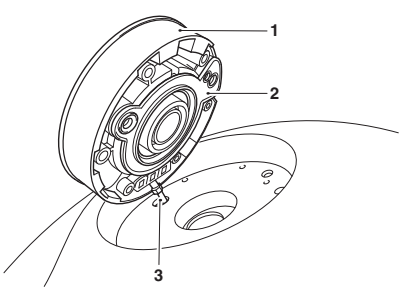

1. **Joint d'étanchéité**
2. **Joint caoutchouc**
3. **Câble**

- Conserver le bouchon de réservoir de carburant et le joint à proximité de la moto. Ne pas étirer le câble. Veiller à ne pas endommager la peinture du réservoir de carburant.
- Lors de la dépose du bouchon de réservoir de carburant et du joint, le joint en caoutchouc peut se desserrer. Noter son orientation et sa position pour le remontage.
- Remplir lentement le réservoir de carburant, voir page 85.

⚠ AVERTISSEMENT

Un remplissage excessif du réservoir peut causer un débordement de carburant.

Si du carburant est répandu, nettoyez immédiatement la zone affectée et débarrassez-vous des chiffons utilisés en respectant les règles de sécurité.

Veiller à ne pas répandre d'essence à proximité du câble ou du trou de câble, sur le moteur, sur les tuyaux d'échappement, sur les pneus ou sur toute autre partie de la moto.

Comme le carburant est très inflammable, tout écoulement ou fuite de carburant, ou toute négligence des consignes de sécurité ci-dessus peut entraîner un risque d'incendie pouvant causer des dégâts matériels ou des blessures graves, voire mortelles.

- Veiller à fixer le joint et le joint en caoutchouc sur le bouchon de réservoir de carburant dans la bonne position.
- Remettre soigneusement en place le bouchon de réservoir de carburant, le joint et le joint en caoutchouc en veillant à ne pas étirer ou coincer le câble.

- Reposer les fixations du bouchon de réservoir de carburant et les serrer à 2,5 Nm dans l'ordre indiqué ci-dessous.

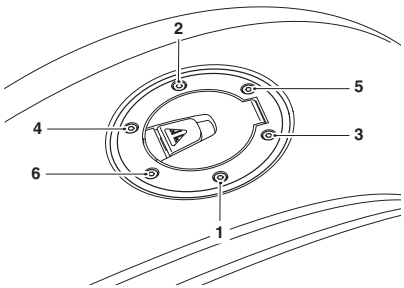

Ordre de serrage

- Amener la moto chez le concessionnaire Triumph le plus proche pour contrôler et corriger l'opération.

Ravitaillement

⚠ AVERTISSEMENT

Pour contribuer à réduire les dangers liés au ravitaillement en carburant, observez toujours les consignes de sécurité suivantes concernant le carburant :

- L'essence (carburant) est très inflammable et peut être explosive dans certaines conditions. Pour le ravitaillement, coupez toujours le contact (OFF).
- Ne fumez pas.
- N'utilisez pas de téléphone portable.
- Vérifiez que la zone de ravitaillement est bien aérée et exempte de toute source de flamme ou d'étincelles. Cela inclut tout appareil doté d'une veilleuse.
- Rester attentif et vigilant pendant le ravitaillement.
- Ne remplissez jamais le réservoir au point que le carburant remonte dans le goulot de remplissage. La chaleur due à la lumière solaire ou à d'autres sources peut faire dilater le carburant et le faire déborder, ce qui créerait un risque d'incendie.
- Après le ravitaillement, vérifiez toujours que le bouchon de réservoir est bien fermé.
- Comme l'essence (carburant) est très inflammable, tout écoulement ou fuite de carburant, ou toute négligence des consignes de sécurité ci-dessus entraîne un risque d'incendie pouvant causer des dégâts matériels ou des blessures graves, voire mortelles.

AVIS

Évitez de remplir le réservoir sous la pluie ou en atmosphère poussiéreuse où les matières contenues dans l'air peuvent contaminer le carburant.

Du carburant contaminé peut endommager les composants du circuit d'alimentation.

Remplissage du réservoir de carburant

Remplissez le réservoir de carburant lentement pour éviter un débordement. Ne remplissez pas le réservoir au-dessus de la base du goulot de remplissage. Vous maintiendrez ainsi un espace vide suffisant pour permettre au carburant de se dilater sous l'effet de la chaleur du moteur ou de la lumière solaire directe.

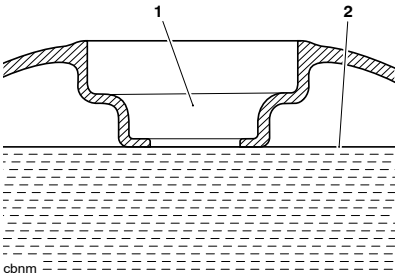

1. **Goulot de remplissage de carburant**
2. **Niveau maximum de carburant**

Après le ravitaillement, toujours s'assurer que le bouchon de réservoir de carburant est bien fermé.

Selles

⚠ AVERTISSEMENT

La moto doit être stabilisée et correctement soutenue.

Ne pas soutenir la moto sur un composant auxiliaire, le système d'échappement ou toute autre pièce non structurelle du cadre de la moto.

Une moto correctement soutenue évite les chutes.

Une moto instable peut tomber, ce qui peut causer des dommages à la moto et des blessures graves, voire mortelles.

AVIS

Pour éviter d'endommager les selles ou le dessus des selles, attention à ne pas les laisser tomber.

Ne pas appuyer les selles contre la moto ou contre une surface qui pourrait endommager les selles ou le dessus des selles. Placer les selles, dessus vers le haut, sur une surface plane et propre recouverte d'un chiffon doux.

Ne placer sur les selles aucun article qui pourrait endommager ou tacher le dessus des selles.

Pour avoir des informations sur le nettoyage de la selle, voir page 198.

Dépose de la selle pour passager/du dosseret de selle

Pour déposer la selle pour passager ou le dosseret de selle (appelé selle pour passager pour cette procédure) :

- Desserrer le capuchon de selle pour passager.
- Retirer la fixation du capuchon de selle pour passager.

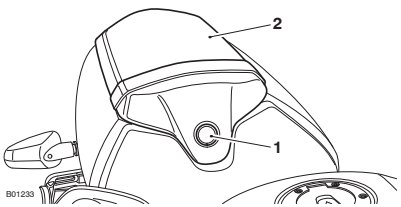

1. **Capuchon de selle pour passager (fixation de la selle pour passager par le dessous)**
2. **Selle pour passager**

AVIS

Ne pas tirer la selle pour passager vers le haut pendant la dépose.

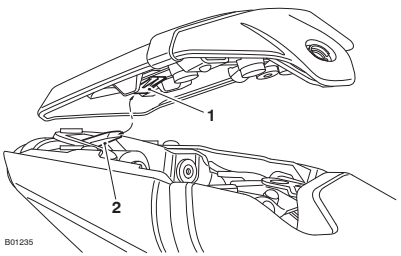

1. **Fente (selle)**
2. **Languette (boîtier de boucle de cadre)**

- Dégager la fente de la selle pour passager de la languette et la faire glisser vers l'avant pour la déposer complètement de la moto.

Pose de la selle pour passager/du dosseret de selle

⚠ AVERTISSEMENT

Ne jamais conduire la moto si les fixations sont desserrées ou déposées, car la selle du conducteur ne serait pas sûre et pourrait bouger.

La selle conducteur n'est retenue et supportée correctement qu'une fois les fixations correctement serrées.

Une selle lâche ou détachée peut entraîner une perte de contrôle de la moto susceptible de provoquer des blessures graves, voire mortelles.

Pour installer la selle pour passager ou le dosseret de selle :

- S'assurer que la selle du conducteur est correctement posée, voir page 88.
- Faire glisser la selle pour passager vers l'arrière sur la languette des boîtiers de boucle de cadre.

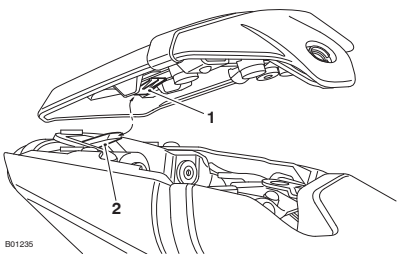

1. **Fente (selle)**
2. **Languette (boîtier de boucle de cadre)**

- Poser la fixation de selle pour passager et la serrer à 5 Nm.

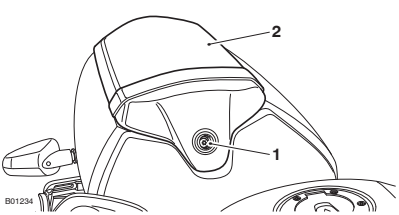

1. **Fixation de selle pour passager (le capuchon de selle pour passager s'adapte sur le dessus)**
2. **Selle pour passager**

- Reposer le capuchon de selle pour passager sur la fixation de selle pour passager.
- Saisir la selle et vérifier qu'elle est bien fixée.

Dépose de la selle du conducteur

AVIS

Si la selle passager ou le dosseret de selle est installé, il faut commencer par le déposer avant de déposer la selle conducteur.

Pour déposer la selle du conducteur :

- Reposer la selle pour passager ou le dosseret de selle, voir page 86.

▾ Retirer les deux fixations de selle du conducteur à l'arrière de la selle.

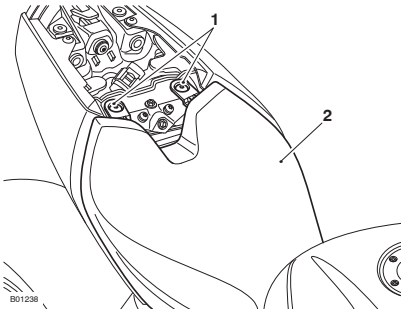

1. **Fixations de selle du conducteur**
2. **Selle du conducteur**

▾ Soulever la selle par l'arrière et la glisser vers l'arrière pour la déposer complètement de la moto.

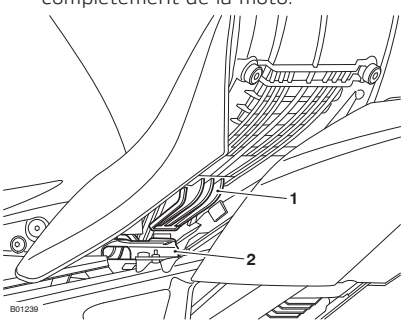

1. **Languette (selle du conducteur)**
2. **Support de réservoir de carburant**

Pose de la selle du conducteur

⚠ AVERTISSEMENT

Ne jamais conduire la moto si les fixations sont desserrées ou déposées, car la selle du conducteur ne serait pas sûre et pourrait bouger.

La selle conducteur n'est retenue et supportée correctement qu'une fois les fixations correctement serrées.

Une selle lâche ou détachée peut entraîner une perte de contrôle de la moto susceptible de provoquer des blessures graves, voire mortelles.

Pour poser la selle du conducteur :

▾ Engager la languette de la selle sous le support de réservoir de carburant.

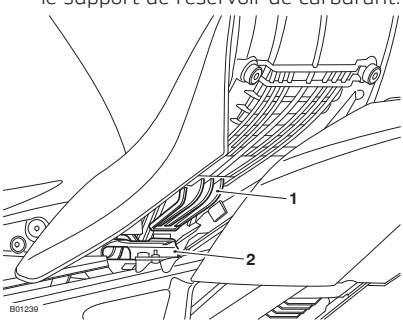

1. **Languette (selle du conducteur)**
2. **Support de réservoir de carburant**

▾ Abaisser l'arrière de la selle jusqu'à ce qu'il soit aligné avec les trous dans la boucle de cadre arrière.

- Poser les deux fixations de selle du conducteur à l'arrière de la selle et les serrer à 5 Nm.

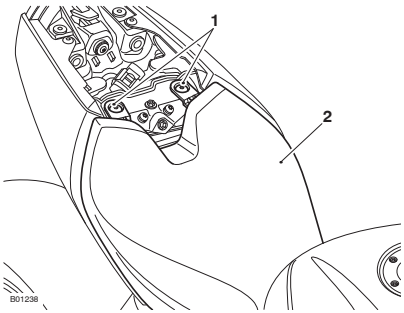

1. **Fixations de selle du conducteur**
2. **Selle du conducteur**

- Saisir la selle et la tirer fermement vers le haut pour s'assurer qu'elle est solidement fixée.
- Reposer la selle du passager ou le dosseret de selle, voir page 86.

Béquille latérale

⚠ AVERTISSEMENT

La moto est munie d'un système de verrouillage de sécurité empêchant de la conduire lorsque la béquille latérale est abaissée.

Ne jamais essayer de rouler avec la béquille latérale abaissée ni d'interférer avec le mécanisme de verrouillage car cela génère des conditions de conduite dangereuses.

Le non-respect des conseils ci-dessus peut entraîner une perte de contrôle de la moto susceptible de provoquer des blessures graves, voire mortelles.

⚠ ATTENTION

Ne pas se pencher, s'asseoir ou monter sur la moto lorsque celle-ci est appuyée sur la béquille latérale.

Cela peut entraîner la chute de la moto.

Le non-respect des conseils ci-dessus peut entraîner des blessures légères à modérées.

La moto est équipée d'une béquille latérale sur laquelle elle peut être parquée.

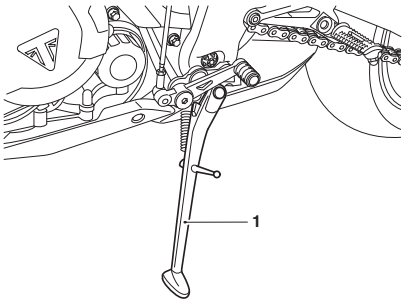

1. Béquille latérale

En utilisant la béquille latérale, tourner toujours le guidon à fond à gauche et laisser la moto en première vitesse.

Chaque fois que vous utilisez la béquille latérale avant de prendre la route, vérifiez toujours que cette béquille est bien relevée après vous être assis sur la moto.

Pour les instructions sur la sécurité du stationnement, se reporter à la section Conduite de la moto.

Trousse à outils

La trousse à outils comprend une clé en C et deux outils de réglage. Les deux outils de réglage se trouvent sous le couvercle du vase d'expansion du liquide de refroidissement. Pour plus d'informations sur la dépose du couvercle du vase d'expansion du liquide de refroidissement, voir page 135.

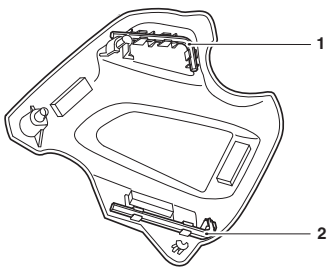

1. Clé Allen de 4 mm
2. Outil de réglage Torx T30

La clé Allen de 4 mm permet de retirer le bouchon de réservoir de carburant en cas d'urgence.

L'outil de réglage Torx T30 sert à retirer les selles/le dosseret de selle et à régler le phare.

Pare-brise (le cas échéant)

⚠ AVERTISSEMENT

Ne jamais essayer de nettoyer le pare-brise en conduisant la moto.

En lâchant le guidon pendant la conduite, le conducteur diminue sa capacité à garder le contrôle de la moto.

Le fait de nettoyer le pare-brise pendant la conduite de la moto peut entraîner une perte de contrôle de la moto susceptible de provoquer des blessures graves, voire mortelles.

Pour avoir des informations sur le nettoyage du pare-brise, voir page 91.

Le pare-brise n'est pas réglable.

Rodage

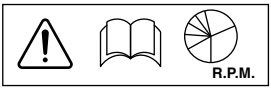

Le rodage est le nom donné au processus qui a lieu pendant les premières heures de fonctionnement d'un véhicule neuf.

En particulier, le frottement intérieur dans le moteur est plus élevé quand les composants sont neufs. Par la suite, lorsque le fonctionnement du moteur a fait 'roder' les pièces, ce frottement interne est considérablement réduit.

Une période de rodage prudent assurera des émissions à l'échappement plus basses et optimisera les performances, l'économie de carburant et la longévité du moteur et des autres composants de la moto.

Pendant les 800 premiers kilomètres :

- Ne pas utiliser l'accélération maximale
- Toujours éviter les régimes moteur élevés
- Éviter de rouler à un régime moteur constant, qu'il soit élevé ou bas, pendant une durée prolongée
- Éviter les démarrages et arrêts brutaux ainsi que les accélérations rapides, sauf en cas d'urgence
- Ne roulez pas à des vitesses supérieures aux ¾ du régime moteur maximum.

De 800 à 1 600 kilomètres :

- Le régime moteur peut être augmenté progressivement jusqu'à la limite de régime moteur maximum pendant de courtes durées.

Pendant et après le rodage :

- Ne pas faire tourner le moteur à un régime excessif à froid
- Ne laissez pas peiner le moteur. Toujours rétrograder avant que le moteur commence à forcer
- N'utilisez pas des régimes inutilement élevés. Le passage au rapport supérieur contribue à réduire la consommation de carburant et le bruit, et à protéger l'environnement.

Contrôles de sécurité quotidiens



⚠ AVERTISSEMENT

Toujours effectuer les contrôles de sécurité quotidiens avant chaque utilisation de la moto.

L'omission des contrôles de sécurité quotidiens ci-dessus peut entraîner une perte de contrôle de la moto susceptible de provoquer des dommages à la moto ou des blessures graves, voire mortelles.

Procéder aux contrôles suivants chaque jour avant de démarrer. Le temps qu'ils demandent est minime, mais ces contrôles contribueront à la sécurité et à la fiabilité.

Si des anomalies sont constatées pendant ces contrôles, se reporter à la section Entretien et réglage ou confier la moto à un concessionnaire Triumph agréé pour qu'il prenne les mesures nécessaires pour remettre la moto en bon état de marche.

Vérifier les points suivants :

Carburant : Quantité suffisante dans le réservoir, absence de fuites (page 81).

Huile moteur : Viseur transparent de niveau d'huile correct. Ajouter de l'huile de la spécification correcte selon le besoin. Aucune fuite du moteur (page 126).

Chaîne de transmission : Réglage correct (page 139).

Pneus/roues : Pressions de gonflage correctes (à froid). Profondeur/usure des dessins de la bande de roulement, dégâts de pneu/roue, perforations, etc. (page 166).

Écrous, boulons, fixations : Contrôle visuel du serrage/fixation correct de tous les composants de direction et de suspension, des essieux et de toutes les commandes. Vérifier partout s'il n'y a pas de fixations desserrées/endommagées.

Action de la direction : Action douce, mais pas de jeu d'une butée à l'autre. Aucun coincement des câbles de commande (page 152).

Freins : Tirer le levier de frein et appuyer sur la pédale de frein pour vérifier que la résistance est correcte. Vérifiez le levier et/ou la pédale si sa course est excessive avant le début de la résistance, ou si la sensation à l'une ou l'autre commande est spongieuse (page 143).

Plaquettes de frein avant : Vérifier que la quantité appropriée de matériau de friction reste sur toutes les plaquettes de frein (page 143).

Niveaux de liquide de freins : Pas de fuite de liquide de freins. Le niveau de liquide de freins doit être situé entre les repères MAX et MIN dans les deux réservoirs (page 146).

Fourche avant : Action douce. Pas de fuites aux joints de fourche (page 154).

Accélérateur : Vérifiez que la poignée d'accélérateur retourne à la position de ralenti sans coincement (page 71).

Embrayage : Souplesse de fonctionnement et jeu correct du câble (page 136).

Liquide de refroidissement : Pas de fuite de liquide de refroidissement. Vérifiez le niveau de liquide de refroidissement dans le vase d'expansion (moteur froid) (page 134).

Équipement électrique : Fonctionnement correct de tous les feux et de l'avertisseur sonore (page 188).

Arrêt du moteur : L'interrupteur d'arrêt arrête le moteur (page 96).

Béquille : Retour à la position de relevage complet par la tension des ressorts. Ressorts de rappel pas affaiblis ni endommagés (page 89).

Page réservée

Table des matières

Arrêt du moteur 96
Démarrage du moteur 96
Mise en route 98
Changements de vitesses 98
Assistance au changement de vitesse Triumph (TSA) (selon l'équipement) 100
Freinage 101
    Système de freinage antiblocage (ABS) 105
    ABS de virage optimisé 106
Stationnement 108
Conduite à grande vitesse 109

Arrêt du moteur

AVIS

Vous devez normalement arrêter le moteur en coupant le contact (OFF).

L'interrupteur d'arrêt du moteur n'est prévu que pour les cas d'urgence.

Ne pas laisser le contact établi quand le moteur est arrêté. Cela risque d'entraîner des dégâts électriques.

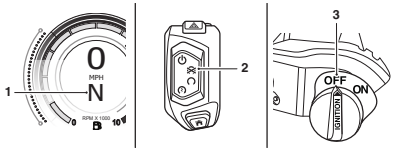

1. **Témoin de point mort**
2. **Interrupteur d'arrêt du moteur - position STOP (ARRÊT)**
3. **Commutateur d'allumage principal - position OFF (arrêt) (en option)**

Pour arrêter le moteur :

- Fermer complètement le papillon.
- Passer au point mort.
- Placer l'interrupteur d'arrêt du moteur en position STOP (arrêt).
- Tourner le commutateur d'allumage principal jusqu'à la position OFF.
- Sélectionner la première vitesse.
- Calez la moto avec la béquille latérale sur une surface ferme, plane et horizontale.
- Verrouiller la direction.

⚠ ATTENTION

Ne pas laisser le contact établi quand le moteur est arrêté. Cela entraînera des dommages électriques.

Démarrage du moteur

⚠ DANGER

Ne mettez jamais le moteur en marche ou ne le laissez jamais tourner dans un endroit fermé.

Faire toujours fonctionner la moto en plein air ou dans une pièce avec la ventilation adéquate.

Les gaz d'échappement sont toxiques et peuvent entraîner une perte de conscience et la mort en très peu de temps.

AVIS

N'actionnez pas le démarreur pendant plus de cinq secondes de suite, car le démarreur surchaufferait et la batterie se déchargerait.

Attendez 15 secondes après chaque actionnement du démarreur pour le laisser refroidir et permettre à la batterie de récupérer.

Ne laissez pas tourner le moteur au ralenti pendant des durées prolongées car cela pourrait causer une surchauffe qui endommagerait le moteur.

AVIS

Si le moteur ne démarre pas, attendre au moins cinq secondes avant d'essayer à nouveau de démarrer le moteur.

Si le moteur ne démarre pas après trois tentatives, le système de démarrage est désactivé pendant deux minutes pour protéger la batterie et le système de démarrage.

Si le moteur ne démarre pas après six autres tentatives, ne plus essayer de le démarrer. Contacter une personne compétente possédant des connaissances spécialisées et affichant une compréhension technique des motos, comme un concessionnaire Triumph agréé.

Les tentatives continues de démarrage du moteur endommagent gravement la batterie ou le système de démarrage.

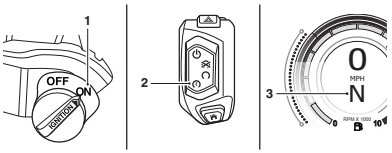

1. **Commutateur d'allumage principal (le cas échéant)**
2. **Interrupteur de marche/arrêt du moteur - position QUICK START (démarrage rapide)**
3. **Témoin de point mort**

Pour mettre le moteur en marche :

- S'assurer que le commutateur d'allumage principal (en option) est dans la position ON, voir page 65.
- Tirer le levier d'embrayage à fond contre le guidon.
- Appuyer sur l'interrupteur de marche/arrêt du moteur et le maintenir dans la position QUICK START (démarrage rapide) jusqu'à ce que le moteur démarre.
- Vérifier que la boîte de vitesses est au point mort.

La moto est équipée de contacteurs de neutralisation du démarreur. Ces contacteurs empêchent le fonctionnement du démarreur électrique si la boîte de vitesses n'est pas au point mort et la béquille latérale, abaissée.

Si la béquille latérale est abaissée pendant que le moteur est en marche et si la boîte de vitesses n'est pas au point mort, le moteur s'arrête quelle que soit la position de l'embrayage.

Un transpondeur intégré à la clé désactive l'antidémarrage. Il suffit que l'une des clés de contact se trouve à proximité de la moto. La présence de deux clés de contact près de la moto peut interrompre le signal entre le transpondeur et l'antidémarrage. Dans ce cas, l'antidémarrage reste activé jusqu'à ce qu'une des clés de contact soit enlevée.

Mise en route

- Serrez le levier d'embrayage et enclenchez la première vitesse.
- Accélérez légèrement et relâchez lentement le levier d'embrayage.
- Pendant l'engagement de l'embrayage, accélérez un peu plus, en augmentant suffisamment le régime pour empêcher le moteur de caler.

Changements de vitesses

⚠ AVERTISSEMENT

Éviter d'ouvrir excessivement ou trop rapidement les gaz sur un des rapports inférieurs, car cela risque de faire décoller la roue avant du sol (cabrage) et de faire patiner la roue arrière.

Toujours ouvrir l'accélérateur avec précaution, en particulier si le conducteur ne connait pas bien la moto.

La réalisation d'un cabrage ou une perte de traction peut entraîner une perte de contrôle de la moto susceptible de provoquer des blessures graves, voire mortelles.

⚠ AVERTISSEMENT

Ne pas rétrograder à des vitesses pouvant causer un surrégime du moteur (tr/min).

La rétrogradation doit être effectuée d'une manière assurant de bas régimes moteur.

Le fait de passer à une vitesse inférieure à grande vitesse peut bloquer la roue arrière, entraînant une perte de contrôle de la moto susceptible de provoquer des blessures graves, voire mortelles.

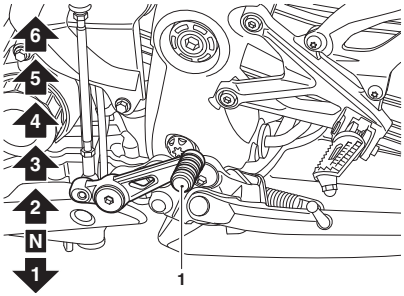

1. Pédale de changement de vitesses

Pour changer de vitesse :

- Fermer le papillon tout en tirant le levier d'embrayage.
- Passer au rapport immédiatement supérieur ou inférieur.
- Ouvrir partiellement l'accélérateur tout en relâchant le levier d'embrayage.
- Toujours utiliser l'embrayage pour changer de vitesses.

AVIS

Le mécanisme de changement de vitesses est du type à "butée positive". Cela signifie que, pour chaque manœuvre de la pédale de changement de vitesses, vous ne pouvez changer qu'une vitesse à la fois, séquentiellement dans l'ordre ascendant ou descendant.

Assistance au changement de vitesse Triumph (TSA) (selon l'équipement)

AVIS

L'assistance au changement de vitesse Triumph (TSA) est optimisée pour une utilisation sur route.

Elle ne doit pas être utilisée pendant la conduite hors route.

AVIS

En cas de défaillance du système TSA lors de la conduite, ce dernier sera désactivé.

Utiliser l'embrayage pour changer de vitesse de la manière normale, sinon le moteur ou la boîte de vitesses pourrait être endommagé(e).

Le défaut doit être contrôlé et corrigé par une personne compétente possédant des connaissances spécialisées et une compréhension technique des motos, comme un concessionnaire Triumph agréé.

AVIS

Le changement de vitesse doit être complété par un mouvement de pédale rapide et énergique, en veillant à ce que la pédale soit enfoncée à fond.

Faites toujours attention lorsque vous changez de vitesse. Après un changement de vitesse, la pédale doit être complètement relâchée avant de pouvoir effectuer un autre changement de vitesse.

Des changements de vitesses incorrects peuvent endommager le moteur et la boîte de vitesses.

L'assistance au changement de vitesses Triumph (TSA) ajuste le couple du moteur pour permettre l'engagement des vitesses, sans coupure de la poignée d'accélérateur ni actionnement de l'embrayage.

La TSA n'est pas un système automatique pour le changement de vitesses. Les vitesses doivent être sélectionnées et changées de la manière normale, à l'aide de la pédale de changement de vitesses, comme décrit dans page 98.

La TSA sert à passer à un rapport supérieur comme à un rapport inférieur. Il faut débrayer pour s'arrêter et pour démarrer. L'embrayage doit être utilisé lors de la sélection d'une vitesse depuis le point mort, ainsi que lors de la sélection du point mort depuis une autre vitesse.

L'assistance au changement de vitesses Triumph ne fonctionne pas dans les cas suivants :

- L'embrayage est actionné.

- Il est tenté par erreur de passer à un rapport supérieur lorsque la 6ème vitesse est passée.
- Il est tenté par erreur de passer à un rapport inférieur lorsque la 1ère vitesse est passée.
- Il est tenté de passer à un rapport supérieur avec un régime moteur très bas.
- Il est tenté de passer à un rapport inférieur avec un régime moteur très élevé.
- Il est tenté de passer à un rapport supérieur pendant le dépassement.
- Le limiteur de vitesse du véhicule est actif.
- Le régulateur de vitesse est actif.
- L'antipatinage fonctionne.
- Si le rapport précédent n'a pas été complètement engagé.
- La position de l'accélérateur est changée pendant un changement de vitesses.

Si la TSA ne fonctionne pas, l'embrayage peut être utilisé pour changer de vitesse de la manière normale.

Freinage

Tous les modèles de moto sont équipés d'un système de freinage partiellement intégré associé à un système de freinage antiblocage (ABS).

Ce système de freinage partiellement intégré est conçu pour augmenter l'efficacité de freinage du conducteur.

Lorsque le conducteur utilise le frein avant, le frein arrière est également légèrement utilisé permettant un freinage équilibré.

L'utilisation du frein arrière est en rapport avec le niveau de force de freinage appliquée par le conducteur grâce au levier de frein avant.

L'utilisation de la pédale de frein arrière seule fait uniquement appel au frein arrière.

Pour une efficacité de freinage maximale, actionnez toujours simultanément le levier de frein avant et la pédale de frein arrière.

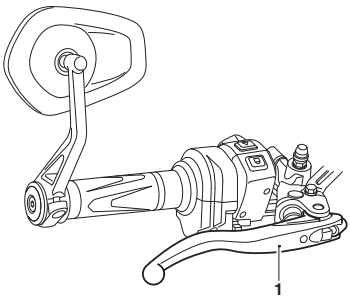

1. Levier de frein avant

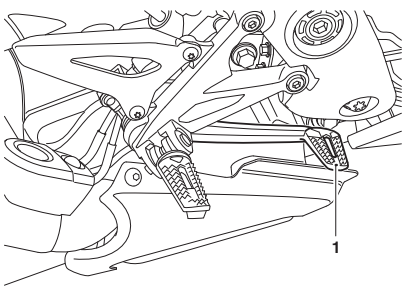

1. Pédale de frein arrière

⚠ AVERTISSEMENT

EN FREINANT, OBSERVER LES CONSIGNES SUIVANTES :

- Fermer complètement le papillon des gaz, sans débrayer, pour laisser ralentir la moto par le frein moteur.
- Rétrograder une vitesse à la fois de telle sorte que la boîte de vitesses soit en première quand la moto s'arrête complètement.
- Pour s'arrêter, toujours actionner les deux freins à la fois. Normalement, le frein avant doit être actionné un peu plus que le frein arrière.
- Rétrograder ou débrayer complètement selon besoin pour empêcher le moteur de caler.
- Ne jamais bloquer les roues en freinant, car cela peut entraîner une perte de contrôle de la moto.

Le non-respect des conseils ci-dessus peut entraîner des blessures graves, voire mortelles.

⚠ AVERTISSEMENT

Pour un arrêt d'urgence, ne pas se préoccuper de rétrograder, s'efforcer seulement de freiner aussi fort que possible de l'avant et de l'arrière sans déraper.

Les conducteurs doivent s'entraîner au freinage d'urgence dans un espace sans circulation.

Triumph conseille vivement à tous les motocyclistes de suivre un cours de conduite comprenant des conseils sur la bonne utilisation des freins. Une technique de freinage incorrecte peut entraîner une perte de contrôle de la moto susceptible de provoquer des blessures graves, voire mortelles.

⚠ AVERTISSEMENT

Pour votre sécurité, faites toujours preuve d'une extrême prudence en freinant, en accélérant ou en tournant, car toute imprudence peut entraîner une perte de contrôle de la moto et un accident. L'utilisation indépendante des freins avant ou arrière réduit l'efficacité de freinage générale. Un freinage extrême peut faire bloquer une des roues, réduire le contrôle de la moto et causer un accident (voir les avertissements concernant l'ABS).

Si possible, réduire sa vitesse ou freiner avant d'entrer dans un virage car la fermeture du papillon ou un freinage dans le virage peut faire déraper une roue et entraîner une perte de contrôle.

Sur route mouillée ou sous la pluie, ou sur des surfaces meubles, l'aptitude à manœuvrer et à s'arrêter sera réduite. Toutes les manœuvres doivent être exécutées avec douceur dans ces conditions. Une accélération, un freinage ou un changement de direction soudain peut entraîner une perte de contrôle de la moto.

Le non-respect des conseils ci-dessus peut entraîner une perte de contrôle de la moto susceptible de provoquer des blessures graves, voire mortelles.

⚠ AVERTISSEMENT

Dans une longue descente à fort pourcentage ou au passage d'un col, utiliser le frein moteur en rétrogradant et utiliser les freins avant et arrière par intermittence.

L'application continue des freins ou l'utilisation du frein arrière uniquement peut entraîner une surchauffe des freins et réduire leur efficacité.

Le non-respect des conseils ci-dessus peut entraîner une perte de contrôle de la moto susceptible de provoquer des blessures graves, voire mortelles.

⚠ AVERTISSEMENT

En cas de conduite avec le pied sur la pédale de frein ou la main sur le levier de frein, le feu de freinage pourra s'allumer et donner une fausse indication aux autres usagers.

Vous risquez aussi de faire surchauffer les freins et d'en réduire l'efficacité.

Le non-respect des conseils ci-dessus peut entraîner une perte de contrôle de la moto susceptible de provoquer des blessures graves, voire mortelles.

⚠ AVERTISSEMENT

Ne pas rouler en roue libre avec le moteur arrêté, et ne pas remorquer la moto.

La boîte de vitesses n'est lubrifiée sous pression que pendant la marche du moteur.

Une lubrification inadéquate peut endommager ou bloquer la transmission, ce qui peut entraîner une perte de contrôle de la moto susceptible de provoquer des blessures graves, voire mortelles.

⚠ AVERTISSEMENT

Sur des surfaces meubles ou bien sur des routes mouillées ou boueuses, l'efficacité de freinage de la moto est réduite par l'accumulation de poussière, de boue ou d'humidité sur les freins.

Toujours freiner plus tôt dans ces conditions pour nettoyer les surfaces des freins par le freinage initial.

Le fait de conduire la moto lors que les freins sont contaminés par de la poussière, de la boue ou de l'humidité peut entraîner une perte de contrôle de la moto susceptible de provoquer des blessures graves, voire mortelles.

Système de freinage antiblocage (ABS)

⚠ AVERTISSEMENT

La fonction ABS tente de maximiser les chances de conserver le contrôle de la moto lors du freinage. Les distances de freinage plus courtes que peut autoriser l'ABS dans certaines conditions ne remplacent pas une conduite prudente.

Ne jamais dépasser les limitations de vitesse.

Ne conduisez jamais avec imprudence et réduisez toujours votre vitesse si les conditions météorologiques, l'état de la route ou la circulation l'exigent.

Dans certaines conditions, il est possible qu'une moto équipée de l'ABS nécessite une distance d'arrêt plus longue.

Aborder les virages avec prudence. Si vous freinez dans un virage, l'ABS ne pourra pas s'opposer au poids et à l'accélération latérale de la moto.

Le non-respect des conseils ci-dessus peut entraîner une perte de contrôle de la moto susceptible de provoquer des blessures graves, voire mortelles.

Pour plus d'informations sur la fonction ABS et son fonctionnement, voir page 36.

Témoin d'ABS

Il est normal que le témoin d'ABS clignote lorsque le contact est mis (voir page 26). Si le témoin d'ABS reste allumé, cela indique que la fonction ABS n'est pas disponible car :

- l'ABS a été désactivé par le conducteur ;
- l'ABS connaît un dysfonctionnement qui demande une inspection.

Si le témoin s'allume pendant la marche, cela indique que le système ABS présente une anomalie qui doit être diagnostiquée.

⚠ AVERTISSEMENT

Si le système de freinage antiblocage (ABS) ne fonctionne pas, le système de freinage continuera de fonctionner comme un système sans ABS. Ne pas rouler plus longtemps que nécessaire avec le témoin ABS allumé.

Le défaut doit être contrôlé et corrigé par une personne compétente possédant des connaissances spécialisées et une compréhension technique des motos, comme un concessionnaire Triumph agréé.

Un freinage trop sec déclenche le blocage des roues, ce qui peut entraîner une perte de contrôle de la moto susceptible de provoquer des blessures graves, voire mortelles.

⚠ AVERTISSEMENT

L'ABS fonctionne en comparant la vitesse relative des roues avant et arrière.

L'utilisation de pneus non recommandés peut affecter la vitesse des roues et empêcher le fonctionnement de l'ABS. Toujours monter les pneus recommandés.

Le non-respect des conseils ci-dessus peut entraîner une perte de contrôle de la moto susceptible de provoquer des blessures graves, voire mortelles.

AVIS

Le témoin d'ABS s'allumera si la roue arrière tourne à vitesse élevée pendant plus de 30 secondes alors que la moto est sur une béquille. Cette réaction est normale.

Lorsque le contact est coupé et que la moto est remise en marche, le témoin s'allume jusqu'à ce que la vitesse dépasse 30 km/h.

AVIS

Le fonctionnement de l'ABS peut donner l'impression que la pédale est plus difficile à enfoncer ou une sensation de pulsation au niveau du levier et de la pédale de frein.

L'ABS peut être déclenché par des variations soudaines du revêtement routier vers le haut ou le bas.

ABS de virage optimisé

L'ABS de virage optimisé est un système conçu pour donner un contrôle accru si l'ABS est activé tandis que la moto s'incline dans un virage.

Un capteur surveille constamment l'angle d'inclinaison de la moto. Si la moto s'incline dans un virage et que l'ABS est activé, le système utilise la mesure d'angle d'inclinaison pour utiliser l'ABS de la manière la plus adaptée afin d'aider le conducteur à conserver le contrôle de la moto.

Pour plus d'informations sur la disponibilité des fonctions, voir page 40.

AVIS

L'ABS de virage optimisé est un système conçu pour aider le conducteur dans des situations de freinage d'urgence.

Le système est conçu pour donner au conducteur un contrôle accru si l'ABS est activé tandis que la moto s'incline dans un virage.

Le contrôle potentiel accru que le système de freinage de virage optimisé permet dans certaines conditions ne remplace pas une bonne conduite prudente.

⚠ AVERTISSEMENT

Ne jamais dépasser les limitations de vitesse. Ne jamais conduire avec imprudence et toujours réduire sa vitesse si les conditions météorologiques, l'état de la route ou la circulation l'exigent. Aborder les virages avec prudence.

Dans certaines circonstances, il est possible qu'une moto équipée de l'ABS de virage optimisé puisse nécessiter une distance d'arrêt plus longue qu'une moto équivalente sans ABS, ou une moto équivalente équipée avec ABS mais non équipée de l'ABS de virage optimisé.

Si la moto s'incline dans un virage et que l'ABS est activé, l'ABS de virage optimisé utilise la mesure d'angle d'inclinaison d'un capteur pour utiliser l'ABS afin d'aider le conducteur à conserver le contrôle de la moto.

L'ABS de virage optimisé n'est cependant pas en mesure de s'opposer totalement au poids et à l'accélération latérale de la moto en cas de freinage trop fort dans un virage. Cela peut entraîner une perte de contrôle de la moto susceptible de provoquer des blessures graves, voire mortelles.

⚠ AVERTISSEMENT

Si l'ABS de virage optimisé ne fonctionne pas, le témoin de l'ABS s'allume et un message apparaît sur l'affichage.

Dans ce cas, l'ABS continuera à fonctionner mais sans la fonction de virage optimisé, étant donné que :

- Il n'y a pas d'autre anomalie de l'ABS.
- L'ABS n'a pas été désactivé par le conducteur.

Ne pas rouler plus longtemps que nécessaire avec le témoin allumé. En cas de défaut, contacter une personne compétente possédant des connaissances spécialisées et une compréhension technique des motos, comme un concessionnaire Triumph agréé.

Dans cette situation, un freinage trop fort dans un virage peut entraîner une perte de contrôle de la moto susceptible de provoquer des blessures graves, voire mortelles.

Stationnement

⚠ AVERTISSEMENT

L'essence est extrêmement inflammable et peut être explosive dans certaines conditions.

Si la moto est garée dans un garage ou un autre local, s'assurer que celui-ci est bien aéré et que la moto n'est pas près d'une source de flamme ou d'étincelles. Cela inclut tout appareil doté d'une veilleuse.

La négligence des conseils ci-dessus peut causer un incendie entraînant des dommages matériels ou des blessures graves, voire mortelles.

⚠ ATTENTION

Le moteur et l'échappement seront chauds après le fonctionnement de la moto.

NE PAS garer la moto à un endroit où des piétons et des enfants sont susceptibles de la toucher.

Le fait de toucher n'importe quelle partie du moteur ou du système d'échappement lorsqu'il est chaud peut entraîner des blessures légères à modérées.

⚠ ATTENTION

Faire preuve de prudence en cas de stationnement sur terrain meuble ou sur une surface fortement inclinée.

Si elle est garée dans ces conditions, la moto risque de basculer, ce qui peut entraîner des blessures légères à modérées.

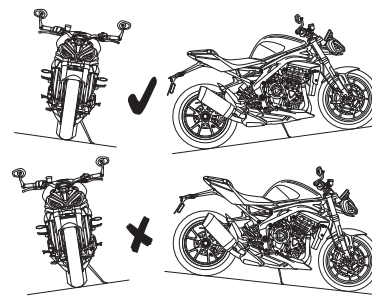

Pour garer la moto :

- Passer au point mort et couper le contact (OFF).
- Sélectionner la première vitesse.
- Verrouiller la direction pour prévenir le vol.
- Toujours garer la moto sur une surface ferme et horizontale pour éviter qu'elle ne bascule. Cela est particulièrement important en cas de stationnement hors route.
- Si la moto est garée sur une pente, toujours la garer dans le sens de la montée pour éviter qu'elle ne se libère de la béquille et ne roule en avant. Enclencher la première vitesse pour empêcher la moto de se déplacer.

- Sur une pente latérale, toujours garer la moto de telle sorte que la pente la pousse naturellement vers la béquille latérale.
- Ne jamais garer la moto sur une pente latérale de plus de 6°, ni dans le sens de la descente.
- Ne laissez pas le commutateur en position stationnement (P) pendant une durée prolongée car cela déchargerait la batterie.

Conduite à grande vitesse

⚠ AVERTISSEMENT

Cette moto doit être conduite dans le respect des limitations de vitesse en vigueur sur la route utilisée.

La conduite d'une moto à grande vitesse peut être dangereuse car le temps de réaction à un danger diminue considérablement avec l'augmentation de la vitesse.

Réduire toujours la vitesse dans les conditions de conduite pouvant être dangereuses, comme le mauvais temps et un trafic dense.

Le non-respect des conseils ci-dessus peut entraîner une perte de contrôle de la moto susceptible de provoquer des blessures graves, voire mortelles.

⚠ AVERTISSEMENT

Ne conduire cette moto à grande vitesse que dans le cadre de courses sur routes fermées ou sur circuits fermés.

La conduite à grande vitesse ne doit être tentée que par les conducteurs qui ont appris les techniques nécessaires pour la conduite rapide et connaissent bien les caractéristiques de la moto dans toutes les conditions.

L'utilisation à grande vitesse dans toutes les autres circonstances est dangereuse et peut entraîner une perte de contrôle de la moto susceptible de provoquer des blessures graves, voire mortelles.

⚠ AVERTISSEMENT

Les caractéristiques de comportement d'une moto à grande vitesse peuvent varier par rapport à celles auxquelles on est habitué aux vitesses limitées sur route.

Ne pas essayer de rouler à grande vitesse à moins d'avoir suivi une formation suffisante et d'avoir les compétences requises.

Le non-respect des conseils ci-dessus peut entraîner une perte de contrôle de la moto susceptible de provoquer des blessures graves, voire mortelles.

⚠ AVERTISSEMENT

Les opérations indiquées ci-dessous sont extrêmement importantes et ne doivent jamais être négligées.

Un problème qui pourra passer inaperçu à des vitesses normales pourra être considérablement exagéré à grande vitesse.

Vérifier les éléments énumérés ci-dessous avant toute utilisation à grande vitesse.

Le non-respect des conseils ci-dessus peut entraîner une perte de contrôle de la moto susceptible de provoquer des blessures graves, voire mortelles.

Généralités

S'assurer que la moto a bien été entretenue conformément au tableau d'entretien périodique.

Freins

Vérifier que les freins avant et arrière fonctionnent correctement.

Liquide de refroidissement

Vérifier que le niveau de liquide de refroidissement est au repère supérieur dans le vase d'expansion. Toujours vérifier le niveau à froid.

Équipement électrique

S'assurer que tous les équipements électriques tels que le phare, le feu stop/arrière, les indicateurs de direction et l'avertisseur sonore fonctionnent correctement.

Huile moteur

Vérifier que le niveau d'huile moteur est correct. Toujours utiliser de l'huile de la qualité et du type corrects pour faire l'appoint.

Chaîne de transmission

Vérifier que la chaîne de transmission est correctement réglée et lubrifiée. Contrôler l'usure et/ou l'état de la chaîne.

Carburant

AVIS

Dans de nombreux pays, le système d'échappement de ce modèle est équipé d'un convertisseur catalytique pour contribuer à réduire les émissions polluantes des gaz d'échappement.

L'emploi de carburant au plomb endommagera le convertisseur catalytique. Par ailleurs, le convertisseur catalytique peut subir des dégâts irréparables si la moto tombe en panne de carburant ou si le niveau de carburant tombe très bas.

Toujours vérifier que le carburant est suffisant pour le voyage prévu.

Il faut avoir une quantité de carburant suffisante pour tenir compte de la consommation accrue qui résultera de la conduite à grande vitesse.

Bagages

Vérifier que toutes les sacoches éventuelles sont fermées, verrouillées et solidement fixées à la moto.

Divers

Vérifier visuellement que toutes les fixations sont bien serrées.

Direction

Vérifier que le guidon tourne avec douceur sans jeu excessif ou points durs. Vérifier que les câbles de commande ne limitent pas la direction de quelque manière que ce soit.

Pneus

La conduite à grande vitesse impose de fortes contraintes aux pneus ; des pneus en bon état sont donc indispensables à la sécurité de la conduite. Examiner leur état général, les gonfler à la pression correcte (à froid), et vérifier l'équilibre des roues. Revisser fermement les capuchons de valves après avoir vérifié la pression des pneus. Observer les informations données dans les sections Entretien et Caractéristiques sur le contrôle et la sécurité des pneus.

Page réservée

L'adjonction d'accessoires et le transport de poids supplémentaire peuvent affecter les caractéristiques de comportement de la moto et causer des changements de stabilité nécessitant une réduction de la vitesse. Les informations suivantes constituent un guide des dangers potentiels de l'adjonction d'accessoires à une moto et du transport de passagers et de charges additionnelles.

Accessoires

⚠ AVERTISSEMENT

Ne pas installer d'accessoires ni transporter de bagages qui gênent le contrôle de la moto.

Veiller à ne pas affecter défavorablement l'équipement d'éclairage, la garde au sol, l'aptitude de la moto à s'incliner (c à d. l'angle d'inclinaison), le fonctionnement des commandes, le débattement des roues, l'action de la fourche avant, la visibilité dans une direction quelconque, ni aucun autre aspect du fonctionnement de la moto.

Le non-respect des conseils ci-dessus peut entraîner une perte de contrôle de la moto susceptible de provoquer des blessures graves, voire mortelles.

⚠ AVERTISSEMENT

Les propriétaires doivent savoir que les seuls accessoires, pièces et conversions approuvés pour une moto Triumph sont ceux qui portent l'homologation officielle Triumph.

Nous recommandons de faire monter les accessoires et conversions par une personne compétente possédant des connaissances spécialisées et une compréhension technique des motos, comme un concessionnaire Triumph agréé.

En particulier, il est extrêmement dangereux de monter ou remplacer des pièces ou accessoires dont le montage nécessite le démontage des circuits électriques ou d'alimentation ou l'ajout de composants à ces circuits, et de telles modifications pourraient compromettre la sécurité.

Le montage de pièces, accessoires ou conversions non homologués peut affecter la maniabilité, la stabilité ou tout autre aspect du fonctionnement de la moto, entraînant une perte de contrôle de la moto susceptible de provoquer des blessures graves, voire mortelles.

Triumph décline toute responsabilité concernant les défauts causés par le montage de pièces, accessoires ou conversions non homologués.

Triumph décline toute responsabilité concernant les défauts causés par le montage incorrect de pièces, accessoires ou conversions homologués.

⚠ AVERTISSEMENT

Utiliser uniquement les accessoires Triumph d'origine sur le modèle de moto Triumph correspondant.

Toujours vérifier les instructions de montage Triumph associées à l'accessoire d'origine Triumph. S'assurer que le modèle de moto Triumph sur lequel l'accessoire Triumph doit être monté est homologué pour l'accessoire d'origine Triumph. Pour toutes les instructions de montage Triumph, voir www.triumphinstructions.com.

Ne jamais monter d'accessoires Triumph d'origine sur un modèle de moto Triumph qui ne figure pas dans les instructions de montage Triumph correspondantes, car cela pourrait affecter la maniabilité, la stabilité ou d'autres aspects du fonctionnement de la moto et entraîner une perte de contrôle de la moto susceptible de provoquer des blessures graves, voire mortelles.

⚠ AVERTISSEMENT

Ne jamais rouler à plus de 130 km/h avec une moto équipée d'accessoires ou avec une moto transportant une charge, quelle qu'elle soit. Pour l'une ou/et l'autre de ces conditions, ne pas essayer de dépasser la vitesse de 130 km/h même si la vitesse maximale autorisée le permet.

La présence d'accessoires et/ou d'une charge provoquera des changements de stabilité et de comportement de la moto.

⚠ AVERTISSEMENT Suite

Le fait de ne pas tenir compte des changements de stabilité de la moto risque d'entraîner une perte de contrôle de la moto. En roulant à vitesse élevée, toujours tenir compte des divers facteurs de configuration de la moto et de l'environnement qui peuvent affecter défavorablement la stabilité de la moto. Par exemple :

- Charges mal équilibrées entre les deux côtés de la moto
- Réglages de suspension avant et arrière incorrects
- Pneus incorrectement gonflés
- Usure excessive ou irrégulière des pneus
- Vents latéraux et remous causés par d'autres véhicules
- Vêtements flottants.

Il faut se rappeler que la limite absolue de 130 km/h sera encore réduite par le montage d'accessoires non approuvés, une charge incorrecte, des pneus usés, l'état général de la moto et de mauvaises conditions routières ou météorologiques.

Le non-respect des conseils ci-dessus peut entraîner une perte de contrôle de la moto susceptible de provoquer des blessures graves, voire mortelles.

Charge

⚠ AVERTISSEMENT

Les charges doivent toujours être également réparties des deux côtés de la moto. La charge doit être correctement fixée de sorte qu'elle ne puisse pas se déplacer pendant que la moto est en marche.

Répartir uniformément la charge dans chaque sacoche (selon l'équipement). Placer les articles lourds au fond et vers le côté intérieur de la sacoche.

Vérifier régulièrement la fixation de la charge (mais pas pendant la marche) et s'assurer qu'elle ne dépasse pas à l'arrière de la moto.

Ne jamais dépasser la charge maximale autorisée indiquée dans la section Spécifications.

Cette charge maximum comprend le poids combiné du conducteur, du passager, des accessoires éventuels, et de toute charge transportée.

Pour les modèles à suspension réglable, vérifier que les réglages de précharge des ressorts et d'amortissement avant et arrière conviennent à la charge de la moto. Noter que la charge utile maximale autorisée pour les sacoches est indiquée sur une étiquette à l'intérieur de chaque sacoche.

Le non-respect des conseils ci-dessus peut entraîner une perte de contrôle de la moto susceptible de provoquer des blessures graves, voire mortelles.

⚠ AVERTISSEMENT

Ne jamais essayer de transporter d'objets entre le cadre et le réservoir de carburant. Cela peut restreindre les capacités de direction de la moto.

La fixation d'un poids au guidon ou à la fourche avant augmente la masse de l'ensemble de direction. Cela peut affecter la maniabilité, la stabilité ou d'autres aspects du fonctionnement de la moto.

Le non-respect des conseils ci-dessus peut entraîner une perte de contrôle de la moto susceptible de provoquer des blessures graves, voire mortelles.

⚠ AVERTISSEMENT

La charge de sécurité maximale pour chaque sacoche est indiquée sur une étiquette à l'intérieur de chaque sacoche et ne doit pas être dépassée.

Le dépassement de cette limite de charge peut affecter la maniabilité, la stabilité ou tout autre aspect du fonctionnement de la moto.

Le non-respect des conseils ci-dessus peut entraîner une perte de contrôle de la moto susceptible de provoquer des blessures graves, voire mortelles.

Speed Triple 1200 RS uniquement

⚠ AVERTISSEMENT

Si la selle du passager est utilisée pour transporter de petits objets, ceux-ci ne doivent pas peser plus de 3 kg, ne doivent pas gêner la commande de la moto, doivent être solidement fixés et ne doivent pas dépasser à l'arrière ou sur les côtés de la moto.

Même si les petits objets sont correctement chargés sur la selle pour passager, la vitesse maximale de la moto doit être réduite à 130 km/h.

Le transport d'objets de plus de 3 kg peut affecter la maniabilité, la stabilité ou d'autres aspects du fonctionnement de la moto, si ces objets sont mal fixés, gênent la commande ou dépassent à l'arrière ou sur les côtés de la moto.

Le non-respect des conseils ci-dessus peut entraîner une perte de contrôle de la moto susceptible de provoquer des blessures graves, voire mortelles.

Speed Triple 1200 RR uniquement

⚠ AVERTISSEMENT

Ne pas utiliser la selle pour passager pour transporter des objets.

Le transport d'objets sur la selle pour passager peut nuire à la stabilité de la moto.

Le non-respect des conseils ci-dessus peut entraîner une perte de contrôle de la moto susceptible de provoquer des blessures graves, voire mortelles.

Passagers

Speed Triple 1200 RR Breitling uniquement

⚠ AVERTISSEMENT

Cette moto n'est pas conçue pour transporter un passager.

Cette moto n'est pas équipée d'une selle et de repose-pieds pour passager ; aucun passager ne peut donc s'installer correctement sur cette moto.

L'utilisation de cette moto avec un passager est dangereuse et peut entraîner des blessures graves, voire mortelles.

Speed Triple 1200 RS et Speed Triple 1200 RR

⚠ AVERTISSEMENT

Le comportement et les capacités de freinage d'une moto sont affectés par la présence d'un passager.

Le conducteur doit tenir compte de ces changements lorsqu'il conduit la moto avec un passager et ne doit pas entreprendre cette conduite s'il n'en a pas reçu la formation et s'il ne s'est pas familiarisé et n'est pas à l'aise avec les changements de caractéristiques de fonctionnement entraînés par la présence d'un passager.

Le non-respect des conseils ci-dessus peut entraîner une perte de contrôle de la moto susceptible de provoquer des blessures graves, voire mortelles.

⚠ AVERTISSEMENT

Ne pas transporter de passager s'il n'est pas assez grand pour atteindre les repose-pieds prévus.

Un passager qui n'est pas assez grand pour atteindre les repose-pieds ne peut pas s'asseoir fermement sur la moto, ce qui peut causer une instabilité entraînant la perte de contrôle de la moto et provoquant des blessures graves, voire mortelles.

⚠ AVERTISSEMENT

Le passager doit être informé qu'il peut causer une perte de contrôle de la moto en cas de mouvements brusques ou de mauvais position sur la moto.

Le conducteur doit donner les instructions suivantes au passager :

- Il est important que le passager reste assis immobile pendant la marche de la moto et ne gêne pas sa conduite.
- Il doit poser les pieds sur les repose-pieds passager et se tenir fermement à la sangle de selle ou à la poignée passager (le cas échéant), ou encore à la taille ou aux hanches du conducteur.
- Informez le passager qu'il doit se pencher avec le conducteur dans les virages et ne pas se pencher si le conducteur ne le fait pas.

Le non-respect des conseils ci-dessus peut entraîner une perte de contrôle de la moto susceptible de provoquer des blessures graves, voire mortelles.

Tous modèles

⚠ AVERTISSEMENT

Ne pas transporter d'animaux sur la moto.

Un animal est susceptible de faire des mouvements brusques et imprévisibles qui peuvent entraîner une perte de contrôle de la moto susceptible de provoquer des blessures graves, voire mortelles.

Page réservée

Table des matières

Entretien périodique 121
Élimination des fluides usagés 123
Tableau d'entretien périodique 124
Huile moteur 126
Contrôle du niveau d'huile moteur 126
Remplacement de l'huile moteur et du filtre 127
Spécifications et qualité de l'huile moteur (10W/40 et 10W/50) 132
Circuit de refroidissement 133
Contrôle du niveau de liquide de refroidissement 134
Correction du niveau de liquide de refroidissement 135
Changement du liquide de refroidissement 136
Embrayage 136
Réglage du câble d'embrayage 137
Chaîne de transmission 138
Lubrification de la chaîne de transmission 138
Contrôle de la flèche de la chaîne de transmission 139
Réglage de la flèche de la chaîne de transmission 139
Contrôle de l'usure des pignons et de la chaîne de transmission 140
Freins 143
Contrôle de l'usure des freins 143
Rattrapage de l'usure des plaquettes de freins 144
Liquide de freins à disque 145
Contrôle et appoint du niveau de liquide de freins avant 146
Contrôle et appoint du niveau de liquide de freins arrière 148
Contacteurs de feu de freinage 149
Rétroviseurs 150
Roulements de direction/roues 151
Contrôle de la direction 152
Contrôle des roulements de roues 153
Examen de la fourche avant 154
Suspension Speed Triple 1200 RR et Speed Triple 1200 RR Breitling 154
Paramètres adaptatifs 156
Paramètres fixes 158
Paramètres de précharge du ressort 159
Réglage de précharge du ressort 159

ENTRETIEN ET RÉGLAGE

Suspension Speed Triple 1200 RS 160
Réglages de la suspension avant 161
Réglage de précharge du ressort 162
Réglage de l'amortissement de compression 162
Réglage de la détente 163
Réglages de suspension arrière 163
Réglage de l'amortissement de compression 164
Réglage de la détente 165
Indicateurs d'angle d'inclinaison 165
Pneus 166
Pressions de gonflage des pneus 166
Système de contrôle de pression des pneus (TPMS) (selon l'équipement) 167
Usure des pneus 168
Profondeur minimale recommandée des dessins de bande de roulement 168
Remplacement d'un pneu 169
Batterie 173
Dépose de la batterie 174
Charge de la batterie 177
Entretien de la batterie 178
Remisage de la batterie 179
Mise au rebut de la batterie 179
Pose de la batterie 180
Réservoir de carburant 182
Levage du réservoir de carburant 182
Repose du réservoir de carburant 184
Boîtes à fusibles 186
Boîte à fusibles avant 186
Boîte à fusibles arrière 187
Boîte à fusibles principale 188
Phares 188
Réglage des phares 189
Réglage des phares 190
Remplacement du phare 190
Feu arrière 190
Indicateurs de direction 190
Éclairage de plaque d'immatriculation 190

Entretien périodique

⚠ AVERTISSEMENT

Triumph Motorcycles ne peut accepter aucune responsabilité en cas de dommages ou de blessures résultant d'un entretien ou d'un réglage incorrect.

L'entretien périodique doit être effectué par une personne compétente possédant des connaissances spécialisées et une compréhension technique des motos, comme un concessionnaire Triumph agréé.

Un entretien incorrect ou négligé peut être à la source de conditions de conduite dangereuses, ce qui peut entraîner une perte de contrôle de la moto susceptible de provoquer des blessures graves, voire mortelles.

⚠ AVERTISSEMENT

Tout l'entretien est d'une importance capitale et ne doit pas être négligé. Un entretien ou un réglage incorrect peut entraîner des anomalies de fonctionnement d'un ou plusieurs organes de la moto.

Le climat, le terrain et la situation géographique ont une incidence sur l'entretien. Le programme d'entretien doit être ajusté pour s'adapter à l'environnement particulier dans lequel est utilisée la moto et aux exigences du propriétaire.

Des connaissances et une formation et des outils spéciaux sont nécessaires pour exécuter correctement les opérations d'entretien figurant dans le tableau d'entretien périodique. Un concessionnaire Triumph agréé possède les connaissances, l'équipement et la compétence nécessaires pour entretenir correctement votre moto Triumph.

L'entretien périodique doit être effectué par une personne compétente possédant des connaissances spécialisées et une compréhension technique des motos, comme un concessionnaire Triumph agréé.

Un entretien incorrect ou négligé peut être à la source de conditions de conduite dangereuses, ce qui peut entraîner une perte de contrôle de la moto susceptible de provoquer des blessures graves, voire mortelles.

ENTRETIEN ET RÉGLAGE

Pour maintenir la sécurité et la fiabilité de la moto, l'entretien et les réglages décrits dans cette section doivent être effectués de la manière spécifiée dans le programme des contrôles journaliers, et conformément au tableau d'entretien périodique. Les informations qui suivent décrivent les procédures à observer pour effectuer les contrôles journaliers et certaines opérations simples d'entretien et de réglage.

L'entretien périodique peut être effectué de trois manières : entretien annuel, entretien basé sur le kilométrage ou une combinaison des deux, selon le kilométrage annuel parcouru par la moto.

- Les motos qui parcourent moins de 16 000 km par an doivent subir un entretien annuel. En outre, les opérations d'entretien basées sur le kilométrage doivent être effectuées aux intervalles de distance spécifiés.
- Sur les motos qui parcourent environ 16 000 km par an, l'entretien annuel et les opérations à effectuer à un kilométrage spécifié doivent avoir lieu simultanément.
- Sur les motos qui parcourent plus de 16 000 km par an, les opérations basées sur la distance doivent être effectuées lorsque la moto atteint le kilométrage spécifié. En outre, les opérations d'entretien annuelles doivent aussi être effectuées aux intervalles spécifiés.

Dans tous les cas, l'entretien doit être effectué au plus tard aux intervalles spécifiés indiqués. Pour obtenir des conseils sur le calendrier d'entretien le mieux adapté à la moto, contacter une personne compétente possédant des connaissances spécialisées et une compréhension technique des motos, comme un concessionnaire Triumph agréé.

Triumph Motorcycles ne peut accepter aucune responsabilité en cas de dommages ou de blessures résultant d'un entretien ou d'un réglage incorrect.

Symbole d'entretien/
Symbole d'avertissement général



Le symbole d'entretien s'allume pendant cinq secondes après la séquence de démarrage de la moto pour rappeler qu'un entretien doit être réalisé dans 100 km environ. Le symbole d'entretien s'allume de façon permanente lorsque le kilométrage est atteint ; il reste allumé en continu jusqu'à ce que l'intervalle d'entretien soit réinitialisé. Nous recommandons de faire réinitialiser l'intervalle d'entretien par une personne compétente possédant des connaissances spécialisées et une compréhension technique des motos, comme un concessionnaire Triumph agréé.



Le symbole d'avertissement général clignote en cas de défaut d'ABS ou de gestion du moteur et si les témoins ABS et/ou MIL sont allumés. Le défaut doit être contrôlé et corrigé par une personne compétente possédant des connaissances spécialisées et une compréhension technique des motos, comme un concessionnaire Triumph agréé.

AVIS

Les éléments marqués par le symbole ***** dans le tableau de maintenance planifiée font l'objet d'une facturation supplémentaire en plus du coût et du temps de main d'œuvre pour l'entretien de base, qui ne comprend que le temps du contrôle.

Élimination des fluides usagés

Pour protéger l'environnement, ne pas déverser les éléments suivants sur le sol, dans les égouts ni dans les cours d'eau :

- Huile moteur
- Liquide de refroidissement
- Carburant
- Liquide d'embrayage et de frein
- Huile de fourche avant.

Ne pas jeter les filtres à huile usagés avec les déchets ordinaires.

En cas de doute sur l'élimination des éléments ci-dessus, contacter les autorités locales compétentes.

ENTRETIEN ET RÉGLAGE

Tableau d'entretien périodique

Description de l'opération	Kilométrage indiqué au totalisateur ou durée, le premier des deux prévalant					
		Première révision	Entretien annuel	Entretien basé sur le kilométrage		
	Quotidien	Entretien 1 000 km ou 6 mois	Ans	Entretien 16 000 et 48 000 km	Entretien 32 000 km	Entretien 64 000 km
Lubrification						
Moteur et refroidisseur d'huile – recherche de fuites	•	•	•	•	•	•
Huile moteur – vidange/remplacement		•	•	•	•	•
Filtre à huile moteur – remplacement		•	•	•	•	•
Alimentation et gestion du moteur						
Circuit d'alimentation – recherche de fuites	•	•	•	•	•	•
Câbles du papillon d'échappement : vérifier que le câble ne présente pas de traces de frottement, de fissures ou de dommages et procéder au réglage		•	•	•	•	•
Filtre à air – remplacer (le remplacer plus souvent en cas de conduite constante dans des conditions humides ou poussiéreuses)					•	•
Bougies – remplacement					•	•
Circuit de refroidissement						
Circuit de refroidissement – recherche de fuites	•	•	•	•	•	•
Niveau de liquide de refroidissement – contrôle/appoint	•	•	•	•	•	•
Circuit de refroidissement - Rechercher de l'usure par frottement, des craquelures ou d'autres dommages sur les flexibles de liquide de refroidissement. Remplacer les composants si nécessaire*		•	•	•	•	•
Liquide de refroidissement - remplacement tous les 4 ans, indépendamment du kilométrage*	Tous les quatre ans, quel que soit le kilométrage					
Moteur						
Embrayage - contrôle du fonctionnement	•	•	•	•	•	•
Câble d'embrayage - Vérifier le fonctionnement et régler au besoin (modèles pourvus d'un embrayage à câble uniquement)*	•	•	•	•	•	•
Pivot de levier d'embrayage - nettoyer/graisser		•	•	•	•	•
Jeu aux soupapes – contrôle/réglage*					•	•
Distribution – contrôle/réglage*					•	•
Roues et pneumatiques						
Roues – contrôle de l'état	•	•	•	•	•	•
Usure/état des pneus – contrôle	•	•	•	•	•	•
Pression de gonflage des pneus – contrôle/correction	•	•	•	•	•	•
Roulements de roues – contrôle de l'usure/souplesse de fonctionnement					•	•
Roulements de roue arrière – graissage (modèles à bras oscillant simple uniquement)					•	•
Moyeu arrière excentrique : lubrifier					•	•
Caoutchoucs d'amortisseur de transmission : remplacer					•	•

Description de l'opération	Kilométrage indiqué au totalisateur ou durée, le premier des deux prévalant					
		Première révision	Entretien annuel	Entretien basé sur le kilométrage		
	Quotidien	Entretien 1 000 km ou 6 mois	Ans	Entretien 16 000 et 48 000 km	Entretien 32 000 km	Entretien 64 000 km
Direction et suspension						
Direction – contrôle du fonctionnement libre	•	•	•	•	•	•
Suspension avant et arrière – contrôle de l'état/ fuites/souplesse de fonctionnement	•	•	•	•	•	•
Roulements de colonne – contrôle/réglage – sauf lors de la première révision					•	•
Axe de bras oscillant – graissage					•	•
Combiné et biellette de suspension arrière – graissage (modèles à simple combiné de suspension arrière seulement)					•	•
Huile de fourche – remplacement						•
Freins						
Système de freinage – contrôle du fonctionnement	•	•	•	•	•	•
Plaquettes de freins – contrôle du niveau d'usure*	•	•	•	•	•	•
Niveaux de liquide de frein – contrôle	•	•	•	•	•	•
Liquide de freins – remplacement tous les 2 ans, indépendamment du kilométrage*	Tous les deux ans, quel que soit le kilométrage					
Transmission tertiaire						
Flèche de la chaîne de transmission – contrôle/ réglage	•	•	•	•	•	•
Chaîne de transmission – contrôle de l'usure*		•	•	•	•	•
Chaîne de transmission – graissage		•	•	•	•	•
Bande de frottement de la chaîne de transmission – recherche d'usure, craquelures ou autres dommages*		•	•	•		
Bande de frottement de la chaîne de transmission – remplacement*					•	•
Équipement électrique						
Éclairage, instruments et circuits électriques – contrôle/réglage	•	•	•	•	•	•
Généralités						
Indicateurs d'angle d'inclinaison – contrôle de l'usure*	•	•	•	•	•	•
Béquille centrale et/ou latérale – contrôle d'usure/ du fonctionnement	•	•	•	•	•	•
Tableau de bord, ECM du châssis, ECM sans clé et ECM du moteur : contrôle du dernier téléchargement d'étalonnage avec l'outil de diagnostic Triumph		•	•	•	•	•
Autoscan – effectuer un Autoscan complet avec l'outil de diagnostic Triumph (imprimer une copie pour le client)		•	•	•	•	•
Effectuer tous travaux restants prévus par les bulletins de service et les travaux sous garantie		•	•	•	•	•
Effectuer un essai sur route		•	•	•	•	•
Compléter le Carnet d'entretien et réinitialiser l'indicateur de révision (si installé)		•	•	•	•	•
Batterie de clé intelligente - Remplacement			•	•	•	•

Huile moteur



⚠ AVERTISSEMENT

Vérifier que le niveau d'huile moteur est correct et veiller à remplacer l'huile conformément aux exigences d'entretien périodique.

Le fonctionnement de la moto avec une huile moteur en quantité insuffisante, détériorée ou contaminée entraînera une usure prématurée du moteur et pourra provoquer le serrage du moteur ou de la boîte de vitesses.

Un blocage du moteur ou de la boîte de vitesses peut entraîner une brusque perte de contrôle de la moto susceptible de provoquer des blessures graves, voire mortelles.

Pour que le moteur, la boîte de vitesses et l'embrayage fonctionnent correctement, il faut maintenir l'huile moteur au niveau correct et remplacer l'huile moteur et le filtre à huile conformément au programme d'entretien périodique.

Contrôle du niveau d'huile moteur

⚠ DANGER

Ne mettez jamais le moteur en marche ou ne le laissez jamais tourner dans un endroit fermé.

Faire toujours fonctionner la moto en plein air ou dans une pièce avec la ventilation adéquate.

Les gaz d'échappement sont toxiques et peuvent entraîner une perte de conscience et la mort en très peu de temps.

⚠ ATTENTION

Si le moteur vient de fonctionner, les composants de l'échappement pourront être très chauds.

Pour éviter de se brûler, toujours attendre que les parties chaudes refroidissent avant de toucher l'échappement.

Un contact avec des composants chauds peut provoquer des blessures légères à modérées sur la peau exposée.

AVIS

Si la pression d'huile moteur est trop basse, le témoin de basse pression d'huile s'allume.

Si le témoin de basse pression d'huile reste allumé, arrêter immédiatement le moteur et rechercher la cause de l'anomalie.

Le fonctionnement du moteur avec une basse pression d'huile provoquera de graves dégâts de moteur.

AVIS

Le niveau d'huile moteur n'est indiqué avec précision que lorsque le moteur est à sa température normale de fonctionnement et que la moto est verticale (pas sur la béquille latérale).

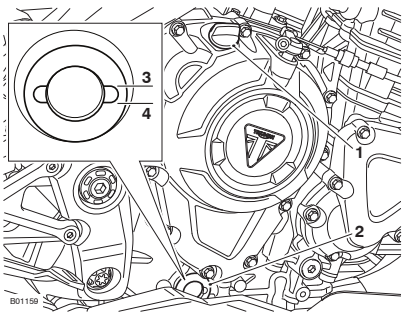

1. **Bouchon de remplissage d'huile**
2. **Viseur transparent**
3. **Repère de niveau supérieur (maximum)**
4. **Repère de niveau inférieur (minimum)**

Pour contrôler le niveau d'huile moteur :

- Mettre le moteur en marche et le laisser tourner au ralenti pendant cinq minutes environ.
- Arrêter le moteur et attendre au moins cinq minutes pour permettre à l'huile de se stabiliser.
- Noter le niveau d'huile visible dans le viseur transparent.
- Lorsqu'il est correct, l'huile doit être visible à un point situé entre le repère de niveau supérieur et le repère de niveau inférieur du viseur.
- S'il faut faire l'appoint d'huile, retirer le bouchon de remplissage d'huile et ajouter de l'huile petit à petit à l'aide d'un entonnoir adapté jusqu'à ce que le niveau observé dans le viseur transparent soit correct.
- Une fois le niveau correct atteint, remettre le bouchon de remplissage d'huile en place et le serrer.

Remplacement de l'huile moteur et du filtre

⚠ AVERTISSEMENT

Portez toujours des vêtements protecteurs et évitez tout contact de la peau avec l'huile moteur usagée.

Un contact prolongé ou répété avec l'huile moteur peut causer un dessèchement de la peau, des irritations et des dermatites.

L'huile moteur usée contient des contaminants nocifs qui peuvent causer le cancer de la peau.

Le non-respect des conseils ci-dessus peut entraîner des blessures graves, voire mortelles.

⚠ ATTENTION

L'huile moteur peut être chaude.

Éviter le contact de l'huile moteur chaude en portant des vêtements, gants et lunettes de protection.

Un contact avec de l'huile moteur chaude peut provoquer des blessures mineures à modérées sur la peau exposée.

⚠ ATTENTION

Si le moteur vient de fonctionner, les composants de l'échappement pourront être très chauds.

Pour éviter de se brûler, toujours attendre que les parties chaudes refroidissent avant de toucher l'échappement.

Un contact avec des composants chauds peut provoquer des blessures légères à modérées sur la peau exposée.

L'huile moteur et le filtre à huile moteur doivent être remplacés conformément au programme d'entretien périodique.

- Laissez bien réchauffer le moteur puis arrêtez-le et calez la moto en position verticale sur une surface plane et horizontale.
- Retirer le clip métallique et détacher le capteur de force de changement de vitesses TSA du joint d'articulation de changement de vitesses.

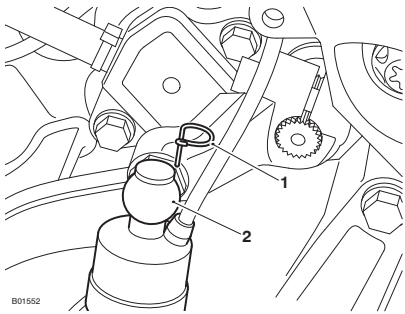

1. **Clip métallique**
2. **Capteur de force de changement de vitesses TSA**

- Desserrer les fixations et déposer le carter extérieur de pignon avant.

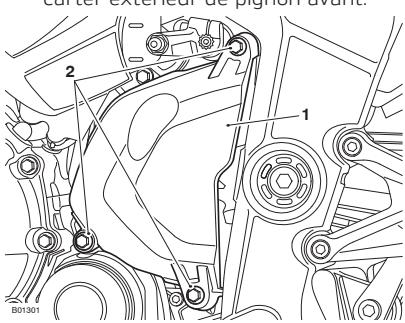

1. **Carter de pignon**
2. **Fixations**

- Noter l'orientation du guide-fil et l'acheminement du faisceau et des flexibles à travers le guide-fil pour la repose.
- Détacher le connecteur de contacteur de béquille latérale du couvercle de filtre à huile.

- Desserrer la fixation et retirer le couvercle de filtre à huile moteur et le guide-fil.

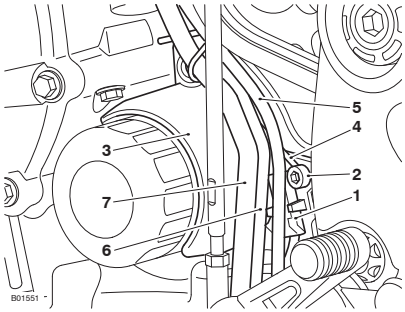

1. **Connecteur de contacteur de béquille latérale**
2. **Fixation**
3. **Couvercle**
4. **Guide-fil**
5. **Faisceau secondaire du moteur**
6. **Flexible de vidange du réservoir de carburant**
7. **Flexible de vidange du vase d'expansion du liquide de refroidissement**

- Placer un bac de vidange d'huile sous le moteur.
- Déposer le bouchon de vidange d'huile moteur et jeter la rondelle d'étanchéité.

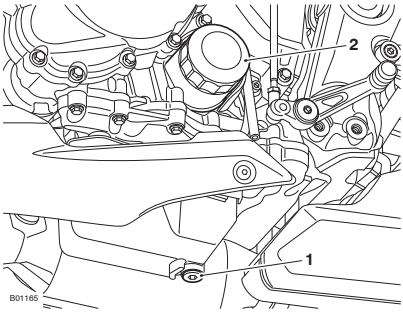

1. **Bouchon de vidange d'huile moteur**
2. **Filtre à huile moteur**

- Dévisser et déposer le filtre à huile moteur à l'aide de l'outil spécial Triumph T3880313 - Clé de filtre à huile. Se débarrasser du filtre à huile moteur usagé d'une manière respectant l'environnement.
- Une fois toute l'huile moteur vidangée, placer une rondelle d'étanchéité neuve sur le bouchon de vidange. Poser et serrer le bouchon de vidange à 25 Nm.

AVIS

Toujours verser dans le moteur de l'huile moteur propre avant d'installer le nouveau filtre à huile moteur.

Le fait d'installer le nouveau filtre à huile moteur avant de remplir le moteur crée un trou d'air dans le réservoir d'huile et un manque d'huile moteur.

Un manque d'huile moteur causera des dommages prématurés au moteur, entraînant une panne du moteur.

- Remplir le moteur d'huile moteur synthétique ou semi-synthétique pour moto 10W/40 ou 10W/50, conforme aux spécifications API SN (ou supérieure) et JASO MA2. Il est recommandé d'utiliser l'huile moteur entièrement synthétique Triumph Performance.

AVIS

Un filtre à huile moteur neuf doit être installé à chaque remplacement de l'huile moteur.

Le non-remplacement du filtre à huile crée un sas et empêche le système d'atteindre la pression d'huile, de sorte que le témoin de pression d'huile reste allumé.

- Enduire d'une fine couche d'huile moteur propre l'anneau d'étanchéité du nouveau filtre à huile moteur.
- Poser le filtre à huile neuf et le serrer à 10 Nm à l'aide de l'outil d'entretien Triumph T3880313.
- Poser le couvercle de filtre à huile moteur et le guide-fil dans la même orientation que celle notée lors de la dépose. Serrer la fixation à 3 Nm.
- Fixer le connecteur de contacteur de béquille latérale au couvercle de filtre à huile moteur.
- Acheminer les faisceaux et les flexibles dans le guide-fil comme noté lors de la dépose.

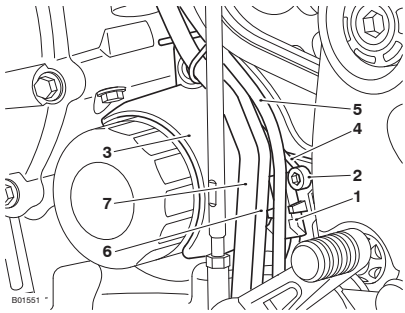

1. **Connecteur de contacteur de béquille latérale**
2. **Fixation**
3. **Couvercle**
4. **Guide-fil**
5. **Faisceau secondaire du moteur**
6. **Flexible de vidange du réservoir de carburant**
7. **Flexible de vidange du vase d'expansion du liquide de refroidissement**

- Positionner le carter de pignon sur le carter moteur en positionnant le flexible de vase d'expansion du liquide de refroidissement, les flexibles de ventilation du réservoir de carburant et le faisceau de la sonde à oxygène comme noté lors de la dépose.
- Noter que la fixation inférieure gauche maintient également le couvercle de filtre à huile entre le carter de pignon et le carter moteur.

▼ Poser et serrer les fixations à 10 Nm.

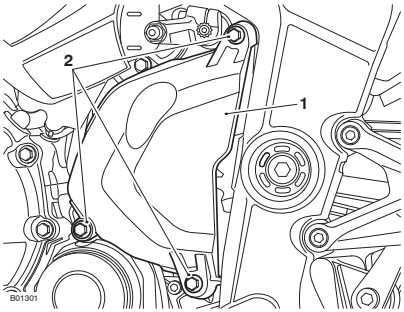

1. **Carter de pignon**
2. **Fixations**

▼ Poser la douille à rotule supérieure du capteur de force de changement de vitesses TSA sur la roture du joint d'articulation de changement de vitesses et la fixer avec le clip métallique.

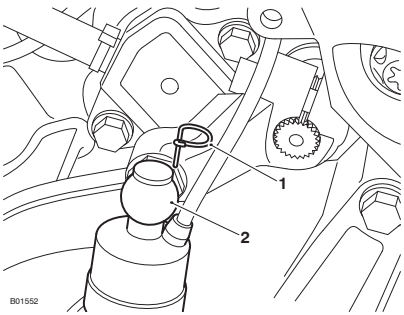

1. **Clip métallique**
2. **Capteur de force de changement de vitesses TSA**

▼ Mettre le moteur en marche et le laisser tourner au ralenti au moins 30 secondes.

AVIS

Le fonctionnement du moteur au-dessus du ralenti avant que l'huile en atteigne toutes les parties peut l'endommager et même provoquer son serrage.

Ne faire monter le régime du moteur qu'après l'avoir laissé tourner 60 secondes au ralenti pour bien faire circuler l'huile moteur.

AVIS

Si la pression d'huile moteur est trop basse, le témoin de basse pression d'huile s'allume.

Si le témoin de basse pression d'huile reste allumé, arrêter immédiatement le moteur et rechercher la cause de l'anomalie.

Le fonctionnement du moteur avec une basse pression d'huile provoquera de graves dégâts de moteur.

▼ Vérifiez que le témoin de basse pression d'huile reste atteint et que le message sur la pression d'huile n'est pas affiché dans l'écran d'affichage du tableau de bord.

▼ Arrêtez le moteur et vérifier le niveau d'huile moteur. Corriger si nécessaire.

Spécifications et qualité de l'huile moteur (10W/40 et 10W/50)

Les moteurs Triumph à injection directe hautes performances sont conçus pour utiliser de l'huile moteur entièrement synthétique ou semi-synthétique pour moto 10W/40 ou 10W/50 conforme aux spécifications API SN (ou supérieures) et JASO MA2. L'huile moteur entièrement synthétique Triumph Performance est recommandée.

AVIS

Utiliser une huile moteur de la qualité spécifiée.

L'utilisation d'une huile moteur de qualité incorrecte peut endommager le moteur.

Se reporter au tableau ci-dessous pour connaître la viscosité d'huile adaptée (10W/40 ou 10W/50) à utiliser dans la région d'utilisation de la moto.

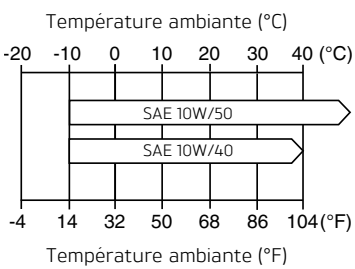

Intervalle de température pour la viscosité de l'huile

Ne pas ajouter d'additifs chimiques à l'huile moteur. L'huile moteur lubrifie aussi l'embrayage et des additifs pourraient provoquer le patinage de l'embrayage.

Ne pas utiliser d'huile minérale, végétale, non détergente, à base d'huile de ricin, ni d'huile non conforme à la spécification requise. L'utilisation de ces huiles risque de causer instantanément de graves dégâts au moteur.

Ne pas laisser pénétrer de corps étrangers dans le carter moteur pendant un changement d'huile moteur ou en faisant l'appoint.

Circuit de refroidissement



Pour assurer le rendement du refroidissement du moteur, contrôler le niveau de liquide chaque jour avant de prendre la route, et faire l'appoint si le niveau est bas.

AVIS

La moto est remplie de liquide de refroidissement D2053, un liquide de refroidissement permanent de type Organic Additive Technology (appelé OAT) à sa sortie d'usine. Ce liquide orange contient un mélange à 50 % d'antigel à base de monoéthylène glycol.

Le liquide de refroidissement D2053 fourni par Triumph offre une protection contre le gel jusqu'à -40 °C (-40 °F).

Inhibiteurs de corrosion

⚠ AVERTISSEMENT

Le liquide de refroidissement OAT D2053 contient des inhibiteurs de corrosion et un antigel convenant aux moteurs et radiateurs en aluminium. Toujours utiliser le liquide de refroidissement conformément aux instructions du fabricant.

Le liquide de refroidissement contient des produits chimiques qui sont toxiques pour l'homme.

Le contact avec la peau ou les yeux peut causer de graves irritations. Porter des gants de protection, des vêtements de protection et une protection oculaire lors de la manipulation du liquide de refroidissement.

En cas d'inhalation de liquide de refroidissement, emmener la personne à l'air libre et la maintenir dans une position facilitant la ventilation. En cas de doute ou de symptômes persistants, consulter un médecin.

En cas de contact du liquide de refroidissement avec la peau, rincer immédiatement à l'eau. Retirer les vêtements contaminés.

Si du liquide de refroidissement pénètre dans les yeux, rincer à l'eau pendant au moins 15 minutes et CONSULTER IMMÉDIATEMENT UN MÉDECIN.

En cas d'ingestion de liquide de refroidissement, se rincer la bouche avec de l'eau et CONSULTER D'URGENCE UN MÉDECIN.

GARDER LE LIQUIDE DE REFROIDISSEMENT HORS DE PORTÉE DES ENFANTS.

⚠ AVERTISSEMENT

Le non-respect des conseils ci-dessus peut entraîner des blessures graves, voire mortelles.

AVIS

Le liquide de refroidissement OAT D2053 fourni par Triumph est pré-mélangé et il n'est pas nécessaire de le diluer avant de faire le plein ou l'appoint du circuit de refroidissement.

Pour protéger le circuit de refroidissement de la corrosion, il est indispensable d'utiliser des inhibiteurs de corrosion dans le liquide de refroidissement.

Si le liquide de refroidissement utilisé ne contient pas d'inhibiteurs de corrosion, le circuit de refroidissement accumulera de la rouille et du tartre dans la chemise d'eau et le radiateur. Cela colmatera les conduits de liquide et réduira considérablement le rendement du circuit de refroidissement.

Ne pas mélanger des liquides de refroidissement de types différents. Le fait de mélanger des liquides de refroidissement de types différents réduira les performances du liquide de refroidissement et sa durée de vie. Lors du remplacement du liquide de refroidissement, il est recommandé de rincer soigneusement le circuit de refroidissement avec de l'eau propre.

Contrôle du niveau de liquide de refroidissement

AVIS

Si le contrôle du niveau de liquide a lieu par suite d'une surchauffe, vérifier également le niveau dans le radiateur et faire l'appoint si nécessaire.

En cas d'urgence, on peut ajouter de l'eau distillée dans le circuit de refroidissement. Il faudra cependant vidanger le liquide de refroidissement et le remplacer par du liquide de refroidissement D2053 OAT dès que possible.

Le vase d'expansion peut être observé du côté gauche de la moto. Il est possible de vérifier le niveau de liquide de refroidissement dans le vase d'expansion sans retirer de couvercles.

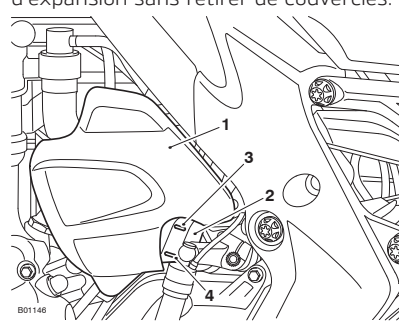

1. **Couvercle du vase d'expansion**
2. **Vase d'expansion**
3. **Repère MAX**
4. **Repère MIN**

Pour contrôler le niveau de liquide de refroidissement :

- Placer la moto sur une surface horizontale et la caler en position verticale.

- S'assurer que le moteur est froid (à température ambiante).
- Contrôler le niveau de liquide dans le vase d'expansion. Le niveau doit se situer entre les repères MAX et MIN.
- Si le niveau de liquide est en dessous du niveau minimum, il faut faire l'appoint de liquide.

Correction du niveau de liquide de refroidissement

⚠ ATTENTION

Ne retirez pas le bouchon de radiateur quand le moteur est chaud.

Quand le moteur est chaud, le liquide du circuit de refroidissement est chaud et sous pression.

Un contact avec ce liquide de refroidissement chaud sous pression peut provoquer des blessures mineures à modérées sur la peau exposée.

AVIS

Si l'on utilise de l'eau dure dans le circuit, elle entartrera le moteur et le radiateur et réduira considérablement le rendement du circuit de refroidissement.

Un rendement réduit du circuit de refroidissement peut provoquer la surchauffe du moteur et entraîner de graves dégâts.

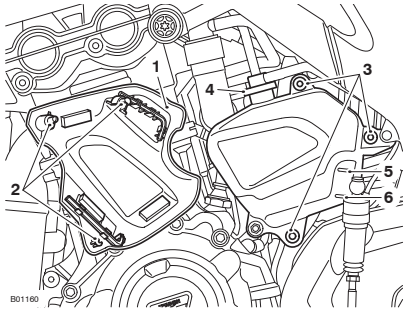

1. **Couvercle du vase d'expansion**
2. **Embouts de raccord**
3. **Douilles passe-câble**
4. **Bouchon du vase d'expansion**
5. **Repère MAX**
6. **Repère MIN**

Pour ajuster le niveau de liquide de refroidissement :

- Laisser refroidir le moteur au moins 30 secondes.
- Placer la moto sur une surface horizontale et la caler en position verticale.

- Saisir le couvercle de vase d'expansion du liquide de refroidissement fermement des deux mains et tirer délicatement le bord inférieur du flanc pour le retirer de la moto jusqu'à ce que les embouts de raccord libèrent les œillets (laisser les œillets en place).
- Le niveau doit se situer entre les repères "MAX" (trait supérieur) et "MIN" (trait inférieur) dans le vase d'expansion.
- Retirer le bouchon du vase d'expansion du liquide de refroidissement du vase d'expansion du liquide de refroidissement.
- Ajoutez un mélange de liquide de refroidissement par l'orifice de remplissage jusqu'à ce que le niveau atteigne le repère MAX.
- Reposer le bouchon du vase d'expansion du liquide de refroidissement.
- Positionner les ergots du couvercle de vase d'expansion du liquide de refroidissement sur les passe-câbles.
- Appuyer fermement pour fixer le couvercle.
- Saisir le couvercle et vérifier qu'il est bien fixé.

Changement du liquide de refroidissement

Il est recommandé de remplacer le liquide de refroidissement conformément aux exigences de l'entretien périodique.

Embrayage

La moto est équipée d'un embrayage commandé par câble.

Réglage du levier d'embrayage

Si le levier d'embrayage a un jeu excessif, le débrayage risque de ne pas se faire complètement. Cela provoquera des difficultés de changements de vitesses et de sélection du point mort. Cela peut faire caler le moteur et rendre la moto difficile à contrôler. Inversement, si le levier d'embrayage a un jeu insuffisant, l'embrayage ne s'engagera peut-être pas complètement, ce qui le fera patiner et réduira les performances tout en causant une usure prématurée de l'embrayage.

Le jeu du levier d'embrayage doit être contrôlé conformément aux exigences de l'entretien périodique.

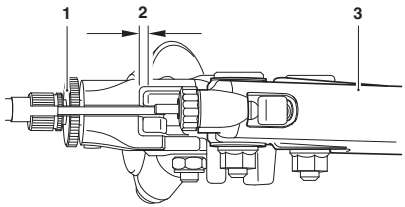

1. **Manchon de réglage**
2. **Réglage correct, 2–3 mm**
3. **Levier d'embrayage**

Pour régler le levier d'embrayage :

- Tourner le dispositif de réglage de manière à obtenir le jeu correct au levier d'embrayage.
- Vérifiez qu'il y a 2–3 mm de jeu au levier d'embrayage.
- Si le jeu est incorrect, il faut le régler.

- Si un réglage adapté ne peut être réalisé en utilisant la vis de réglage du levier d'embrayage, utiliser la bague de réglage du câble d'embrayage située à l'extrémité inférieure du câble.

Réglage du câble d'embrayage

Avant de régler l'embrayage, effectuer les actions suivantes :

- Contrôler l'action de l'embrayage en tirant le levier vers la poignée de guidon pour débrayer.
- Vérifier que le levier d'embrayage retourne à sa position avant maximum lorsqu'on le relâche (en tenant compte du jeu spécifié).
- Vérifier que le câble d'embrayage est correctement acheminé et ne présente pas de coudes ou de vrillage sur toute sa longueur.
- Vérifier le fonctionnement de la molette de réglage d'espacement du levier d'embrayage.

- Si un réglage adapté ne peut être réalisé en utilisant la vis de réglage du levier d'embrayage, utiliser la bague de réglage du câble d'embrayage située à l'extrémité inférieure du câble.

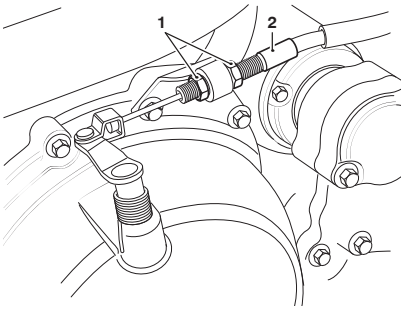

1. Écrous de blocage de réglage
2. Câble d'embrayage extérieur

Pour régler le câble d'embrayage :

- Desserrer les écrous de blocage du dispositif de réglage.
- Tourner la bague de réglage du câble extérieure pour donner 2–3 mm de jeu au levier d'embrayage.
- Serrer les écrous de blocage de réglage à 3 Nm.

Chaîne de transmission

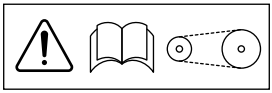

⚠ DANGER

Si la chaîne est détendue ou usée, ou si elle se casse ou saute des pignons, elle risque de se coincer sur le pignon avant ou de bloquer la roue arrière.

Une chaîne qui s'accroche au pignon avant ou au dispositif de verrouillage de la roue arrière blesse le pilote.

Le non-respect des conseils ci-dessus entraînera une perte de contrôle de la moto et provoquera des blessures graves, voire mortelles.

Par mesure de sécurité et pour éviter une usure excessive, la chaîne de transmission doit être contrôlée, réglée et lubrifiée conformément au programme d'entretien spécifié. La chaîne doit être contrôlée, réglée et lubrifiée plus fréquemment dans les conditions d'utilisation extrêmes telles que sur routes salées ou très sablées ou à grande vitesse.

Si la chaîne est très usée ou incorrectement réglée (insuffisamment ou excessivement tendue), elle risque de sauter des pignons ou de casser. En conséquence, nous recommandons de toujours remplacer les chaînes usées ou endommagées par des pièces d'origine Triumph.

Lubrification de la chaîne de transmission

La lubrification est nécessaire tous les 300 km et après avoir roulé sous la pluie, sur routes mouillées, ou lorsque la chaîne paraît sèche.

- Utiliser le lubrifiant spécial pour chaîne de transmission recommandé dans la section Spécifications.
- Appliquer du lubrifiant sur les côtés des rouleaux et ne pas utiliser la moto pendant au moins huit heures (une nuit entière est l'idéal). Cela donnera le temps au lubrifiant de pénétrer dans les joints toriques de la chaîne de transmission, etc.
- Avant de l'utiliser, essuyer le lubrifiant en excès.
- Si la chaîne de transmission est particulièrement sale, commencer par la nettoyer puis appliquer du lubrifiant en suivant les consignes ci-dessus.

AVIS

Ne pas utiliser de jet à haute pression pour nettoyer la chaîne de transmission sous peine d'endommager les éléments de la chaîne de transmission.

Contrôle de la flèche de la chaîne de transmission

⚠ AVERTISSEMENT

La moto doit être stabilisée et correctement soutenue.

Ne pas soutenir la moto sur un composant auxiliaire, le système d'échappement ou toute autre pièce non structurelle du cadre de la moto.

Une moto correctement soutenue évite les chutes.

Une moto instable peut tomber, ce qui peut causer des dommages à la moto et des blessures graves, voire mortelles.

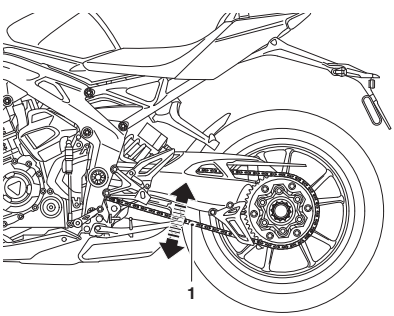

1. Position de flèche maximale

Pour inspecter la flèche de la chaîne de transmission :

- Placer la moto sur une surface horizontale et la maintenir en position verticale et complètement délestée.
- Tourner la roue arrière en poussant la moto pour trouver la position où la chaîne de transmission est la plus tendue, et mesurer la flèche de la chaîne de transmission à mi-chemin entre les pignons.
- La flèche verticale de la chaîne de transmission doit être de 23–34 mm.

Réglage de la flèche de la chaîne de transmission

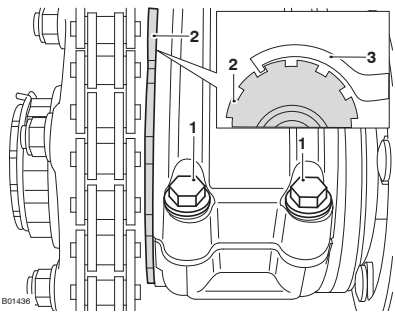

1. **Vis de serrage de dispositif de réglage excentrique**
2. **Dispositif de réglage excentrique**
3. **Clé en C**

Pour modifier la flèche de la chaîne de transmission :

- Desserrer les vis de serrage du dispositif de réglage.
- À l'aide de la clé en C, tourner l'excentrique de réglage dans le sens horaire pour augmenter la flèche et dans le sens inverse pour la réduire.

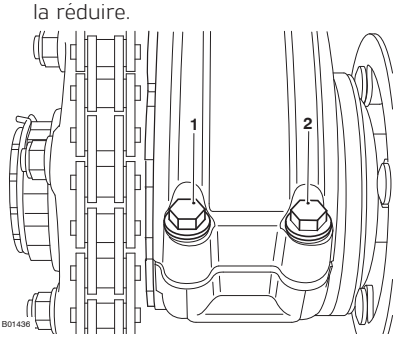

Ordre de serrage

Une fois le réglage correct de la chaîne obtenu, serrer les vis de réglage de dispositif de réglage excentrique dans l'ordre suivant :

- Vis de serrage 1 à 28 Nm.
- Vis de serrage 2 à 28 Nm.
- Resserrer la vis de serrage 1 à 28 Nm.
- Resserrer la vis de serrage 2 à 28 Nm.

⚠ AVERTISSEMENT

Un serrage insuffisant des vis de serrage du moyeu arrière/dispositif de réglage excentrique risque d'entraîner une détérioration de la stabilité et du comportement de la moto. Cette détérioration de la stabilité et du comportement peut entraîner une perte de contrôle de la moto susceptible de provoquer des blessures graves, voire mortelles.

- Vérifier l'efficacité du frein arrière. Corriger si nécessaire.
- Répéter le contrôle de réglage de la chaîne de transmission. Réajuster si nécessaire.

⚠ AVERTISSEMENT

Il est dangereux de conduire une moto dont les freins sont défectueux.

Le défaut doit être contrôlé et corrigé par une personne compétente possédant des connaissances spécialisées et une compréhension technique des motos, comme un concessionnaire Triumph agréé.

Le non-respect des conseils ci-dessus peut entraîner une perte de contrôle de la moto susceptible de provoquer des blessures graves, voire mortelles..

Contrôle de l'usure des pignons et de la chaîne de transmission

⚠ AVERTISSEMENT

Les chaînes de transmission de rechange doivent être installées par une personne compétente possédant des connaissances spécialisées et une compréhension technique des motos, comme un concessionnaire Triumph agréé.

Nous recommandons de toujours remplacer les chaînes usées ou endommagées par des pièces d'origine Triumph.

Une chaîne de transmission mal installée risque de se casser ou de sauter des pignons, entraînant une perte de contrôle de la moto susceptible de provoquer des blessures graves, voire mortelles.

AVIS

Si les pignons s'avèrent usés, toujours remplacer simultanément les pignons et la chaîne de transmission.

Le fait de remplacer les pignons usés sans également remplacer la chaîne de transmission provoquera une usure prématurée des pignons neufs.

- Déposer le carter de chaîne, comme décrit dans le Manuel d'entretien. Serrer les fixations à 6 Nm.
- Si des anomalies son constatées, faire remplacer la chaîne de transmission et/ou les pignons par un concessionnaire Triumph agréé.

Inspection des dommages au niveau de la chaine de transmission

⚠ AVERTISSEMENT

S'il s'avère que la chaîne de transmission présente des rouleaux endommagés, des goupilles desserrées ou des maillons grippés, elle doit être remplacée.

Ne pas essayer de desserrer les maillons grippés. Le maillon grippé peut présenter des composants endommagés ou usés.

Le fait de conduire avec une chaîne de transmission font les maillons sont grippés ou desserrés risque d'entraîner la rupture de la chaîne de transmission ou de faire sauter cette dernière des pignons, entraînant une perte de contrôle de la moto susceptible de provoquer des blessures graves, voire mortelles.

- Faire tourner la roue arrière et vérifier que les rouleaux de la chaîne de transmission ne sont pas endommagés, que les goupilles ne sont pas desserrées et que les maillons ne sont pas grippés.

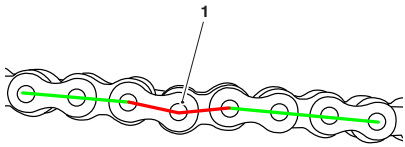

1. Maillon grippé

- Si la chaîne de transmission présente des rouleaux endommagés, des goupilles desserrées ou des maillons grippés, elle doit être remplacée par une personne compétente possédant des connaissances spécialisées et affichant une compréhension technique des motos, comme un concessionnaire Triumph agréé.

Contrôle de l'usure de la chaîne de transmission

- Tendre la chaîne de transmission en y suspendant une masse de 10–20 kg.

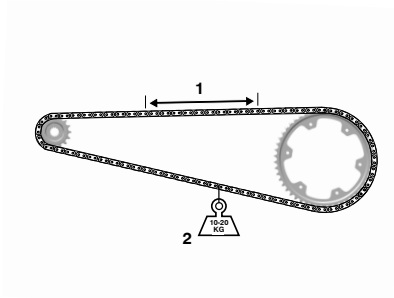

1. **Mesurez sur 20 maillons**
2. **Poids**

- Mesurer une longueur de 20 maillons du brin supérieur de la chaîne de transmission entre le centre de l'axe du 1er maillon et le centre de l'axe du 21ème maillon. La chaîne de transmission pouvant s'user de façon irrégulière, prendre les mesures à plusieurs endroits.
- Si la longueur dépasse la limite d'usure maximale, la chaîne de transmission doit être remplacée. Se reporter à la section Spécifications pour connaître la limite d'usure maximale autorisée.

Contrôle de l'usure des pignons

AVIS
L'illustration montre l'usure sur les pignons montés sur le côté gauche de la moto. Pour les pignons montés sur le côté droit de la moto, l'usure se trouve sur le côté opposé de la dent.

- Contrôler également la roue arrière et les pignons pour s'assurer qu'ils ne sont pas usés de manière irrégulière ou excessive et que des dents ne sont pas endommagées.

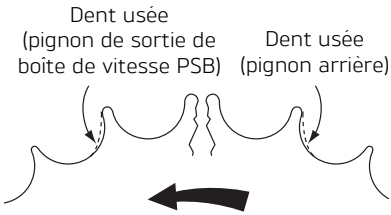

(L'usure du pignon est exagérée aux fins de l'illustration)

ccol

- En cas d'usure ou de dommages, la chaîne de transmission et les pignons doivent être remplacés par une personne compétente possédant des connaissances spécialisées et affichant une compréhension technique des motos, comme un concessionnaire Triumph agréé.
- Si des anomalies son constatées, faire remplacer la chaîne de transmission et/ou les pignons par un concessionnaire Triumph agréé.
- Reposer le carters de chaîne, comme décrit dans le Manuel d'entretien.

Freins

Rodage des plaquettes et disques de frein neufs

⚠ AVERTISSEMENT

Les plaquettes doivent toujours être remplacées par jeu complet pour une roue. À l'avant, qui est équipé de deux disques de freins, remplacer toutes les plaquettes des deux étriers.

Après le remplacement des plaquettes de freins, rouler avec une extrême prudence jusqu'à ce que les plaquettes neuves soient 'rodées'.

Le remplacement individuel des plaquettes réduit l'efficacité du freinage et peut entraîner une perte de contrôle de la moto susceptible de provoquer des blessures graves voire mortelles.

Les disques et/ou plaquettes de freins neufs nécessitent une période de rodage prudent qui optimisera les performances et la longévité des disques et des plaquettes. La distance recommandée pour le rodage des plaquettes et disques neufs est 300 km.

Pendant cette période, éviter les freinages extrêmes, conduire avec prudence et prévoir des distances de freinage plus longues.

Contrôle de l'usure des freins

⚠ AVERTISSEMENT

Avant de monter des plaquettes de frein neuves spéciales, vérifier que l'épaisseur de leur plaque support est d'au moins 4,5 mm.

Le montage de plaquettes de freins dont l'épaisseur de la plaque support est inférieure à 4,5 mm risque d'entraîner une défaillance des freins due à la perte des plaquettes avec l'usure.

Le non-respect des conseils ci-dessus peut entraîner des blessures graves, voire mortelles.

Les plaquettes de freins doivent être contrôlées conformément aux exigences de l'entretien périodique et remplacées si elles sont usées jusqu'à l'épaisseur minimum de service ou au-delà.

Si l'épaisseur de garniture d'une plaquette de frein avant est **inférieure à** 1,5 mm (0,06 po), remplacer toutes les plaquettes de la roue.

Si l'épaisseur de garniture d'une plaquette de frein arrière est **inférieure à** 1,5 mm (0,06 po), remplacer toutes les plaquettes de la roue.

Les plaquettes de freins fournies par Triumph pour ce modèle ont une plaque support d'au moins 4,5 mm d'épaisseur.

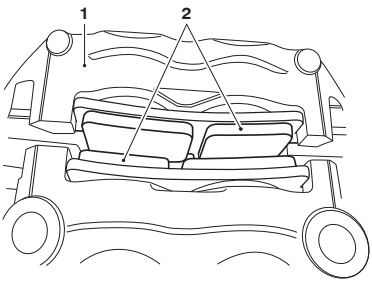

1. **Étrier de frein**
2. **Plaquettes de frein**

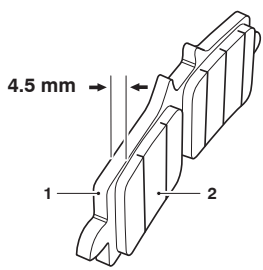

1. **Plaque support**
2. **Plaquette de frein**

Rattrapage de l'usure des plaquettes de freins

⚠ AVERTISSEMENT

Si le levier ou la pédale de frein donne une impression de mollesse lors du freinage, ou si la course du levier ou de la pédale est devenue excessive, il y a peut-être de l'air dans les tuyaux ou flexibles de freins ou les freins sont peut-être défectueux.

Le défaut doit être contrôlé et corrigé par une personne compétente possédant des connaissances spécialisées et une compréhension technique des motos, comme un concessionnaire Triumph agréé.

La conduite avec des freins défaillants peut entraîner une perte de contrôle de la moto susceptible de provoquer des blessures graves, voire mortelles.

L'usure des disques et des plaquettes avant et arrière est compensée automatiquement et n'a aucun effet sur l'action du levier ou de la pédale de frein. Les freins avant et arrière ne comportent aucune pièce nécessitant un réglage.

Liquide de freins à disque

⚠ AVERTISSEMENT

Le liquide de frein est hygroscopique, ce qui veut dire qu'il absorbe l'humidité de l'air.

Toute humidité absorbée réduira considérablement le point d'ébullition du liquide de freins, ce qui causera une réduction de l'efficacité de freinage.

Pour cette raison, remplacer toujours le liquide de freins conformément aux exigences de l'entretien périodique.

Toujours utiliser du liquide de freins neuf provenant d'un bidon scellé et jamais du liquide provenant d'un bidon non scellé ou qui était déjà ouvert.

Ne pas mélanger de liquides de freins de marques ou de qualités différentes.

Rechercher des fuites de liquide autour des raccords de freins et des joints, et vérifier aussi si les flexibles de freins ne présentent pas de fissurations, de détérioration ou d'autres dommages.

Toujours corriger les défauts avant de conduire la moto.

Le non-respect des conseils ci-dessus peut entraîner une perte de contrôle de la moto susceptible de provoquer des blessures graves, voire mortelles.

⚠ AVERTISSEMENT

Si le système de freinage antiblocage (ABS) ne fonctionne pas, le système de freinage continuera de fonctionner comme un système sans ABS. Réduire la vitesse et ne pas continuer à rouler plus longtemps que nécessaire lorsque le témoin ABS est allumé.

Le défaut doit être contrôlé et corrigé par une personne compétente possédant des connaissances spécialisées et une compréhension technique des motos, comme un concessionnaire Triumph agréé.

Un freinage trop sec déclenche le blocage des roues, ce qui peut entraîner une perte de contrôle de la moto susceptible de provoquer des blessures graves, voire mortelles.

Contrôler le niveau de liquide de freins dans les deux réservoirs et remplacer le liquide conformément aux exigences de l'entretien périodique. Utiliser uniquement du liquide DOT 4 Triumph Performance recommandé dans la section Caractéristiques. Le liquide de freins doit aussi être remplacé s'il est, ou si l'on soupçonne qu'il soit, contaminé par de l'humidité ou d'autres contaminants.

AVIS

Un outil spécial est nécessaire pour purger le circuit de freinage. Lorsque le liquide de frein doit être renouvelé ou que le système hydraulique nécessite un entretien, contacter une personne compétente possédant des connaissances spécialisées et affichant une compréhension technique des motos, comme un concessionnaire Triumph agréé.

Contrôle et appoint du niveau de liquide de freins avant

⚠ AVERTISSEMENT

En cas de chute sensible du niveau de liquide de frein dans l'un ou l'autre réservoir de liquide, inspecter le système de freinage.

Si le levier ou la pédale de frein donne une impression de mollesse lors du freinage, ou si la course du levier ou de la pédale est devenue excessive, il y a peut-être de l'air dans les tuyaux de freins ou le frein est peut-être défectueux.

Le fait de conduire alors que le liquide de frein est épuisé ou avec une fuite de liquide de frein est dangereux et entraîne une réduction des performances de freinage.

Demander à une personne compétente possédant des connaissances spécialisées et affichant une compréhension technique des motos, comme un concessionnaire Triumph agréé d'inspecter le système de freinage et de le réparer, le cas échéant.

Le non-respect des conseils ci-dessus peut entraîner une perte de contrôle de la moto susceptible de provoquer des blessures graves, voire mortelles.

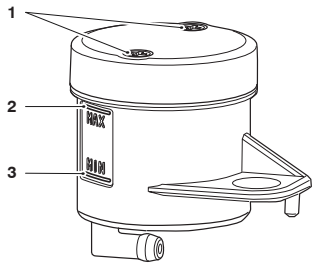

1. **Vis de retenue du bouchon de réservoir**
2. **Repère de niveau MAX**
3. **Repère de niveau MIN**

Pour contrôler le niveau de liquide de frein avant :

- Vérifier le niveau de liquide de frein visible entre les repères MIN et MAX du réservoir.
- Le niveau de liquide de frein dans le réservoir doit être maintenu entre les repères de niveau MAX et MIN (réservoir en position horizontale).

Pour ajuster le niveau de liquide de frein avant :

- Desserrez les vis de retenue du bouchon de réservoir et déposez le bouchon de réservoir et la membrane d'étanchéité.
- Remplir le réservoir jusqu'au repère MAX avec du liquide de frein DOT 4 neuf provenant d'un bidon scellé.
- Placer la membrane d'étanchéité dans le bouchon de réservoir et vérifier que les trous destinés aux fixations dans le bouchon de réservoir et dans la membrane d'étanchéité sont correctement alignés.

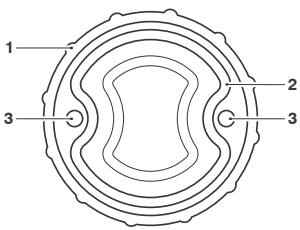

1. **Bouchon de réservoir**
2. **Membrane d'étanchéité**
3. **Trous de vis de retenue du bouchon de réservoir**

- Insérer les vis de fixation du bouchon de réservoir dans l'ensemble bouchon de réservoir et membrane d'étanchéité.

- Maintenir l'ensemble et placer le bouchon de réservoir, la membrane d'étanchéité et les fixations du bouchon de réservoir sur le réservoir.

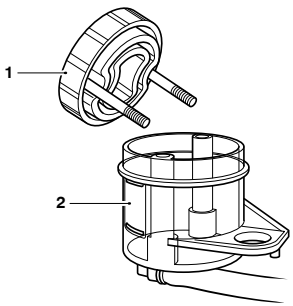

1. **Ensemble bouchon de réservoir, membrane d'étanchéité et vis de fixation du bouchon de réservoir**
2. **Réservoir**

- Serrer les vis de retenue du bouchon de réservoir à 1 Nm.

⚠ AVERTISSEMENT

Ne pas trop serrer les fixations du bouchon du réservoir.

Si les fixations du bouchon du réservoir sont trop serrées, cela peut endommager le réservoir de liquide de frein, provoquer une fuite de liquide de frein et réduire l'efficacité du freinage.

Le non-respect des conseils ci-dessus peut entraîner une perte de contrôle de la moto susceptible de provoquer des blessures graves, voire mortelles.

Contrôle et appoint du niveau de liquide de freins arrière

⚠ AVERTISSEMENT

En cas de chute sensible du niveau de liquide de frein dans l'un ou l'autre réservoir de liquide, inspecter le système de freinage.

Si le levier ou la pédale de frein donne une impression de mollesse lors du freinage, ou si la course du levier ou de la pédale est devenue excessive, il y a peut-être de l'air dans les tuyaux de freins ou le frein est peut-être défectueux.

Le fait de conduire alors que le liquide de frein est épuisé ou avec une fuite de liquide de frein est dangereux et entraîne une réduction des performances de freinage.

Demander à une personne compétente possédant des connaissances spécialisées et affichant une compréhension technique des motos, comme un concessionnaire Triumph agréé d'inspecter le système de freinage et de le réparer, le cas échéant.

Le non-respect des conseils ci-dessus peut entraîner une perte de contrôle de la moto susceptible de provoquer des blessures graves, voire mortelles.

Le réservoir est visible du côté droit de la moto, en avant du silencieux, sous la selle du conducteur.

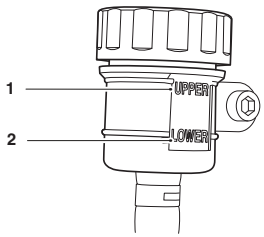

1. **Repère de niveau UPPER (supérieur)**
2. **Repère de niveau LOWER (inférieur)**

Pour contrôler le niveau de liquide de frein arrière :

- Contrôle le niveau de liquide de frein visible dans le réservoir.
- Le niveau de liquide de freins doit être maintenu entre les repères de niveau supérieur et inférieur (réservoir en position horizontale).

Pour ajuster le niveau de liquide de frein arrière :

- Desserrer le bouchon de réservoir et retirer la membrane d'étanchéité.
- Remplir le réservoir jusqu'au repère de niveau supérieur avec du liquide de frein DOT 4 neuf provenant d'un bidon scellé.
- Remettre le bouchon en place sur le réservoir en s'assurant que la membrane d'étanchéité est correctement positionnée.

Contacteurs de feu de freinage

⚠ AVERTISSEMENT

La conduite de la moto avec un feu de freinage défectueux est illégale et dangereuse.

Avant de conduire la moto, vérifier que tous les feux fonctionnent.

Le non-respect des conseils ci-dessus peut entraîner des blessures graves, voire mortelles.

Le feu de freinage est allumé indépendamment par le frein avant ou arrière. Contact établi (ON), si le feu de freinage ne s'allume pas quand le levier de frein avant est tiré ou la pédale de frein arrière actionnée, faire rechercher et corriger la cause du défaut par une personne compétente possédant des connaissances spécialisées et une compréhension technique des motos, comme un concessionnaire Triumph agréé.

Rétroviseurs

⚠ AVERTISSEMENT

L'utilisation de la moto avec des rétroviseurs mal réglés est dangereuse.

L'utilisation de la moto avec des rétroviseurs mal réglés provoquera une perte de vision à l'arrière de la moto. Il est dangereux de conduire une moto avec une visibilité arrière insuffisante.

Réglez toujours les rétroviseurs pour disposer d'une vision arrière suffisante avant de conduire la moto.

⚠ AVERTISSEMENT

Ne jamais essayer de nettoyer ou régler les rétroviseurs en conduisant la moto. En lâchant le guidon pendant la conduite, le conducteur diminue sa capacité à garder le contrôle de la moto.

Toute tentative de nettoyage ou de réglage des rétroviseurs pendant la conduite peut entraîner une perte de contrôle de la moto et un accident.

Ne nettoyez ou réglez les rétroviseurs qu'à l'arrêt.

⚠ AVERTISSEMENT

Un réglage incorrecte des rétroviseurs d'extrémité de guidon peut mettre en contact le bras du rétroviseur avec le réservoir de carburant, les leviers de frein ou d'embrayage ou d'autres parties de la moto.

Cela limitera le fonctionnement du levier d'embrayage ou de frein ou le mouvement de direction, provoquant une perte de contrôle de la moto et un accident.

Régler les rétroviseurs selon besoin pour prévenir tout contact avec une partie de la moto. Après le réglage, tourner le guidon avec précaution jusqu'en butée gauche puis droite tout en vérifiant que les rétroviseurs n'entrent pas en contact avec le réservoir de carburant, les leviers d'embrayage ou de frein ou d'autres parties de la moto.

⚠ ATTENTION

Un réglage incorrecte des rétroviseurs d'extrémité de guidon peut mettre en contact le bras du rétroviseur avec le réservoir de carburant, les leviers de frein ou d'embrayage ou d'autres parties de la moto.

Un tel contact endommagerait le réservoir de carburant, les leviers d'embrayage ou de frein ou d'autres parties de la moto.

Régler les rétroviseurs selon besoin pour prévenir tout contact avec une partie de la moto. Après le réglage, tourner le guidon avec précaution jusqu'en butée gauche puis droite tout en vérifiant que les rétroviseurs n'entrent pas en contact avec le réservoir de carburant, les leviers d'embrayage ou de frein ou d'autres parties de la moto.

Les rétroviseurs d'extrémité de guidon seront réglés par votre concessionnaire Triumph agréé et ne nécessiteront normalement pas de réglage. Si un réglage s'avérait nécessaire, ne tournez pas le rétroviseur au-delà de 75°, mesuré à partir de la section verticale du bras du rétroviseur.

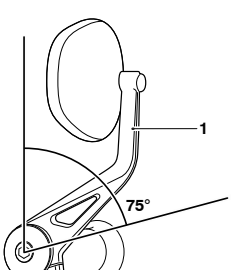

1. Section verticale du bras du rétroviseur

Roulements de direction/ roues

⚠ AVERTISSEMENT

Pour éviter que la moto ne blesse quelqu'un en tombant pendant le contrôle, elle doit être stabilisée et calée sur un support approprié.

Lors de l'inspection de la direction et des roulements de roue, ne pas exercer de force excessive contre chaque roue et ne pas secouer ces dernières vigoureusement car cela pourrait rendre la moto instable et la faire tomber de son support.

Le non-respect des conseils ci-dessus peut causer des dommages à la moto ou entraîner des blessures graves, voire mortelles.

Contrôle de la direction

⚠ AVERTISSEMENT

Ne jamais négliger l'entretien des roulements de direction (colonne). Contrôler les roulements de direction conformément aux exigences d'entretien prévues et les régler ou les remplacer, selon le besoin.

L'entretien périodique doit être effectué par une personne compétente possédant des connaissances spécialisées et une compréhension technique des motos, comme un concessionnaire Triumph agréé.

Le fait de conduire la moto avec des roulements de direction mal réglés ou défectueux est dangereux et peut entraîner une perte de contrôle de la moto susceptible de provoquer des blessures graves, voire mortelles.

AVIS

Examiner toujours les roulements de roues en même temps que les roulements de colonne.

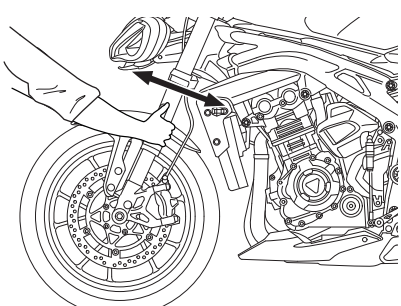

Contrôle du jeu de la direction

Pour contrôler la direction :

- Contrôlez l'état des roulements de colonne (direction) et lubrifiez-les conformément aux exigences de l'entretien périodique.
- Placer la moto sur une surface horizontale, en position verticale.
- Soulever la roue avant au-dessus du sol et caler la moto.
- Tenez-vous devant la moto et saisissez l'extrémité inférieure de la fourche ; essayez alors de la faire déplacer en avant et en arrière.
- Si du jeu est détecté dans les roulements de direction (colonne), demander à un concessionnaire Triumph agréé de procéder à un contrôle et de corriger les défauts avant de conduire la moto.
- Retirer le support et caler la moto sur sa béquille latérale.

Contrôle des roulements de roues

⚠ AVERTISSEMENT

Ne jamais négliger l'entretien des roulements de roue. Contrôler les roulements de roue conformément aux exigences d'entretien prévues et les régler ou les remplacer, selon le besoin.

L'entretien périodique doit être effectué par une personne compétente possédant des connaissances spécialisées et une compréhension technique des motos, comme un concessionnaire Triumph agréé.

Le fait de conduire la moto avec des roulements de direction usés ou endommagés est dangereux et peut entraîner une perte de contrôle de la moto susceptible de provoquer des blessures graves, voire mortelles.

Si les roulements de roue avant ou arrière causent du jeu dans les moyeux, sont bruyants, ou si la roue ne tourne pas régulièrement, faire contrôler les roulements de roues par un concessionnaire Triumph agréé.

Les roulements de roues doivent être contrôlés aux intervalles spécifiés dans le tableau d'entretien périodique.

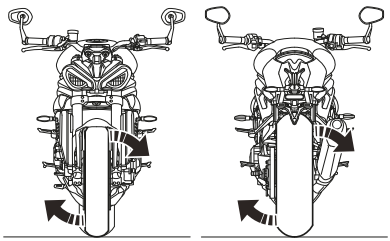

Examen des roulements de roues

Pour contrôler les roulements de roues :

- Placer la moto sur une surface horizontale, en position verticale.
- Soulever la roue avant au-dessus du sol et caler la moto.
- En se tenant sur le côté de la moto, secouer doucement le haut de la roue avant d'un côté à l'autre.
- Si du jeu est détecté, demander à un concessionnaire Triumph agréé de procéder à un contrôle et de corriger les défauts avant de conduire la moto.
- Repositionner l'appareil de levage et répéter la procédure pour la roue arrière.
- Retirer le support et caler la moto sur sa béquille latérale.

Examen de la fourche avant

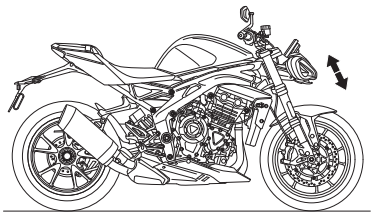

Examen des fourches avant

Pour inspecter les fourches avant :

- Positionner la moto sur une surface horizontale.
- Tout en tenant le guidon et en serrant le frein avant, pomper la fourche plusieurs fois de suite.
- Si des points durs ou une raideur excessive sont constatés, consulter un concessionnaire Triumph agréé.
- Examiner chaque jambe de fourche en recherchant des dégâts, des éraillures de la surface de coulissement, ou des fuites d'huile.
- Si des dégâts ou des fuites sont constatés, consulter un concessionnaire Triumph agréé.

Suspension Speed Triple 1200 RR et Speed Triple 1200 RR Breitling

⚠ AVERTISSEMENT

Ne jamais négliger l'entretien de la fourche avant. Contrôler la fourche avant conformément aux exigences d'entretien périodique et procéder au réglage ou au remplacement, selon le besoin.

L'entretien périodique doit être effectué par une personne compétente possédant des connaissances spécialisées et une compréhension technique des motos, comme un concessionnaire Triumph agréé.

Le fait de rouler avec des composants de suspension défectueux ou endommagés est dangereux et peut entraîner une perte de contrôle de la moto susceptible de provoquer des blessures graves voire mortelles.

⚠ AVERTISSEMENT

Après avoir sélectionné et/ou modifié un mode de suspension, conduire la moto dans un endroit sans circulation pour se familiariser avec les nouveaux réglages.

Ne pas prêter sa moto à un autre conducteur car il pourrait changer les réglages de suspension auxquels l'utilisateur est habitué.

Le non-respect des conseils ci-dessus peut entraîner une perte de contrôle de la moto susceptible de provoquer des blessures graves, voire mortelles.

Les modèles Speed Triple 1200 RR et Speed Triple 1200 RR Breitling sont équipés d'une suspension semi-active Öhlins Smart EC 2.0. Ce système dispose de six réglages au total : trois réglages adaptatifs et trois réglages fixes.

Les réglages adaptatifs ajustent en continu et automatiquement la compression et la détente de la suspension. Ils s'appuient sur l'état dynamique de la moto en fonction du réglage présélectionné par le conducteur. Cela optimise l'amortissement de la suspension pendant la conduite.

Les réglages fixes réagissent comme une suspension conventionnelle à réglage manuel. Le niveau de compression et de détente peut être réglé par le conducteur. Il est maintenu jusqu'à ce que le conducteur le modifie. Les paramètres fixes ne sont pas ajustés en continu ou automatiquement.

Le réglage de la précharge du ressort est réglable manuellement uniquement. Pour plus d'informations, voir page 159.

Paramètres adaptatifs

Dans les paramètres adaptatifs, plusieurs options peuvent être ajustées dans la section Suspension du tableau de bord. Pour plus d'informations, voir page 47 et page 49.

Cela permet d'adapter la suspension aux préférences du conducteur. Chaque option a une plage de réglage de -5 à +5, la position par défaut étant de 0. Des valeurs négatives réduisent (adoucissent) les forces d'amortissement tandis que les valeurs positives les augmentent (raidissent).

Paramètres adaptatifs			
Réglage de suspension	**Description**	**Options**	**Valeur par défaut**
Dynamique	Optimisé pour l'utilisation sur piste et la conduite sportive rapide.	Fermeté avant	0
		Fermeté arrière	0
		Aide au freinage	0
		Aide à l'accélération	0
		Assistance dans les virages	0
Normal	Optimisé pour la conduite normale et sportive.	Fermeté avant	0
		Fermeté arrière	0
		Aide au freinage	0
Confort	Optimisé pour le confort.	Fermeté avant	0
		Fermeté arrière	0
		Aide au freinage	0

Description des options de réglage de la suspension	
FERMETÉ AVANT	Permet de régler la fermeté globale (niveaux de compression et de détente) de la fourche avant.
FERMETÉ ARRIÈRE	Permet de régler la fermeté globale (niveaux de compression et de détente) de l'amortisseur arrière.
ASSISTANCE AU FREINAGE	Permet de régler l'assistance fournie par la fourche avant lors du freinage. Une assistance au freinage plus ou moins importante entraîne une plongée au freinage plus lente ou plus rapide, respectivement.
ASSISTANCE À L'ACCÉLÉRATION (Réglage dynamique uniquement)	Permet d'ajuster le degré d'assistance fourni lors de l'accélération. Une assistance à l'accélération plus importante ralentit le mouvement de l'amortisseur arrière lors de l'accélération, tandis qu'une assistance à l'accélération moindre augmente la capacité de l'amortisseur arrière à absorber les chocs.
ASSISTANCE DANS LES VIRAGES (Réglage dynamique uniquement)	Permet de régler l'assistance fournie par les suspensions avant et arrière dans les virages. Des valeurs d'assistance dans les virages accrues réduisent le mouvement du châssis dans les virages, tandis qu'une assistance dans les virages moindre augmente la capacité d'absorption des chocs.

Paramètres fixes

Les paramètres fixes ne sont disponibles qu'une fois l'option Suspension avancée sélectionnée, voir page 52.

Les trois réglages fixes peuvent être ajustés selon les besoins. Le réglage de l'amortissement est similaire aux « clics » de la suspension manuelle, où 1 correspond à l'amortissement maximum et 23 à l'amortissement minimum. Le réglage est identique à celui de la suspension manuelle préréglée ; compression et détente de la fourche avant, et compression et détente de l'amortisseur arrière.

Les options par défaut pour les trois réglages fixes ont été développées pour donner une sensation similaire à chacun des 3 réglages adaptatifs, Fixe 1 correspondant au réglage le plus ferme et Fixe 3 au plus doux. Ce sont des options par défaut. Les options d'amortissement pour chaque réglage fixe peuvent être ajustées selon les besoins dans la plage de 1 à 23.

Options de réglage fixes			
Réglage de suspension	**Description**	**Options**	**Valeur par défaut**
Fixe 1	Optimisé pour l'utilisation sur piste et la conduite sportive rapide.	Compression avant	8
		Rebond avant	8
		Compression arrière	11
		Rebond arrière	8
Fixe 2	Optimisé pour la conduite normale et sportive.	Compression avant	11
		Rebond avant	11
		Compression arrière	16
		Rebond arrière	11
Fixe 3	Optimisé pour le confort.	Compression avant	15
		Rebond avant	15
		Compression arrière	23
		Rebond arrière	19

Paramètres de précharge du ressort

⚠ AVERTISSEMENT

Veiller à toujours maintenir un équilibre correct entre les réglages de suspension avant et arrière.

Si le réglage de la suspension arrière est modifié, celui de la suspension avant doit également l'être.

Un déséquilibre de la suspension peut affecter la maniabilité et la stabilité, ce qui peut entraîner une perte de contrôle de la moto susceptible de provoquer des blessures graves, voire mortelles.

À la sortie d'usine, la suspension avant des modèles Speed Triple 1200 RR et Speed Triple 1200 RR Breitling est au réglage solo (normal) indiqué dans le tableau de réglage de suspension avant approprié. Les réglages de la suspension Solo procurent un bon confort de roulement et un bon comportement routier pour la conduite normale sans passager.

Les tableaux de réglage de la suspension indiquent des réglages pour la suspension avant et ne sont donnés qu'à titre indicatif. Les réglages nécessaires peuvent varier en fonction du poids et des préférences personnelles du conducteur.

Réglages de la suspension avant sur les modèles Speed Triple 1200 RR et Speed Triple 1200 RR Breitling

Charge	Précharge du ressort[1]
Conducteur seul - Standard	7
Conducteur seul - confort	7
Conducteur seul - sport	7
Conducteur seul - piste	7
Conducteur et passager	7

[1] Nombre de tours du dispositif de réglage dans le sens des aiguilles d'une montre par rapport à la position dévissée au maximum dans le sens inverse des aiguilles d'une montre.

Réglage de précharge du ressort

Les écrous de réglage de précharge du ressort sont situés au sommet de chaque jambe de fourche.

Des procédures supplémentaires sont nécessaires avant de pouvoir ajuster la précharge du ressort sur les modèles Speed Triple 1200 RR et Speed Triple 1200 RR Breitling . Consulter le Manuel d'entretien pour connaître les procédures détaillées.

Une fois les procédures supplémentaires terminées, suivre la procédure de réglage de la précharge du ressort ci-dessous.

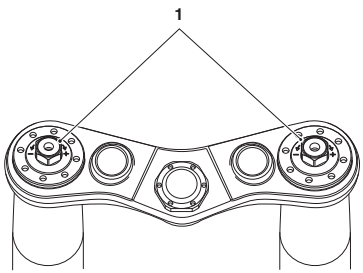

1. Réglage de précharge des ressorts

Pour changer la précharge du ressort :

- Tourner le dispositif de réglage de précharge des ressorts dans le sens des aiguilles d'une montre pour augmenter la précharge ou dans le sens inverse pour la réduire.
- Comptez toujours le nombre de tours de vissage dans le sens des aiguilles d'une montre à partir de la position de dévissage maximum et réglez les deux côtés de la fourche à la même position.

Suspension Speed Triple 1200 RS

⚠ AVERTISSEMENT

Ne jamais négliger l'entretien de la fourche avant. Contrôler la fourche avant conformément aux exigences d'entretien périodique et procéder au réglage ou au remplacement, selon le besoin.

L'entretien périodique doit être effectué par une personne compétente possédant des connaissances spécialisées et une compréhension technique des motos, comme un concessionnaire Triumph agréé.

Le fait de rouler avec des composants de suspension défectueux ou endommagés est dangereux et peut entraîner une perte de contrôle de la moto susceptible de provoquer des blessures graves voire mortelles.

Sur le modèle Speed Triple 1200 RS, les paramètres de précharge du ressort, de rebond et d'amortissement en compression des suspensions avant et arrière sont réglables manuellement.

Réglages de la suspension avant

⚠ AVERTISSEMENT

Veiller à toujours maintenir un équilibre correct entre les réglages de suspension avant et arrière.

Si le réglage de la suspension arrière est modifié, celui de la suspension avant doit également l'être.

Un déséquilibre de la suspension peut affecter la maniabilité et la stabilité, ce qui peut entraîner une perte de contrôle de la moto susceptible de provoquer des blessures graves, voire mortelles.

À la sortie d'usine, la suspension avant de la moto Speed Triple 1200 RS est au réglage solo (normal) indiqué dans le tableau de réglage de la suspension avant approprié. Les réglages de la suspension Solo procurent un bon confort de roulement et un bon comportement routier pour la conduite normale sans passager.

Les tableaux de réglage de la suspension indiquent des réglages pour la suspension avant et ne sont donnés qu'à titre indicatif. Les réglages nécessaires peuvent varier en fonction du poids et des préférences personnelles du conducteur.

Speed Triple 1200 RS Réglages de la suspension avant	
Charge	**Précharge du ressort[1]**
Conducteur seul - Standard	4
Conducteur seul - confort	4
Conducteur seul - sport	4
Conducteur seul - piste	4
Conducteur et passager	4

[1] Nombre de tours de réglage dans le sens des aiguilles d'une montre par rapport à la position dévissée au maximum dans le sens inverse des aiguilles d'une montre.

Speed Triple 1200 RS Réglages de la suspension avant		
Charge	**Détente[1]**	**Amortissement de compression[1]**
Conducteur seul - confort (plus souple)	20	20
Conducteur seul - Standard	15	15
Conducteur seul - sport (plus ferme)	12	12
Conducteur seul - piste	10	10
Conducteur et passager	15	15

[1] Nombre de crans dans le sens inverse des aiguilles d'une montre par rapport à la position de vissage maximum, le premier cran (déclic) comptant pour 1.

Réglage de précharge du ressort

Sur le modèle Speed Triple 1200 RS, les écrous de réglage de précharge du ressort sont situés au sommet de chaque jambe de fourche.

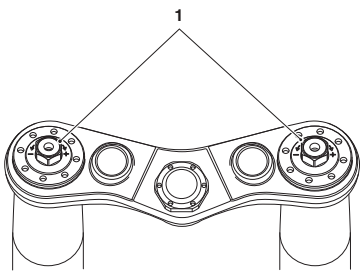

1. Réglage de précharge des ressorts

Pour changer la précharge du ressort :

- Tourner le dispositif de réglage de précharge des ressorts dans le sens des aiguilles d'une montre pour augmenter la précharge ou dans le sens inverse pour la réduire.
- Comptez toujours le nombre de tours de vissage dans le sens des aiguilles d'une montre à partir de la position de dévissage maximum et réglez les deux côtés de la fourche à la même position.

Réglage de l'amortissement de compression

Sur le modèle Speed Triple 1200 RS, la vis de réglage d'amortissement de compression est située au sommet de la jambe de fourche gauche.

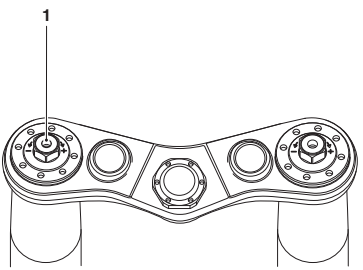

1. Vis de réglage d'amortissement de compression

Pour changer l'amortissement de compression :

- À l'aide d'une clé Allen de 3 mm, tourner le dispositif de réglage dans le sens des aiguilles d'une montre pour augmenter le réglage ou dans le sens inverse pour le diminuer.
- Toujours compter le nombre de crans par rapport à la position de vissage maximum, le premier cran (déclic) comptant pour 1.

Réglage de la détente

Sur le modèle Speed Triple 1200 RS, la vis de réglage d'amortissement de détente est située au sommet de la jambe de fourche droite.

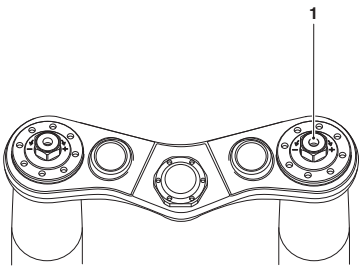

1. Vis de réglage d'amortissement de détente

Pour changer l'amortissement de détente :

- À l'aide d'une clé Allen de 3 mm, tourner le dispositif de réglage dans le sens des aiguilles d'une montre pour augmenter le réglage ou dans le sens inverse pour le diminuer.
- Toujours compter le nombre de crans par rapport à la position de vissage maximum, le premier cran (déclic) comptant pour 1.

Réglages de suspension arrière

⚠ AVERTISSEMENT

Veiller à toujours maintenir un équilibre correct entre les réglages de suspension avant et arrière.

Si le réglage de la suspension arrière est modifié, celui de la suspension avant doit également l'être.

Un déséquilibre de la suspension peut affecter la maniabilité et la stabilité, ce qui peut entraîner une perte de contrôle de la moto susceptible de provoquer des blessures graves, voire mortelles.

À la sortie d'usine, la suspension arrière de la moto Speed Triple 1200 RS est au réglage solo (normal) indiqué dans le tableau de suspension approprié. Les réglages de la suspension Solo procurent un bon confort de roulement et un bon comportement routier pour la conduite normale sans passager.

Les tableaux de réglage de la suspension indiquent des réglages pour la suspension arrière et ne sont donnés qu'à titre indicatif. Les réglages nécessaires peuvent varier en fonction du poids et des préférences personnelles du conducteur.

Speed Triple 1200 RS Réglages de suspension arrière		
Charge	**Détente**[1]	**Amortissement de compression**[1]
Conducteur seul - confort (plus souple)	20	MIN
Conducteur seul - Standard	16	20
Conducteur seul - sport (plus ferme)	13	17
Conducteur seul - piste	10	13
Conducteur et passager	10	10

[1] Nombre de crans dans le sens inverse des aiguilles d'une montre par rapport à la position de vissage maximum, le premier cran (déclic) comptant pour 1.

Réglage de l'amortissement de compression

Sur le modèle Speed Triple 1200 RS, le dispositif de réglage de l'amortissement de compression est accessible depuis l'arrière de la moto. Il se trouve près du réservoir de suspension arrière.

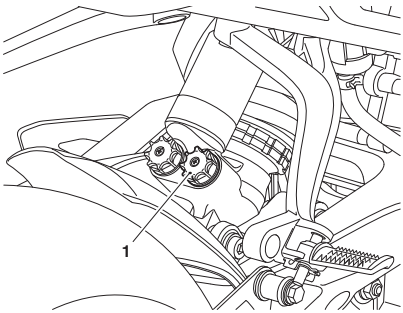

1. Vis de réglage d'amortissement de compression

Pour changer le réglage de l'amortissement de compression :

- Tourner le dispositif de réglage dans le sens horaire pour augmenter l'amortissement de compression ou dans le sens anti-horaire pour le réduire.
- Toujours compter le nombre de crans dans le sens inverse des aiguilles d'une montre par rapport à la position de vissage maximum, le premier cran (déclic) comptant pour 1.

Réglage de la détente

Sur le modèle Speed Triple 1200 RS, le dispositif de réglage de la détente est accessible depuis l'arrière de la moto. Il se trouve près du réservoir de suspension arrière.

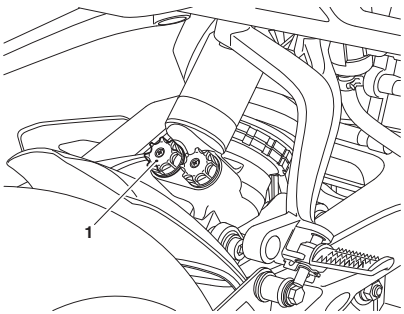

1. **Vis de réglage d'amortissement de détente**

Pour changer le réglage de l'amortissement de détente :

- Tournez la vis de réglage dans le sens horaire pour augmenter l'amortissement de détente ou dans le sens anti-horaire pour le réduire.
- Toujours compter le nombre de crans dans le sens inverse des aiguilles d'une montre par rapport à la position de vissage maximum, le premier cran (déclic) comptant pour 1.

Indicateurs d'angle d'inclinaison

⚠ AVERTISSEMENT

Toujours remplacer les butées d'indicateurs d'angle d'inclinaison lorsqu'elles sont usées à leur limite maximale.

Une moto dont les indicateurs d'angle d'inclinaison sont usés au-delà de la limite maximale pourra être inclinée à un angle dangereux.

L'inclinaison à un angle dangereux peut entraîner une perte de contrôle de la moto susceptible de provoquer des blessures graves, voire mortelles.

Les indicateurs d'angle d'inclinaison se trouvent sur les repose-pieds du conducteur.

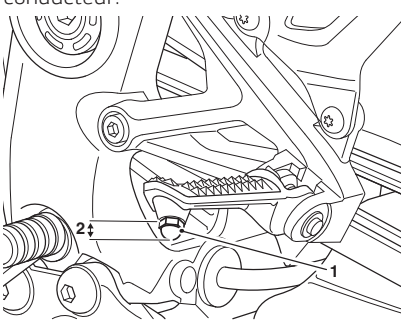

1. **Indicateur d'angle d'inclinaison**
2. **Limite d'usure maximale**

Les indicateurs d'angle d'inclinaison doivent être remplacés lorsqu'ils ont atteint la limite d'usure maximale de 5 mm de longueur.

Vérifier régulièrement l'usure des indicateurs d'angle d'inclinaison.

Pneus



Cette moto est équipée de pneus tubeless (sans chambre) et de valves et de jantes pour pneus tubeless. Utiliser uniquement des pneus marqués "TUBELESS" et des valves pour pneus tubeless sur les jantes marquées "TUBELESS".

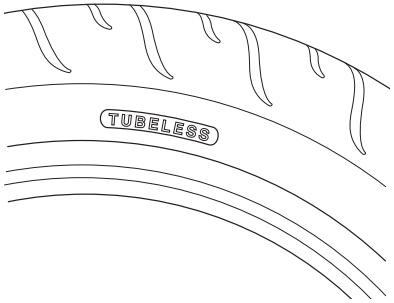

Marquage caractéristique d'un pneu

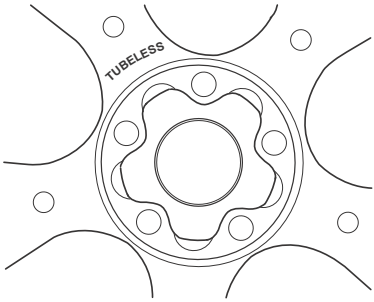

Marquage des roues

Pressions de gonflage des pneus

⚠ AVERTISSEMENT

Un gonflage incorrect des pneus entraîne une usure anormale de la bande de roulement ainsi que des problèmes d'instabilité.

Un sous-gonflage peut entraîner un glissement du pneu sur la jante, voire un déjantage. Un surgonflage causera de l'instabilité et une usure prématurée de la bande de roulement.

Ces deux conditions sont dangereuses car elles peuvent entraîner une perte de contrôle de la moto susceptible de provoquer des blessures graves, voire mortelles.

⚠ AVERTISSEMENT

Si la pression des pneus a été réduite pour la conduite tout-terrain, la stabilité sur route sera réduite.

Gonflez toujours les pneus aux pressions indiquées dans les Spécifications pour la conduite routière.

La conduite de la moto avec des pneus incorrectement gonflés peut entraîner une perte de contrôle de la moto susceptible de provoquer des blessures graves, voire mortelles.

La pression de gonflage correcte offrira le maximum de stabilité, de confort de roulement et de longévité des pneus. Toujours vérifier la pression des pneus à froid, avant de rouler. Vérifier chaque jour la pression des pneus et la corriger si nécessaire. Voir la section Caractéristiques pour tous détails sur les pressions de gonflage correctes.

Système de contrôle de pression des pneus (TPMS) (selon l'équipement)

AVIS

Une étiquette adhésive fixée sur la jante indique la position du capteur de pression du pneu.

En remplaçant les pneus, procéder avec précaution pour ne pas endommager les capteurs de pression des pneus.

Toujours faire monter les pneus par une personne compétente possédant des connaissances spécialisées et une compréhension technique des motos, comme un concessionnaire Triumph agréé. Il est important de l'informer que des capteurs de pression des pneus sont montés sur les roues avant qu'il ne démonte les pneus.

AVIS

Ne pas utiliser de liquide anticrevaison ni d'autre produit susceptible d'obstruer le passage de l'air aux orifices des capteurs TPMS. Toute obstruction de l'orifice de pression d'air du capteur TPMS pendant le fonctionnement bouchera le capteur qui subira alors des dommages irréparables.

Les dommages produits par l'utilisation d'un liquide anticrevaison ou un entretien incorrect ne sont pas considérés comme des défauts de fabrication et ne sont donc pas couverts par la garantie.

Toujours faire monter les pneus par une personne compétente possédant des connaissances spécialisées et une compréhension technique des motos, comme un concessionnaire Triumph agréé. Il est important de l'informer que des capteurs de pression des pneus sont montés sur les roues avant qu'il ne démonte les pneus.

La pression des pneus indiquée sur le tableau de bord est la pression réelle des pneus au moment de la sélection de l'affichage. Elle peut différer de la pression de gonflage des pneus à froid car les pneus s'échauffent en roulant, ce qui fait dilater l'air à l'intérieur et augmenter la pression. Les pressions de gonflage à froid spécifiées par Triumph en tiennent compte.

N'ajuster la pression que sur les pneus froids à l'aide d'un manomètre précis. Ne pas utiliser 'affichage de la pression de gonflage sur les instruments.

Usure des pneus

Avec l'usure de la bande de roulement, le pneu devient plus facilement sujet aux crevaisons et aux défaillances. Il est estimé que 90 % de tous les problèmes de pneus se produisent pendant les derniers 10 % de la vie du pneu (90 % d'usure). Il est recommandé de changer les pneus avant qu'ils soient usés jusqu'à la profondeur minimale des dessins de la bande de roulement.

Profondeur minimale recommandée des dessins de bande de roulement

⚠ AVERTISSEMENT

Le fait de rouler avec des roues endommagées ou défectueuses et/ou des pneus excessivement usés, crevés ou endommagés affecte la traction, la maniabilité et la stabilité.

Lorsque les pneus tubeless sont perforés, la fuite est souvent très lente. Examinez toujours les pneus très soigneusement pour vérifier qu'ils ne sont pas perforés. Vérifier que les pneus ne présentent pas d'entailles et de clous ou d'autres objets pointus incrustés. Vérifier si les jantes ne présentent pas de traces de chocs ou de déformation.

Pour remplacer les pneus ou pour effectuer une inspection de sécurité des pneus, contacter une personne compétente possédant des connaissances spécialisées et une compréhension technique des motos, comme un concessionnaire Triumph agréé.

Le fait de rouler avec des roues et des pneus endommagés est dangereux et peut entraîner une perte de contrôle de la moto susceptible de provoquer des blessures graves, voire mortelles.

Conformément au tableau d'entretien périodique, mesurez la profondeur des dessins de la bande de roulement avec une jauge de profondeur et remplacez tout pneu qui a atteint ou dépassé l'usure maximale autorisée spécifiée dans le tableau ci-dessous :

Moins de 130 km/h	2 mm
Plus de 130 km/h	Avant 2 mm Arrière 3 mm

Pneus boue et neige/double usage (le cas échéant)

L'utilisation de pneus boue et neige/double usage peut réduire la stabilité de la moto. Si la stabilité ou les caractéristiques de tenue de route de la moto (avec les pneus boue et neige/double usage) commencent à se dégrader, vérifier la profondeur des dessins de la bande de roulement. Il est recommandé de remplacer les pneus boue et neige/double usage plus tôt que les pneus normaux et avant que leur usure atteigne la profondeur minimale autorisée pour les dessins de la bande de roulement, voir https://www.triumphmotorcycles.co.uk/owners/your-triumph#tyres.

Remplacement d'un pneu

Toutes les motos Triumph sont soumises à des essais poussés et prolongés dans une grande variété de conditions de conduite pour faire en sorte que les combinaisons de pneus les plus efficaces soient approuvées pour chaque modèle.

Il est impératif que des pneus et chambres à air (le cas échéant) homologués, montés dans les combinaisons homologuées, soient utilisés lors de l'achat de pneus de rechange.

L'utilisation de pneus et de chambres à air non homologués, ou de pneus et chambres à air homologués dans des combinaisons non homologuées, risque d'entraîner de l'instabilité, une perte de contrôle et un accident.

Une liste des pneus et chambres à air homologués spécifiques à la moto est disponible auprès des concessionnaires Triumph agréés ou sur le site Internet www.triumph.co.uk.

Sélectionner la bonne combinaison pneu/chambre à air au moyen du sélecteur de pneus approuvé. Les pneus et les chambres à air doivent être montés et équilibrés conformément aux instructions de leurs fabricants.

Lorsque les pneus ou les chambres à air doivent être remplacés, contacter une personne compétente possédant des connaissances spécialisées et une compréhension technique des motos, comme un concessionnaire Triumph agréé.

Initialement, les pneus et chambres à air neufs ne donneront pas le même comportement que les pneus et chambres à air usés et le pilote devra prévoir un kilométrage suffisant (environ 160 km) pour se familiariser avec le nouveau comportement.

La pression des pneus doit être contrôlée et ajustée. Le positionnement des pneus et des chambres à air doit être vérifié 24 heures après la pose. Si nécessaire, les mesures correctives doivent être prises. Les mêmes contrôles et ajustements doivent aussi être effectués lorsque les pneus ont parcouru 160 km.

⚠ AVERTISSEMENT

Des chambres à air ne doivent être utilisées que sur les motos équipées de roues à rayons et de pneus marqués "TUBE TYPE".

Certaines marques de pneus homologués marqués "TUBELESS" peuvent convenir à l'utilisation d'une chambre à air. Dans ce cas, une inscription autorisant le montage d'une chambre à air figure sur le flanc du pneu.

L'utilisation d'une chambre à air avec un pneu marqué TUBELESS et ne portant PAS l'inscription autorisant l'utilisation d'une chambre à air, ou l'utilisation d'une chambre à air sur une roue en alliage marquée SUITABLE FOR TUBELESS TYRES (CONVIENT AUX PNEUS TUBELESS) entraîne le dégonflage du pneu, provoquant une perte de contrôle de la moto et un accident.

⚠ AVERTISSEMENT

Ne pas monter de pneus prévus pour utiliser une chambre à air sur des jantes de type tubeless. Le talon ne serait pas maintenu et le pneu pourrait glisser sur la jante, ce qui entraînerait un dégonflage rapide du pneu.

Ne jamais monter une chambre à air dans un pneu tubeless sans le marquage approprié. Cela causerait une friction à l'intérieur du pneu et l'échauffement en résultant pourrait faire éclater la chambre, ce qui entraînerait un dégonflage rapide du pneu.

Le non-respect des conseils ci-dessus peut entraîner une perte de contrôle de la moto susceptible de provoquer des blessures graves, voire mortelles.

⚠ AVERTISSEMENT

Si un pneu ou une chambre à air subit une crevaison, tous deux doivent être remplacés.

Si un pneu et une chambre à air crevés ne sont pas remplacés, ou si la moto est utilisée avec un pneu ou une chambre à air réparé, elle risque de devenir instable, ce qui peut entraîner une perte de contrôle de la moto susceptible de provoquer des blessures graves, voire mortelles.

⚠ AVERTISSEMENT

Si des dommages au pneu sont suspectés, par exemple après avoir heurté un objet, faire inspecter l'intérieur et l'extérieur du pneu par une personne compétente possédant des connaissances spécialisées et affichant une compréhension technique des motos, comme un concessionnaire Triumph agréé.

Ne pas oublier que les dommages subis par un pneu ne sont pas toujours visibles de l'extérieur.

L'utilisation de la moto avec des pneus endommagés peut entraîner une perte de contrôle de la moto susceptible de provoquer des blessures graves voire mortelles.

⚠ AVERTISSEMENT

Ne pas utiliser la moto si les pneus ou les chambres à air sont mal installés ou les pressions de gonflage, incorrectes.

Des pneus ou des chambres à air mal installés ou une pression de gonflage incorrecte peuvent affecter la maniabilité, la stabilité ou d'autres aspects du fonctionnement de la moto.

Le non-respect des conseils ci-dessus peut entraîner une perte de contrôle de la moto susceptible de provoquer des blessures graves, voire mortelles.

⚠ AVERTISSEMENT

L'ABS fonctionne en comparant la vitesse relative des roues avant et arrière.

L'utilisation de pneus non recommandés peut affecter la vitesse des roues et empêcher le fonctionnement de l'ABS dans des conditions dans lesquelles il se déclencherait normalement.

Une liste des pneus homologués spécifiques à ces modèles est disponible auprès des concessionnaires Triumph agréés ou sur le site Internet www.triumph.co.uk.

Le non-respect des conseils ci-dessus peut entraîner une perte de contrôle de la moto susceptible de provoquer des blessures graves, voire mortelles.

⚠ AVERTISSEMENT

Un équilibrage précis des roues est nécessaire à la sécurité et à la stabilité du comportement de la moto. Ne pas enlever et ne pas changer les masses d'équilibrage des roues. Un équilibrage incorrect des roues peut provoquer une instabilité.

Utiliser uniquement des masses adhésives. Les masses à clipser peuvent endommager la jante, le pneu ou la chambre à air et provoquer le dégonflage du pneu.

Lorsqu'un équilibrage des roues est nécessaire, comme après le remplacement d'un pneu ou d'une chambre à air, contacter une personne compétente possédant des connaissances spécialisées et affichant une compréhension technique des motos, comme un concessionnaire Triumph agréé.

Le non-respect des conseils ci-dessus peut entraîner une perte de contrôle de la moto susceptible de provoquer des blessures graves, voire mortelles.

⚠ AVERTISSEMENT

Les pneus et les chambres à air qui ont été utilisés sur un banc dynamométrique à rouleaux peuvent être endommagés. Dans certains cas, les dégâts ne seront peut-être pas visibles à l'extérieur du pneu.

Les pneus et les chambres à air doivent être remplacés après une telle utilisation car la conduite avec un pneu ou une chambre à air endommagé peut entraîner une instabilité.

Le non-respect des conseils ci-dessus peut entraîner une perte de contrôle de la moto susceptible de provoquer des blessures graves, voire mortelles.

Batterie

Cette moto contient une batterie lithium-ion $LiFePO_4$.

⚠ AVERTISSEMENT

La batterie lithium-ion contient des matières dangereuses.

Toujours tenir les enfants et les animaux domestiques éloignés de la batterie lithium-ion, à tout moment.

Le non-respect des conseils ci-dessus peut entraîner des blessures graves, voire mortelles.

⚠ AVERTISSEMENT

La batterie lithium-ion contient des matières dangereuses.

Ne jamais essayer d'ouvrir, de démonter ou de percer une batterie lithium-ion.

Ne jamais frapper, jeter ou soumettre la batterie à des chocs physiques graves.

Ces actions peuvent entraîner une fuite de gaz à température très élevée de la batterie lithium-ion.

En cas d'ouverture, de démontage ou de perforation, une batterie lithium-ion évacue des gaz haute température jusqu'à ce qu'elle ait épuisé tous les composants internes, causant des dommages irréparables à la moto et pouvant provoquer des blessures graves, voire mortelles.

⚠ AVERTISSEMENT

Ne pas immerger la batterie dans l'eau.

Ne pas utiliser ni stocker la batterie à proximité de sources inflammables ou de sources de chaleur.

L'exposition à l'eau, à la chaleur ou au feu cause des dommages irréparables à la batterie.

Le non-respect des conseils ci-dessus peut entraîner un grave problème environnemental ou des blessures graves, voire mortelles.

⚠ AVERTISSEMENT

Si la batterie est en cours d'utilisation ou de recharge et qu'elle dégage une odeur, génère de la chaleur, se déforme, se décolore ou semble anormale de quelque manière que ce soit, éteindre immédiatement la moto ou débrancher le chargeur de batterie et arrêter l'utilisation.

Si cette action peut être réalisée sans danger, déplacer la moto ou la batterie à l'extérieur, à un endroit sûr.

Une utilisation continue peut entraîner des dommages irréparables à la batterie et à la moto et/ou peut provoquer des blessures graves, voire mortelles.

AVIS

Toujours respecter les consignes de sécurité suivantes :

Ne pas immerger la batterie dans l'eau.

Ne pas utiliser ni stocker la batterie à proximité de sources inflammables ou de sources de chaleur.

Ne pas placer la batterie dans un feu et ne pas y appliquer de chaleur directe.

Ne pas inverser les bornes positive (+) et négative (-).

Ne pas court-circuiter la batterie en connectant des câbles ou d'autres objets métalliques aux bornes positive (+) et négative (-).

Fixer fermement les bornes de batterie avec les vis et les écrous d'origine uniquement.

Ne pas percer le boîtier de la batterie et ne pas le casser.

Ne jamais frapper, jeter ou soumettre la batterie à des chocs physiques graves.

Ne pas souder directement les bornes de batterie.

Ne jamais essayer de démonter ou d'altérer la batterie, de quelque manière que ce soit.

Ne pas utiliser la batterie avec des batteries primaires (telles que des batteries sèches) ou des batteries de capacité, de type ou de marque différentes.

AVIS

Si la batterie est en cours d'utilisation ou de recharge et qu'elle dégage une odeur, génère de la chaleur, se déforme, se décolore ou semble anormale de quelque manière que ce soit, la retirer immédiatement de la moto ou du chargeur et ne plus l'utiliser.

Ne pas utiliser plus d'une batterie en parallèle ou en série.

Ne pas mettre la batterie au rebut si elle n'est pas complètement déchargée.

Ne pas charger la batterie avec une tension de charge supérieure à 15 V.

Ne pas charger la batterie avec un chargeur doté d'une fonction « mode désulfatation » automatique.

Les performances de démarrage sont affectées lorsque les températures ambiantes descendent en dessous de -5°.

Dépose de la batterie

⚠ AVERTISSEMENT

La moto doit être stabilisée et correctement soutenue.

Ne pas soutenir la moto sur un composant auxiliaire, le système d'échappement ou toute autre pièce non structurelle du cadre de la moto.

Une moto correctement soutenue évite les chutes.

Une moto instable peut tomber, ce qui peut causer des dommages à la moto et des blessures graves, voire mortelles.

⚠ AVERTISSEMENT

Avant de débrancher la batterie ou de déposer un fusible, noter et enregistrer les réglages du mode Conducteur.

Une fois la batterie rebranchée ou le fusible reposé, les réglages du mode de conduite doivent être réinitialisés en suivant les notes.

Le non-respect des conseils ci-dessus peut entraîner une perte de contrôle de la moto susceptible de provoquer des blessures graves, voire mortelles.

⚠ AVERTISSEMENT

Vérifier que la barre omnibus ainsi que les bornes positive et négative de la batterie n'entrent pas en contact.

Ne pas inverser les bornes positive (+) et négative (-).

Un court-circuit entre les bornes positive et négative peut entraîner une fuite de gaz de batterie à une température très élevée.

Une fuite de gaz haute température cause des dommages irréparables à la moto et peut provoquer des blessures graves, voire mortelles.

Pour déposer la batterie :

- Déposer la selle, voir page 87.
- Couper le contact et attendre au moins 2 minutes que l'ECM du moteur termine sa séquence de mise hors tension.
- Débrancher le câble négatif (noir) de la batterie.

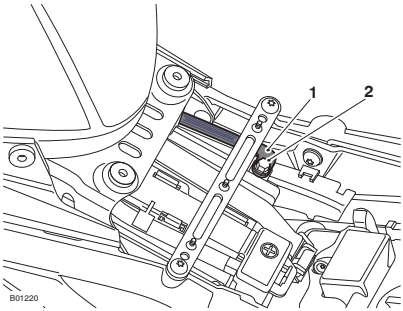

1. **Câble négatif (noir) de la batterie**
2. **Fixation**

⚠ ATTENTION

La barre omnibus de la batterie est une extension de la borne positive de la batterie.

Si la barre omnibus entre en contact avec la borne négative de la batterie ou toute partie de la moto, cela entraîne un court-circuit de la batterie.

Un court-circuit de la batterie cause des dommages irréparables à la batterie et/ou à la moto.

- Desserrer le clip du capuchon du couvercle de barre omnibus sur le câble positif (rouge) et ouvrir le capuchon.

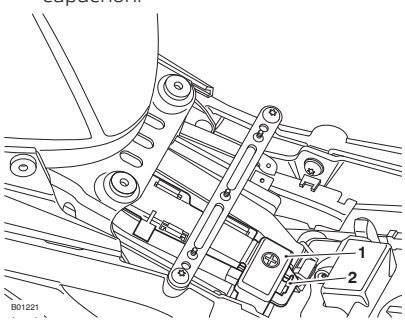

1. **Capuchon du couvercle de barre omnibus sur le câble positif de la batterie**
2. **Clip du couvercle du câble positif de la batterie**

- Débrancher le câble positif (rouge) de la batterie et l'éloigner de la borne.

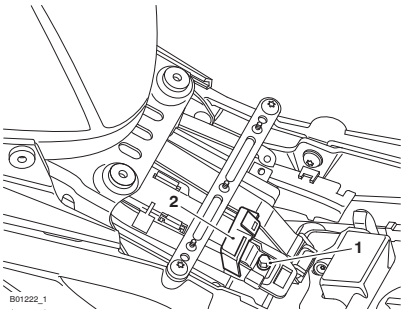

1. **Borne positive (rouge) de la batterie**
2. **Couvercle de la barre omnibus sur le câble positif (rouge) de la batterie**

- Fermer le capuchon du couvercle de la barre omnibus sur le câble positif (rouge) de la batterie.

- Retirer les deux fixations et déposer le renfort avant.

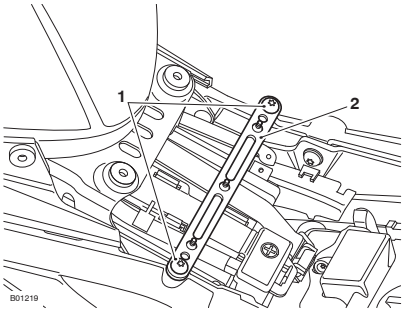

1. **Fixations**
2. **Renfort avant**

- Dégager la sangle de batterie du crochet et déposer soigneusement la batterie.

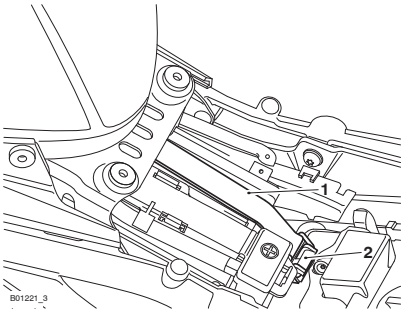

1. **Sangle de batterie**
2. **Crochet**

Charge de la batterie

AVIS

Une charge excessive et une décharge importante endommagent la batterie lithium-ion.

Ne pas laisser la tension au repos descendre en dessous de 12,9 V. Noter que la tension de batterie des batteries lithium-ion est supérieure à celle des batteries au plomb équivalentes.

Toujours vérifier que la tension de charge est limitée à la tension indiquée dans le tableau Taux de charge maximum.

AVIS

Ne pas utiliser de chargeur de batterie au plomb, car cela pourrait sérieusement endommager ou détruire la batterie.

Ne pas utiliser de chargeur de batterie doté d'un mode de « désulfatation » ou de « conditionnement » automatique, car cela pourrait sérieusement endommager ou détruire la batterie.

Charger la batterie uniquement à l'aide d'un chargeur de batterie recommandé par Triumph spécialement conçu pour les batteries lithium-ion.

Toujours respecter les instructions fournies avec le chargeur de batterie.

Pour choisir un chargeur de batterie, contrôler la tension de la batterie ou charger la batterie, demander conseil à un concessionnaire Triumph agréé.

Les batteries lithium-ion sont préchargées à 75 % de leur capacité avant expédition en train, camion ou bateau et à 30 % de capacité en cas de transport par avion.

Comme la technologie au lithium a un taux d'auto-décharge plus faible que les batteries au plomb, cette batterie au lithium-ion peut être stockée plus longtemps avant de devoir être rechargée. Cependant, comme pour toutes les batteries, les performances de démarrage sont affectées lorsque les températures ambiantes descendent en dessous de -5 °.

Pour un remisage de plus de deux semaines, la batterie doit être déposée de la moto et maintenue en charge et surveillée avec un chargeur de batterie approuvé. Cela empêche la batterie de se décharger complètement.

Pour charger la batterie lithium-ion, procéder comme suit :

- Toujours retirer la batterie de la moto avant de la charger séparément, voir page 174.
- Toujours respecter les instructions fournies avec le chargeur de batterie.
- Charger la batterie avec un courant inférieur au courant de charge MAX indiqué sur l'étiquette de charge.
- Si la batterie devient chaude au toucher, arrêter la charge et laisser refroidir la batterie avant de reprendre.
- Après la charge, laisser la batterie pendant 1 à 2 heures avant de vérifier la tension. Si la tension est inférieure à 12,4 V, une charge supplémentaire est nécessaire.

La batterie lithium-ion peut être chargée rapidement sous réserve que la tension de charge reste inférieure à 14,7 V. Le courant de charge doit se trouver dans la plage recommandée de 0,5 A à 8 A (où A correspond à la capacité de la batterie).

Un chargeur de batterie limite la tension entre 14,0 et 14,7 V lors de la charge. La batterie ne peut pas être chargée entièrement si la tension de charge est inférieure à 14,0 V. La batterie peut être endommagée si la tension de charge est supérieure à 14,7 V.

Taux de charge maximum	
Étiquette de la batterie	**Taux de charge**
CCA (-10 °C) : 165A	Charge de l'utilisateur : 14,7 V max
8,0 Ah (20HR)	Charge de l'utilisateur : 8 A max

Entretien de la batterie

La batterie lithium-ion est une batterie scellée.

Pour entretenir la batterie lithium-ion, procéder comme suit :

- Débrancher les câbles de batterie, le câble négatif (noir) en premier, si la moto est entreposée ou rarement utilisée.
- Utiliser le chargeur de batterie lithium-ion $LiFePO_4$ recommandé pour maintenir la batterie.
- Nettoyer la batterie avec un chiffon propre et sec.
- Vérifier que les bornes de batterie sont propres et solidement fixées.

- Éliminer régulièrement les résidus au niveau des bornes de batterie. Veiller à ce qu'elles restent propres et exemptes d'humidité car cela garantit un transfert fluide de l'énergie de la batterie.

Remisage de la batterie

Pour remiser correctement une batterie lithium-ion, procéder comme suit :

- Toujours remiser la batterie chargée à 14,4 V (état de charge d'environ 100 %).
- Veiller à surveiller l'état de charge de la batterie en permanence si elle est remisée pendant de longues périodes, afin qu'elle ne se décharge pas complètement.
- Toujours remiser la batterie dans un endroit propre, sec et aéré.
- Toujours remiser la batterie à l'abri de la chaleur et du feu.
- Ne jamais laisser la batterie entrer en contact avec une substance corrosive.

Mise au rebut de la batterie

Une batterie lithium-ion, aussi bien entretenue soit-elle, finit toujours par atteindre un point où elle doit être remplacée. Si tel est le cas, décharger complètement la batterie avant de la mettre au rebut conformément à la procédure applicable.

⚠ AVERTISSEMENT

Les batteries lithium-ion sont considérées comme des produits dangereux de catégorie 9.

- NE PAS incinérer une batterie lithium-ion.
- NE PAS compacter une batterie lithium-ion.
- NE PAS ouvrir une batterie lithium-ion.
- NE PAS mettre au rebut une batterie lithium-ion avec les ordures ménagères habituelles.
- NE PAS enterrer une batterie lithium-ion dans le sol.
- NE PAS envoyer une batterie lithium-ion endommagée par la poste ou via un transporteur.

Le non-respect des conseils ci-dessus peut entraîner un grave problème environnemental ou des blessures graves, voire mortelles.

⚠ AVERTISSEMENT

Les batteries lithium-ion sont considérées comme des produits dangereux de catégorie 9 et doivent être traitées comme telles.

Si une batterie lithium-ion est endommagée, y compris si le boîtier est bombé ou cassé ou si des bornes sont dénudées, il est IMPÉRATIF de l'emmener à un point de collecte de déchets dangereux.

Toujours vérifier auprès des autorités locales si une batterie lithium-ion peut être placée dans la collecte des déchets ordinaires car elle est considérée comme un déchet dangereux.

Le non-respect des conseils ci-dessus peut entraîner un grave problème environnemental ou des blessures graves, voire mortelles.

⚠ AVERTISSEMENT

La batterie lithium-ion contient des matières dangereuses.

Ne jamais essayer d'ouvrir, de démonter ou de percer une batterie lithium-ion.

Ne jamais frapper, jeter ou soumettre la batterie à des chocs physiques graves.

Ces actions peuvent entraîner une fuite de gaz à température très élevée de la batterie lithium-ion.

En cas d'ouverture, de démontage ou de perforation, une batterie lithium-ion évacue des gaz haute température jusqu'à ce qu'elle ait épuisé tous les composants internes, causant des dommages irréparables à la moto et pouvant provoquer des blessures graves, voire mortelles.

Pose de la batterie

⚠ AVERTISSEMENT

La moto doit être stabilisée et correctement soutenue.

Ne pas soutenir la moto sur un composant auxiliaire, le système d'échappement ou toute autre pièce non structurelle du cadre de la moto.

Une moto correctement soutenue évite les chutes.

Une moto instable peut tomber, ce qui peut causer des dommages à la moto et des blessures graves, voire mortelles.

⚠ AVERTISSEMENT

Vérifier que la barre omnibus ainsi que les bornes positive et négative de la batterie n'entrent pas en contact.

Ne pas inverser les bornes positive (+) et négative (-).

Un court-circuit entre les bornes positive et négative peut entraîner une fuite de gaz de batterie à une température très élevée.

Une fuite de gaz haute température cause des dommages irréparables à la moto et peut provoquer des blessures graves, voire mortelles.

Pour poser la batterie :

- Poser la batterie dans le boîtier de batterie.
- Reposer la sangle de batterie.

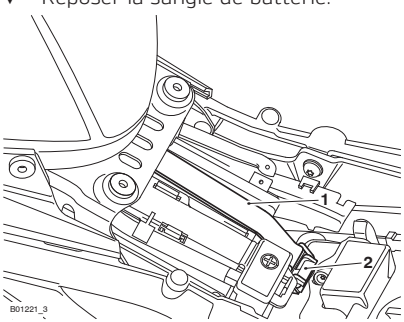

1. **Sangle de batterie**
2. **Crochet**

- Rebrancher le câble positif (rouge) de la batterie. Serrer la borne à 4,5 Nm.
- Enduire la borne d'une mince couche de graisse pour la protéger contre la corrosion.

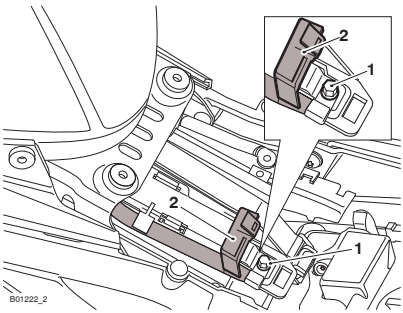

1. **Clip du couvercle du câble positif de la batterie**
2. **Capuchon du couvercle de barre omnibus sur le câble positif de la batterie**

- Couvrir la borne positive avec le capuchon du couvercle de barre omnibus.

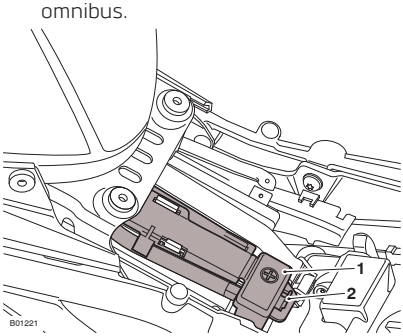

1. **Capuchon du couvercle de barre omnibus sur le câble positif de la batterie**
2. **Clip du couvercle du câble positif de la batterie**

- Poser le renfort avant, le fixer avec deux fixations et serrer à 8 Nm.

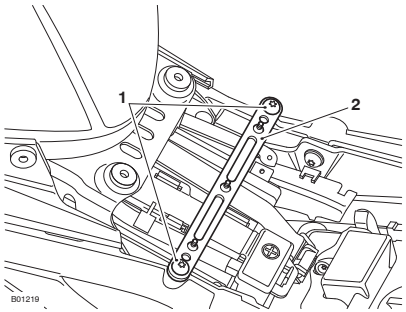

1. **Fixations**
2. **Renfort avant**

- Rebrancher le câble négatif (noir) de la batterie. Serrer la fixation à 4,5 Nm.
- Enduire la borne d'une mince couche de graisse pour la protéger contre la corrosion.

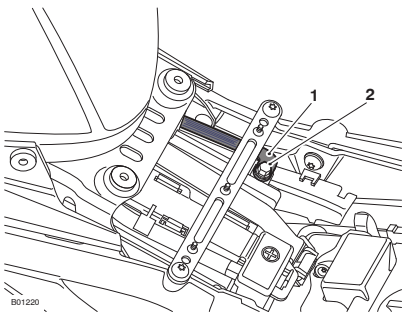

1. **Fixation**
2. **Câble négatif (noir) de la batterie**

Réservoir de carburant

Le réservoir de carburant doit être soigneusement surélevé pour accéder à la boîte à fusibles avant. Appliquer les procédures suivantes pour surélever et reposer le réservoir de carburant en toute sécurité.

Levage du réservoir de carburant

⚠ AVERTISSEMENT

La moto doit être stabilisée et correctement soutenue.

Ne pas soutenir la moto sur un composant auxiliaire, le système d'échappement ou toute autre pièce non structurelle du cadre de la moto.

Une moto correctement soutenue évite les chutes.

Une moto instable peut tomber, ce qui peut causer des dommages à la moto et des blessures graves, voire mortelles.

⚠ AVERTISSEMENT

Ne jamais vidanger le contenu du réservoir de carburant sans utiliser du matériel de manipulation du carburant conforme aux normes professionnelles.

L'emploi de matériel de manipulation du carburant non approuvé peut causer un incendie entraînant des blessures corporelles et des dégâts matériels.

Toujours utiliser un équipement de manutention de carburant professionnel approuvé.

Le non-respect des conseils ci-dessus peut entraîner des blessures graves, voire mortelles.

⚠ AVERTISSEMENT

La vidange ou l'extraction du contenu du réservoir de carburant d'un véhicule doit être effectuée dans un endroit bien aéré.

Le récipient utilisé pour récupérer le carburant doit avoir une capacité plus que suffisante pour toute la quantité de carburant à extraire ou vidanger. Le contenu doit être clairement marqué sur le récipient et celui-ci doit être placé dans une zone de stockage sûre et conforme aux réglementations locales.

Lorsque le carburant a été extrait ou vidangé d'un réservoir de carburant, les précautions concernant les flammes nues et les sources d'allumage restent applicables.

Le non-respect des conseils ci-dessus peut entraîner des blessures graves, voire mortelles.

Pour lever le réservoir de carburant :

- Reposer la selle pour passager/le dosseret de selle, voir page 86.
- Déposer la selle du conducteur, voir page 87.
- Déposer la batterie, voir page 174.
- En utilisant du matériel spécial d'atelier automobile approuvé pour la manipulation du carburant, vidanger le carburant du réservoir.
- Retirer les fixations avant des deux côtés du support arrière.
- Desserrer sans les retirer complètement les fixations arrière des deux côtés du support arrière.

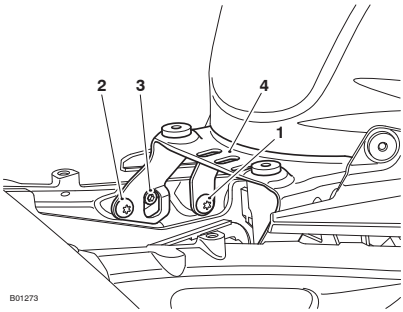

1. **Fixation avant du support arrière (côté gauche illustré)**
2. **Fixation arrière du support arrière (côté gauche illustré)**
3. **Vis d'arrêt (côté gauche illustré)**
4. **Patte de support arrière**

- Retirer les fixations du support avant.

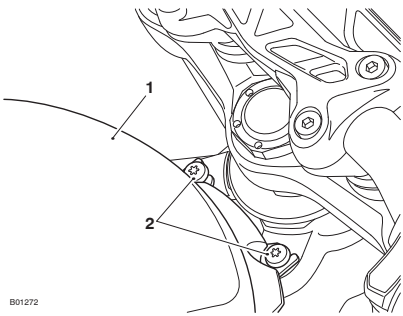

1. **Réservoir de carburant**
2. **Fixations**

- Avec l'aide d'un assistant, incliner le réservoir de carburant vers l'arrière pour accéder au dessous et à la boite à fusibles avant.

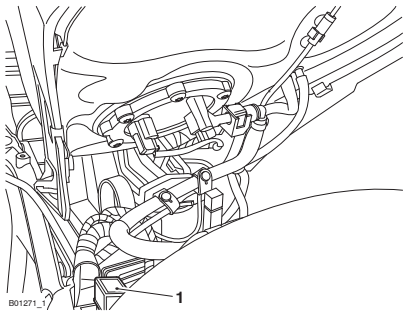

1. **Emplacement de la boîte à fusibles avant**

Repose du réservoir de carburant

⚠ AVERTISSEMENT

La moto doit être stabilisée et correctement soutenue.

Ne pas soutenir la moto sur un composant auxiliaire, le système d'échappement ou toute autre pièce non structurelle du cadre de la moto.

Une moto correctement soutenue évite les chutes.

Une moto instable peut tomber, ce qui peut causer des dommages à la moto et des blessures graves, voire mortelles.

Pour reposer le réservoir de carburant :

- Abaisser l'avant du réservoir de carburant.
- Poser les fixations du support de réservoir de carburant sur le cadre et serrer à 10 Nm.

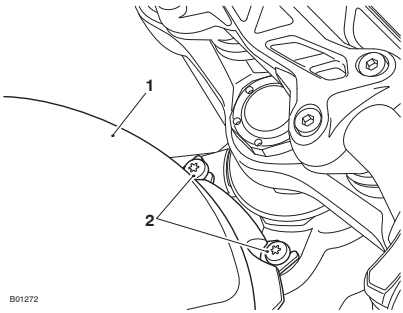

1. **Réservoir de carburant**
2. **Fixations**

- Poser les fixations avant des deux côtés du support arrière.
- Serrer les fixations avant et arrière du support arrière à 9 Nm.

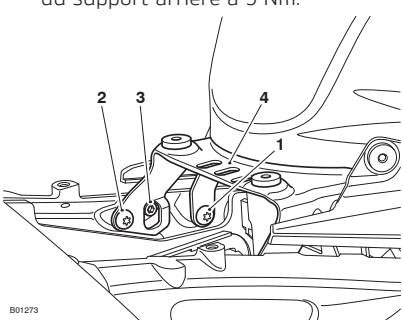

1. **Fixation avant du support arrière (côté gauche illustré)**
2. **Fixation arrière du support arrière (côté gauche illustré)**
3. **Vis d'arrêt (côté gauche illustré)**
4. **Patte de support arrière**

⚠ AVERTISSEMENT

Pour contribuer à réduire les dangers liés au ravitaillement en carburant, observez toujours les consignes de sécurité suivantes concernant le carburant :

- L'essence (carburant) est très inflammable et peut être explosive dans certaines conditions. Pour le ravitaillement, coupez toujours le contact (OFF).
- Ne fumez pas.
- N'utilisez pas de téléphone portable.
- Vérifiez que la zone de ravitaillement est bien aérée et exempte de toute source de flamme ou d'étincelles. Cela inclut tout appareil doté d'une veilleuse.
- Rester attentif et vigilant pendant le ravitaillement.
- Ne remplissez jamais le réservoir au point que le carburant remonte dans le goulot de remplissage. La chaleur due à la lumière solaire ou à d'autres sources peut faire dilater le carburant et le faire déborder, ce qui créerait un risque d'incendie.
- Après le ravitaillement, vérifiez toujours que le bouchon de réservoir est bien fermé.
- Comme l'essence (carburant) est très inflammable, tout écoulement ou fuite de carburant, ou toute négligence des consignes de sécurité ci-dessus entraîne un risque d'incendie pouvant causer des dégâts matériels ou des blessures graves, voire mortelles.

- En utilisant du matériel spécial d'atelier automobile approuvé pour la manipulation du carburant, remplir le réservoir de carburant avec le carburant préalablement vidé.
- Reposer les câbles de batterie, voir page 180.
- Mettre le moteur en marche et vérifier soigneusement s'il n'y a pas de fuites de carburant. Corriger selon besoin.
- Reposer la selle du conducteur, voir page 88.
- Reposer la selle du passager/le dosseret de selle, voir page 86.

Boîtes à fusibles

⚠ AVERTISSEMENT

Toujours remplacer les fusibles grillés par des neufs de l'intensité correcte (spécifiée sur le couvercle de la boîte à fusibles).

Ne jamais remplacer un fusible fondu par un fusible d'une intensité différente.

L'utilisation d'un fusible incorrect peut entraîner un problème électrique entraînant des dommages à la moto et entraîner une perte de contrôle de la moto susceptible de provoquer des blessures graves, voire mortelles.

On sait qu'un fusible est grillé quand tous les circuits qu'il protège cessent de fonctionner. Pour localiser un fusible grillé, utilisez les tableaux ci-dessous. Les numéros d'identification des fusibles indiqués dans les tableaux correspondent à ceux qui sont imprimés sur le couvercle de la boîte à fusibles.

La boîte à fusibles avant est située sous le réservoir de carburant. La boîte à fusibles arrière et le fusible principal 40 A sont situés sous la selle du conducteur.

Boîte à fusibles avant

La boîte à fusibles avant est située sous le réservoir de carburant.

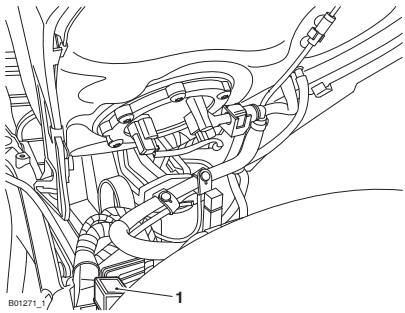

1. **Boîte à fusibles avant**

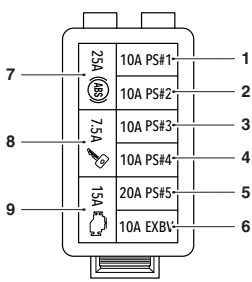

Boîte à fusibles avant

Position	Circuits Protégés	Intensité (A)
1	ECM du châssis, avertisseur sonore, éclairage de plaque d'immatriculation	10
2	ECM du châssis, feu arrière, logique de commande des feux de position/feux de jour avant, réveil des instruments, indicateurs avant, poignées chauffantes	10
3	ECM du châssis, feux de croisement, feux de route, indicateurs arrière, alimentation des feux de position/feux de jour avant	10
4	ECM du châssis	10
5	ECM du châssis, ventilateur de refroidissement, solénoïde de démarreur, pompe à carburant	20
6	Papillon d'échappement (EXBV)	10
7	Système de freinage antiblocage (ABS)	25
8	Allumage	7,5
9	ECM du moteur	15

Boîte à fusibles arrière

La boîte à fusibles arrière est située sous la selle conducteur.

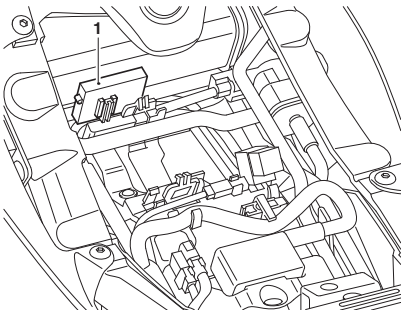

1. Boîte à fusibles arrière

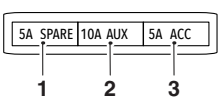

Couvercle de boîte à fusibles arrière

Position	Circuits Protégés	Intensité (A)
1	Libre	5
2	Auxiliaire	10
3	Accessoires	5

Boîte à fusibles principale

Le fusible principal de 40 A est situé sous la selle du conducteur.

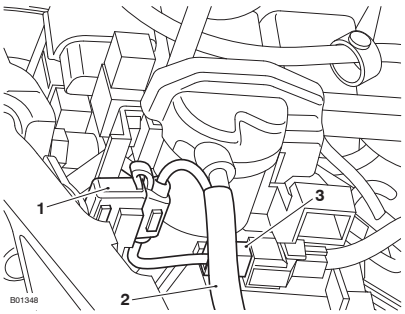

1. **Fusible principal**
2. **Câble de batterie**
3. **Connecteur électrique de faisceau principal**

Phares

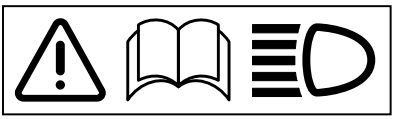

⚠ AVERTISSEMENT

Adapter la vitesse à la visibilité et aux conditions atmosphériques dans lesquelles la moto est conduite.

Vérifier que le faisceau de phare est réglé pour éclairer la chaussée à une distance suffisante, mais sans éblouir les usagers venant en sens inverse.

Un phare mal réglé peut nuire à la visibilité des véhicules venant en sens inverse et provoquer un accident pouvant entraîner des blessures graves, voire mortelles.

⚠ AVERTISSEMENT

Ne jamais essayer de régler un phare pendant la marche.

Le réglage d'un phare pendant que la moto est en mouvement risque d'entraîner une perte de contrôle de la moto.

Le non-respect des conseils ci-dessus peut entraîner des blessures graves, voire mortelles.

AVIS

Ne pas couvrir le phare ou le cabochon avec un composant pouvant obstruer le débit d'air vers le cabochon de phare ou empêcher que la chaleur s'en échappe.

Couvrir le cabochon de phare allumé avec des vêtements, des bagages, de la bande adhésive, des appareils visant à modifier ou régler le faisceau de phare ou des couvercles de cabochon de phare qui ne sont pas d'origine entraîne la chauffe et la distorsion du cabochon de phare, causant des dommages irréparables sur l'ensemble phare.

Les dommages produits par une surchauffe ne sont pas considérés comme des défauts de fabrication et ne sont donc pas couverts par la garantie.

Si le phare doit être couvert alors qu'il est utilisé, comme l'obturer avec du ruban adhésif du cabochon de phare nécessaire pour obtenir un fonctionnement en circuit fermé, le phare doit être débranché.

Réglage des phares

Speed Triple 1200 RR et Speed Triple 1200 RR Breitling uniquement

Les phares ne peuvent être ajustés que verticalement. Avant de régler le phare, vérifier et corriger la pression des pneus.

Le dispositif de réglage du phare se trouve juste sous le bloc optique.

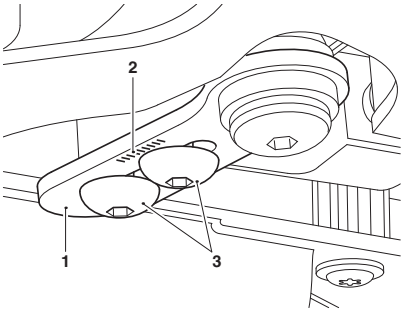

1. **Support de phare**
2. **Repères d'alignement du support de phare**
3. **Fixations**

Pour le réglage vertical du phare :

- Mettre le contact. Le moteur n'a pas besoin d'être en marche.
- Allumer le faisceau de croisement.
- Desserrer les deux vis fixant le support de phare sur le conduit d'air d'admission suffisamment pour permettre un mouvement restreint du phare.
- En se servant des repères sur le support de phare, régler la position du phare pour obtenir le réglage de faisceau requis. Chaque repère sur le support de phare représente 1°. Le déplacement en avant du support de phare déplace le phare vers le haut. Le déplacement en arrière du support de phare déplace le phare vers le bas.
- Serrer les fixations du support de phare à 4 Nm.
- Vérifier à nouveau les réglages du faisceau de phare.
- Éteignez les phares une fois les faisceaux correctement réglés.

Réglage des phares

Speed Triple 1200 RS uniquement

Les phares ne peuvent être ajustés que verticalement. Le réglage vertical des phares gauche et droit n'est possible que sur les deux simultanément. Leur réglage indépendant n'est pas possible. Avant de régler le phare, vérifier et corriger la pression des pneus.

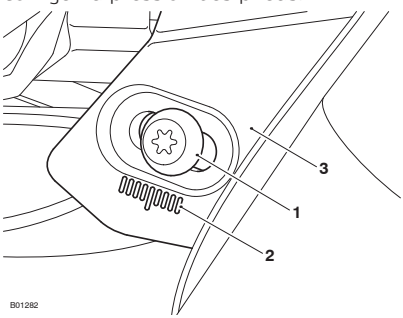

1. **Fixations**
2. **Repères d'alignement de la boucle de cadre avant**
3. **Boucle de cadre avant**

Pour le réglage vertical du phare :

- Mettre le contact. Le moteur n'a pas besoin d'être en marche.
- Allumer le faisceau de croisement.
- Desserrer les deux vis fixant le support de phare sur la boucle de cadre avant suffisamment pour permettre un mouvement restreint du phare.
- Le déplacement en avant du support déplace le phare vers le haut. Le déplacement en arrière du support déplace le phare vers le bas.
- Serrer les fixations du support de phare à 6 Nm.
- Revérifiez les réglages des faisceaux de phare.
- Éteignez les phares une fois les faisceaux correctement réglés.

Remplacement du phare

Les blocs optiques LED sont scellés et ne nécessitent aucun entretien. Les blocs optiques doivent être remplacés en cas de panne.

Feu arrière

Le feu arrière est constitué d'un bloc de diodes LED scellé ne nécessitant aucun entretien. L'unité de feu arrière doit être remplacée en cas de panne.

Indicateurs de direction

Les indicateurs de direction sont du type à diodes LED, scellés et sans entretien. Un bloc optique d'indicateur de direction doit être remplacé en cas de panne de l'indicateur de direction.

Éclairage de plaque d'immatriculation

L'éclairage de plaque d'immatriculation est constitué d'un bloc de diodes LED scellé ne nécessitant aucun entretien. L'éclairage de plaque d'immatriculation doit être remplacé en cas de panne.

Table des matières

Nettoyage 192
Préparation au nettoyage 192
Précautions particulières 193
Lavage 194
Après le lavage 194
Entretien de la peinture brillante 195
Entretien de la peinture mate 195
Éléments en aluminium - non laqués ou peints 195
Entretien du chrome et de l'acier inox 196
Entretien du chrome noir 196
Entretien du système d'échappement 197
Entretien de la selle 198
Entretien du pare-brise (le cas échéant) 198
Entretien des produits en cuir 199
Entretien pendant la mousson/saison des pluies 200
Remisage 201

NETTOYAGE ET REMISAGE

Nettoyage

Le nettoyage fréquent et régulier est une partie essentielle de l'entretien de votre moto. Si vous la nettoyez régulièrement, elle conservera son aspect pendant de nombreuses années.

Le nettoyage à l'eau froide contenant un produit de nettoyage automobile est indispensable de manière régulière, mais particulièrement après l'exposition aux brises marines, à l'eau de mer, à la poussière ou à la boue, et au sel et au sable des routes en hiver.

N'utilisez pas de détergents domestiques, car l'emploi de ces produits entrainerait une corrosion prématurée.

Bien que les clauses de la garantie de votre moto prévoient une couverture contre la corrosion de certains éléments, le propriétaire est tenu de respecter ces consignes raisonnables qui protègeront la moto contre la corrosion et amélioreront son aspect.

Préparation au nettoyage

Avant le lavage, des précautions doivent être prises pour empêcher la pénétration d'eau aux emplacements suivants.

Ouverture arrière du silencieux : Couvrez-la avec un sac en plastique maintenu par des bracelets élastiques.

Leviers d'embrayage et de frein, blocs commutateurs sur le guidon : Couvrez-les avec des sacs en plastique.

Commutateur d'allumage et verrou de direction : Couvrir le trou de la serrure (le cas échéant) avec du ruban adhésif.

Enlevez tous objets durs tels que les bagues, montres, fermetures à glissière ou boucles de ceinture qui pourraient rayer les surfaces peintes ou polies ou les endommager de quelque autre manière.

Utilisez des éponges ou chiffons de nettoyage séparés pour laver les surfaces peintes/polies et celles du châssis. Les surfaces du châssis (comme les roues et le dessous des garde-boue) sont exposées à des saletés et des poussières de la route plus abrasives qui pourraient alors rayer les surfaces peintes ou polies si la même éponge ou les mêmes chiffons étaient utilisés.

Précautions particulières

AVIS

Ne pas utiliser de jets à haute pression ni de nettoyeurs à vapeur.

L'utilisation de jets à haute pression ou de nettoyeurs à vapeur peut endommager les joints et provoquer la pénétration d'eau et de vapeur dans les roulements et les autres composants, entraînant une usure prématurée due à la corrosion et à une perte de lubrification.

AVIS

Ne pulvérisez jamais d'eau à côté du conduit d'air d'admission.

Le conduit d'air d'admission est situé sous la selle conducteur, sous le réservoir de carburant ou à côté de la colonne de direction.

De l'eau pulvérisée dans cette zone pourrait pénétrer dans la boîte à air et le moteur et les endommager.

Ne pas approcher d'eau des endroits suivants :

- Conduit d'air et tout conduit d'admission
- Tout composant électrique visible
- Cylindres et étriers de freins
- Boîtiers de commutateur sur le guidon
- Roulement de colonne
- Tableau de bord
- Bouchon de remplissage d'huile
- Reniflard de boîtier de couple conique arrière (le cas échéant)
- Arrière des phares
- Selles
- Joints et roulements de suspension
- Sous le réservoir de carburant
- Roulements de roue.

NETTOYAGE ET REMISAGE

Lavage

Pour laver la moto, procéder comme suit :

- S'assurer que le moteur de la moto est froid.
- Préparer un mélange d'eau propre et froide et de nettoyant automobile doux ou de savon faiblement alcalin.
- Ne pas utiliser de savon hautement alcalin comme celui que l'on trouve couramment dans les lave-autos commerciaux, car il laissera un résidu sur les surfaces peintes et pourrait également causer des taches d'eau.
- Laver la moto avec une éponge ou un chiffon doux.
- N'utilisez pas de tampons abrasifs ni de laine d'acier. Ils endommageraient la finition.
- Rincer la moto à fond à l'eau froide et propre.

Après le lavage

⚠ AVERTISSEMENT

Ne cirez pas et ne lubrifiez pas les disques de freins.

Toujours nettoyer les disques de frein avec un produit spécial exempt d'huile.

Des disques de frein cirés ou lubrifiés peuvent entraîner une perte de contrôle de la moto susceptible de provoquer des blessures graves, voire mortelles.

Après avoir lavé la moto, procéder comme suit :

- Retirez les sacs en plastique et le ruban adhésif et dégagez les prises d'air.
- Lubrifiez les pivots, boulons et écrous.
- Testez les freins avant de conduire la moto.
- Utilisez un chiffon sec ou une peau de chamois pour absorber les résidus d'eau. Ne laissez pas d'eau sur la moto, car elle entraînerait de la corrosion.
- Mettez le moteur en marche et laissez-le tourner 5 minutes. Assurez-vous qu'il y a une ventilation suffisante pour les gaz d'échappement.

Entretien de la peinture brillante

La peinture brillante doit être lavée et séchée comme décrit précédemment, puis protégée avec une cire lustrante automobile haute qualité. Toujours suivre les instructions du fabricant et les répéter régulièrement pour conserver l'apparence de votre moto.

Entretien de la peinture mate

La peinture mate ne nécessite pas plus d'entretien que celui déjà recommandé pour la peinture brillante.

- N'utilisez pas de produit de lustrage ni de cire sur la peinture mate.
- N'essayez pas d'éliminer les rayures par polissage.

Éléments en aluminium - non laqués ou peints

Nettoyez correctement les pièces telles que les leviers de frein et d'embrayage, roues, couvercles de moteur, ailettes de refroidissement du moteur, chapes supérieure et inférieure et corps de papillons sur certains modèles pour conserver leur aspect neuf. Veuillez contacter votre concessionnaire si vous n'êtes pas sûr des composants sur votre moto étant en aluminium non protégés par de la peinture ou de la laque et pour des conseils sur comment nettoyer ces éléments.

Utilisez un produit de nettoyage spécial pour aluminium qui ne contient pas de composants abrasifs ou caustiques.

Nettoyez régulièrement les éléments en aluminium, surtout après avoir roulé par mauvais temps, auquel cas les composants doivent être lavés à la main et séchés après chaque utilisation de la moto.

Les réclamations sous garantie dues à un entretien négligé seront refusées.

Entretien du chrome et de l'acier inox

Toutes les parties en chrome ou en acier inox de votre moto doivent être nettoyées régulièrement pour éviter une détérioration de son apparence.

Lavage

Nettoyer comme préalablement décrit.

Séchage

Sécher les parties en chrome et en acier inox autant que possible avec un chiffon doux ou une peau de chamois.

Protection

AVIS

Les produits siliconés causent une décoloration des parties en chrome et en acier inox et ne doivent pas être utilisés.

L'utilisation de produits de nettoyage abrasifs endommagera la finition et ceux-ci ne doivent pas être utilisés.

Lorsque le chrome et l'acier inox sont secs, appliquer un nettoyant pour chrome propriétaire adapté sur la surface, en suivant les instructions du fabricant.

Il est recommandé d'appliquer une protection régulière sur la moto pour en améliorer l'aspect tout en le protégeant.

Entretien du chrome noir

Les pièces comme les cuvelages de phare et les rétroviseurs de certains modèles doivent être nettoyées correctement pour garder leur apparence. Contacter un concessionnaire en cas de difficulté à identifier les pièces chromées noires. Conserver l'apparence des pièces chromées noires en frottant une petite quantité d'huile légère sur la surface.

Entretien du système d'échappement

Toutes les parties du système d'échappement de votre moto doivent être nettoyées régulièrement pour éviter une détérioration de son apparence. Ces instructions peuvent être utilisées pour les composants en chrome, acier inox brossé et en fibres de carbone ; les systèmes d'échappement peints en mat doivent être nettoyés comme indiqué ci-dessus, en tenant compte des instructions d'entretien dans la section Peinture mate préalable.

Le système d'échappement doit être froid avant le lavage pour éviter les taches d'eau.

Lavage

Nettoyer comme préalablement décrit.

Ne laissez pas pénétrer de savon ni d'eau dans les échappements.

Séchage

Séchez le système d'échappement autant que possible avec un chiffon doux ou une peau de chamois. Ne faites pas tourner le moteur pour sécher l'échappement, car cela formerait des taches.

Protection

AVIS
Les produits siliconés causent une décoloration des parties en chrome et en acier inox et ne doivent pas être utilisés. L'utilisation de produits de nettoyage abrasifs endommagera la finition et ceux-ci ne doivent pas être utilisés.

Lorsque le système d'échappement est sec, appliquer un spray de protection propriétaire pour moto sur la surface, en suivant les instructions du fabricant.

Il est recommandé d'appliquer une protection régulière sur le système pour en améliorer l'aspect tout en le protégeant.

Entretien de la selle

AVIS

Ne pas utiliser de produits chimiques ni de jets à haute pression pour nettoyer la selle.

Les produits chimiques ou les jets à haute pression peuvent endommager le dessus de selle.

Pour qu'elle garde son aspect neuf, nettoyez la selle avec une éponge ou un chiffon et de l'eau savonneuse.

Entretien du pare-brise (le cas échéant)



⚠ AVERTISSEMENT

Ne jamais essayer de nettoyer le pare-brise en conduisant la moto.

En lâchant le guidon pendant la conduite, le conducteur diminue sa capacité à garder le contrôle de la moto.

Le fait de nettoyer le pare-brise pendant la conduite de la moto peut entraîner une perte de contrôle de la moto susceptible de provoquer des blessures graves, voire mortelles.

AVIS

Les produits chimiques corrosifs comme l'électrolyte de batterie endommagent le pare-brise. Ne laissez jamais de produits chimiques corrosifs entrer en contact avec le pare-brise.

AVIS

Les produits tels que les liquides de nettoyage pour vitres, les produits d'élimination des insectes, les chasse-pluie, les produits à récurer, l'essence ou les solvants forts comme l'alcool, l'acétone, le tétrachlorure de carbone, etc. endommageront le pare-brise.

Ne laissez jamais aucun de ces produits entrer en contact avec le pare-brise.

Nettoyer le pare-brise avec une solution de savon ou de détergent doux et d'eau froide et propre.

Après l'avoir nettoyé, bien le rincer puis le sécher avec un chiffon doux et non pelucheux.

Si la transparence du pare-brise est réduite par des éraillures ou de l'oxydation qu'il n'est pas possible d'enlever, il faut remplacer le pare-brise.

Entretien des produits en cuir

Il est recommandé de nettoyer périodiquement les éléments en cuir avec un chiffon humide et de les laisser sécher naturellement à température ambiante. Cela préservera l'aspect du cuir et assurera une longue durée de service des éléments.

Les éléments en cuir Triumph sont des produits naturels. S'ils ne sont pas entretenus correctement, ils subiront des dommages et une usure permanente.

Suivre ces instructions simples pour prolonger la durée de vie des éléments en cuir :

- Ne pas utiliser de produits de nettoyage domestiques, d'agents de blanchiment, de détergents contenant ces agents, ni aucun type de solvant pour nettoyer un élément en cuir.
- Ne pas immerger un élément en cuir dans l'eau.
- Éviter la chaleur directe des radiateurs et autres appareils de chauffage, qui peut dessécher et déformer le cuir.
- Ne pas laisser un élément en cuir à la lumière solaire directe pendant des durées prolongées.
- Ne jamais sécher un élément en cuir en y appliquant une chaleur directe.
- Si un élément en cuir est mouillé, absorber l'excédent d'eau avec un chiffon doux et propre, puis laisser sécher l'élément naturellement à la température ambiante.

- Éviter d'exposer un élément en cuir à d'importantes quantités de sel, par exemple de l'eau de mer ou des projections d'eau salée sur des chaussées traitées contre le gel.
- Si l'exposition au sel est inévitable, nettoyer immédiatement l'élément en cuir avec un chiffon humide après chaque exposition, puis le laisser sécher naturellement à température ambiante.
- Enlever les marques légères avec un chiffon humide et laisser sécher l'élément naturellement à température ambiante.
- Placer l'élément dans un sac en tissu ou dans une boîte en carton pour le protéger pendant le stockage. Ne pas utiliser de sac en plastique.

Entretien pendant la mousson/saison des pluies

Pendant la saison des pluies et la mousson, faire très attention pour obtenir des performances constantes de la moto.

Toujours respecter les consignes suivantes :

- Veiller à stationner la moto dans une zone couverte. Si aucune zone couverte n'est disponible, veiller à placer une housse imperméable et respirante adaptée sur la moto.
- S'assurer que les pneus sont en bon état.
- Vérifier la pression de gonflage des pneus et la corriger, le cas échéant.
- Nettoyer la chaîne de transmission tous les 300 km et la lubrifier avec du Lubrifiant pour chaîne Triumph Performance.

AVIS

Si la chaîne de transmission est contaminée par de la boue, nous recommandons de la nettoyer et de la lubrifier avant de conduire la moto.

- Vérifier que les freins avant et arrière fonctionnent correctement.

⚠ AVERTISSEMENT

Sur des surfaces meubles ou bien sur des routes mouillées ou boueuses, l'efficacité de freinage de la moto est réduite par l'accumulation de poussière, de boue ou d'humidité sur les freins.

Toujours freiner plus tôt dans ces conditions pour nettoyer les surfaces des freins par le freinage initial.

Le fait de conduire la moto lors que les freins sont contaminés par de la poussière, de la boue ou de l'humidité peut entraîner une perte de contrôle de la moto susceptible de provoquer des blessures graves, voire mortelles.

- Veiller à porter des vêtements étanches adaptés à la conduite d'une moto.
- Ne jamais conduire la moto en cas d'inondation, car de l'eau risque de pénétrer dans le moteur. La pénétration d'eau dans le moteur peut endommager ce dernier. Les dégâts causés par la pénétration d'eau dans le moteur ne sont pas couverts par la garantie de la moto, car ils ne sont pas dus à un défaut de fabrication.
- Si la moto est garée et que le niveau d'eau monte autour d'elle, ne pas essayer de faire démarrer le moteur. Inspecter la moto pour détecter toute infiltration d'eau éventuelle avant de démarrer le moteur. Les inspections et les réparations doivent être effectuées par une personne compétente possédant des connaissances spécialisées et une compréhension technique des motos, comme un concessionnaire Triumph agréé.

Remisage

Préparation au remisage

Pour préparer la moto au remisage, procéder comme suit :

- Nettoyer et sécher soigneusement tout le véhicule.
- Remplissez le réservoir de carburant sans plomb de la qualité correcte et ajoutez un stabilisateur de carburant (si possible) en suivant les instructions du fabricant du stabilisateur.

⚠ AVERTISSEMENT

L'essence est extrêmement inflammable et peut être explosive dans certaines conditions.

Si la moto est garée dans un garage ou un autre local, s'assurer que celui-ci est bien aéré et que la moto n'est pas près d'une source de flamme ou d'étincelles. Cela inclut tout appareil doté d'une veilleuse.

La négligence des conseils ci-dessus peut causer un incendie entraînant des dommages matériels ou des blessures graves, voire mortelles.

- Déposez les bougies de chaque cylindre et versez quelques gouttes (5 cm^3) d'huile moteur dans chaque cylindre. Couvrir les trous de bougies avec un chiffon. L'interrupteur du moteur étant en position de marche (RUN), appuyer quelques secondes sur le bouton de démarreur pour enduire d'huile les parois des cylindres. Poser les bougies et les serrer à 12 Nm.
- Remplacer l'huile moteur et le filtre (voir page 127).

- Vérifier la pression de gonflage des pneus et corrigez-la si nécessaire (voir la section Caractéristiques correspondante).
- Placer la moto sur un support de telle sorte que les deux roues soient décollées du sol. (Si cela n'est pas possible, placez des planches sous les deux roues pour éloigner l'humidité des pneus.)
- Pulvériser de l'huile inhibitrice de corrosion (il existe plusieurs produits sur le marché et votre concessionnaire saura conseiller sur l'approvisionnement local) sur toutes les surfaces métalliques non peintes pour prévenir la rouille. Ne pas laisser l'huile entrer en contact avec les pièces en caoutchouc, les disques de freins ou l'intérieur des étriers de freins.
- Lubrifiez et, si nécessaire, réglez la chaîne transmission (voir page 138).
- Le circuit de refroidissement doit être rempli d'un mélange à 50 % d'antigel (noter que le liquide de refroidissement Hybrid OAT HD4X fourni par Triumph est pré-mélangé et ne nécessite pas de dilution) et d'eau distillée (voir page 133).
- Déposer la batterie et la ranger à l'abri de la lumière solaire directe, de l'humidité et du gel. Pendant le remisage, elle devra recevoir une charge lente (un ampère ou moins) une fois toutes les deux semaines (voir page 177).
- Remiser la moto dans un endroit frais et sec, à l'abri de la lumière solaire, et présentant des variations de température journalières minimales.
- Placer une housse poreuse sur la moto pour éviter que la poussière et la saleté s'y accumulent. Éviter d'utiliser des matières plastiques ou autres matériaux enduits qui ne respirent pas, font obstacle à la circulation de l'air et permettent à la chaleur et à l'humidité de s'accumuler.

Préparation après remisage

Pour préparer la moto à la conduite après le remisage, procéder comme suit :

- Reposer la batterie (si elle a été déposée) (voir page 180).
- Si la moto a été remisée plus de quatre mois, remplacer l'huile moteur (voir page 127).
- Contrôler tous les points indiqués dans la section des contrôles de sécurité journaliers.
- Avant de mettre le moteur en marche, déposer les bougies de chaque cylindre.
- Abaisser la béquille latérale.
- Actionnez le démarreur plusieurs fois.
- Reposer les bougies et les serrer à 12 Nm, puis mettre le moteur en marche.
- Vérifier la pression de gonflage des pneus et corrigez-la si nécessaire (voir la section Caractéristiques correspondante).
- Nettoyer soigneusement tout le véhicule.
- Vérifier le bon fonctionnement des freins.
- Essayer la moto à basse vitesse.

Table des matières

Termes et conditions de la garantie Triumph - Tous les pays sauf les États-Unis et le Canada 204
Termes et conditions de la garantie Triumph - États-Unis et Canada seulement 205
Conditions et exclusions - Tous les pays sauf les États-Unis et le Canada 206
Conditions et exclusions - États-Unis et Canada uniquement 208
Garantie du système d'insonorisation 210
Il est interdit de modifier le système antibruit de la moto 211
Garantie du système antipollution 212
Triumph à l'étranger 213
Soins à apporter à votre moto 214

Termes et conditions de la garantie Triumph - Tous les pays sauf les États-Unis et le Canada

Merci d'avoir choisi une moto Triumph. Cette moto est le produit de l'utilisation par Triumph de techniques éprouvées, d'essais exhaustifs et d'efforts continus pour atteindre une fiabilité, une sécurité et des performances de tout premier ordre.

Cette section du Manuel du propriétaire comprend des détails sur la garantie et d'autres informations utiles concernant la moto.

Veiller à noter toutes les informations propriétaire dans le Manuel d'entretien de la moto Triumph fourni avec la moto.

Assurer une protection maximale sous garantie en veillant à entretenir la conformément aux recommandations du tableau d'entretien périodique contenu dans le présent Manuel du propriétaire.

En cas de vente de la moto, veiller à remettre ce Manuel du propriétaire ou Guide de démarrage rapide ainsi que tous les autres documents pertinents au nouveau propriétaire. Informer le nouveau propriétaire qu'il peut notifier à Triumph le changement de propriétaire en contactant son concessionnaire Triumph local.

Toutes les motos Triumph neuves sont couvertes par une garantie de kilométrage illimité, commençant à la date de la première immatriculation ou à la date de vente si la moto n'est pas immatriculée. Se reporter au certificat d'enregistrement de garantie de la moto pour plus de détails sur la période de garantie.

Au cours de la période de garantie, TRIUMPH MOTORCYCLES LIMITED garantit que la nouvelle moto Triumph dont les informations détaillées sont indiquées dans le Manuel d'entretien de la moto est sans défaut de matériaux de fabrication, et/ou de main-d'œuvre au moment de sa fabrication.

Toute pièce qui s'avère défectueuse pendant cette période est réparée ou remplacée à la discrétion de TRIUMPH MOTORCYCLES LIMITED par un concessionnaire Triumph agréé.

Toute pièce remplacée dans le cadre de la garantie est couverte pendant la période restante de la garantie.

Toutes les pièces remplacées sous garantie doivent être renvoyées à TRIUMPH MOTORCYCLES LIMITED par le concessionnaire/distributeur et deviennent la propriété de Triumph Motorcycles Ltd.

Triumph peut, à sa discrétion, effectuer toute réparation ou remplacer toutes les pièces défectueuses hors garantie, mais toutes ces tâches ne sont pas considérées comme une reconnaissance de responsabilité.

Triumph assume les frais de main-d'œuvre pour tout travail effectué sous garantie.

La garantie peut être transmise aux propriétaires ultérieurs si la période de garantie se prolonge après le transfert de propriété.

Australie uniquement

Nos marchandises sont fournies avec des garanties qui ne peuvent pas être exclues conformément à la législation relative à la protection des consommateurs australienne. Vous avez le droit à un remplacement ou à un remboursement en cas de défaillance

majeure et à une compensation pour tout dommage ou perte de valeur raisonnablement prévisible. Vous avez le droit à voir les marchandises réparées ou remplacées si les marchandises ne remplissent pas une qualité acceptable et si la défaillance n'atteint pas le montant d'une défaillance majeure.

Termes et conditions de la garantie Triumph - États-Unis et Canada seulement

Merci d'avoir choisi une moto Triumph. Cette moto est le produit de l'utilisation par Triumph de techniques éprouvées, d'essais exhaustifs et d'efforts continus pour atteindre une fiabilité, une sécurité et des performances de tout premier ordre.

Cette section du Manuel du propriétaire comprend des détails sur la garantie et d'autres informations utiles concernant la moto.

Veiller à noter toutes les informations propriétaire dans le Manuel d'entretien de la moto Triumph fourni avec la moto.

Assurer une protection maximale sous garantie en veillant à entretenir la conformément aux recommandations du tableau d'entretien périodique contenu dans le présent Manuel du propriétaire.

En cas de vente de la moto, veiller à remettre ce Manuel du propriétaire ou Guide de démarrage rapide ainsi que tous les autres documents pertinents au nouveau propriétaire. Informer le nouveau propriétaire qu'il peut notifier à Triumph le changement de propriétaire en contactant son concessionnaire Triumph local.

Toutes les motos Triumph neuves sont couvertes par une garantie de kilométrage illimité, commençant à la date de la première immatriculation ou à la date de vente si la moto n'est pas immatriculée. Se reporter au certificat d'enregistrement de garantie de la moto pour plus de détails sur la période de garantie.

Au cours de la période de garantie, TRIUMPH MOTORCYCLES AMERICA LIMITED garantit que la nouvelle moto Triumph dont les informations détaillées sont indiquées dans le Manuel d'entretien de la moto est sans défaut de matériaux de fabrication, et/ou de main-d'œuvre au moment de sa fabrication.

Toute pièce qui s'avère défectueuse pendant cette période est réparée ou remplacée à la discrétion de TRIUMPH MOTORCYCLES AMERICA LIMITED par un concessionnaire Triumph agréé.

Toute pièce remplacée dans le cadre de la garantie est couverte pendant la période restante de la garantie.

Toutes les pièces remplacées sous garantie doivent être renvoyées à TRIUMPH MOTORCYCLES AMERICA LIMITED par le concessionnaire/ distributeur et deviennent la propriété de Triumph Motorcycles America Ltd.

Triumph peut, à sa discrétion, effectuer toute réparation ou remplacer toutes les pièces défectueuses hors garantie, mais toutes ces tâches ne sont pas considérées comme une reconnaissance de responsabilité.

Triumph assume les frais de main-d'œuvre pour tout travail effectué sous garantie.

La garantie peut être transmise aux propriétaires ultérieurs si la période de garantie se prolonge après le transfert de propriété.

Conditions et exclusions - Tous les pays sauf les États-Unis et le Canada

- La moto ne doit pas avoir été utilisée pour de la compétition, avoir été mal utilisée. ou encore un entretien inadapté ou incorrect.
- La moto doit avoir été entretenue selon les descriptions détaillées dans le tableau de maintenance des services des fabricants, aux intervalles précisés dans le manuel du propriétaire et le journal d'entretien doit être rempli en conséquence.
- La batterie de la moto est garantie 12 (douze) mois à compter de la date d'origine d'achat de la moto. Après cette période de 12 (douze) mois, la batterie est exclue des conditions de la présente garantie. La batterie fournie avec la moto doit être livrée avec une charge suffisante pour récupérer celle perdue par le fonctionnement du mécanisme de démarrage et/ou l'utilisation d'équipement électrique lorsque le moteur ne tourne pas.

  Se reporter à la section Batterie de ce manuel pour plus de détails sur l'entretien requis de la batterie.

La garantie ne couvre pas :

- Les défauts causés par un réglage incorrect, ou bien par une réparation ou une modification non autorisée par TRIUMPH MOTORCYCLES LIMITED.
- Les défauts causés par l'utilisation de pièces et d'accessoires non agréés par TRIUMPH MOTORCYCLES LIMITED.

- Le coût de la dépose et du remplacement de pièces et d'accessoires, sauf si fournis comme un équipement d'origine, ou recommandés par TRIUMPH MOTORCYCLES LIMITED.
- Les frais de transport de la moto depuis ou jusqu'à l'atelier du concessionnaire Triumph agréé, ou des dépenses encourues alors que la moto est immobilisée pour des réparations sous garantie.
- L'entretien normal et les pièces d'entretien normal, telles que les bougies, les filtres à air et à huile ne sont pas couverts par la présente garantie. De même, des pièces qui s'usent pendant l'utilisation normale, telles que les pneus, les ampoules, les chaînes, les plaquettes de frein et les disques d'embrayage, sont également exclues, sauf en cas de défaut de fabrication.
- Des défaillances des joints d'huile de la fourche avant qui sont soumis à de l'usure, incluant sans se limiter à des dommages causés par des projections de gravillon sur les tubes inférieurs de fourche.
- Des détériorations ou décolorations des selles, bagages, peintures, chromes, pièces en aluminium poli, ou garnitures dues à une usure ou à une exposition normale ou à une maintenance incorrecte.
- Motos utilisées commercialement.
- Les défauts qui n'ont pas été signalés à un concessionnaire agréé dans un délai de dix jours à compter du moment où le défaut a été remarqué.
- Les motos qui n'ont pas été correctement lubrifiées, ou pour lesquelles le mauvais carburant ou lubrifiant a été utilisé.
- Dommages dus à l'immersion dans l'eau et/ou à la pénétration de corps étrangers.

Si une réclamation sous garantie devient nécessaire, Triumph Motorcycles et ses concessionnaires agréés ne sont pas tenus responsables de la perte d'utilisation, des désagréments, de la perte de temps, des pertes commerciales ou de tous les autres dommages indirects ou consécutifs.

Cette garantie sera régie et interprétée conformément aux lois applicables en Angleterre et au Pays de Galles, sauf en cas de conflit matériel ou d'incohérence entre ladite application des lois d'Angleterre et du Pays de Galles à cette garantie et les droits statutaires locaux autrement applicables aux clients Triumph (concessionnaires ou consommateurs) acquérant des produits Triumph dans un autre pays ; dans ce cas, les droits statutaires locaux prévaudront.

Les tribunaux compétents d'Angleterre et du Pays de Galles seront compétents pour régler toutes les questions, réclamations ou litiges pouvant survenir dans le cadre de ou en relation avec cette garantie, sauf dans la mesure où la survenue d'un tel problème nécessiterait la prise en compte et l'interprétation des droits statutaires locaux applicables à un client achetant des produits Triumph dans un autre pays, auquel cas le client pourra saisir tout tribunal compétent de ce pays.

Toute affirmation, condition, représentation, description ou garantie autrement contenue dans tout catalogue, publicité ou autre publication ne doivent pas être considérées comme une extension, un ajout ou une annulation des conditions présentes dans le présent document.

Triumph Motorcycles se réserve le droit d'apporter des modifications ou des améliorations sans avis à tout modèle ou moto sans obligation de les appliquer aux motos déjà vendues.

La présente garantie n'affecte pas vos droits prévus par la loi.

Conditions et exclusions - États-Unis et Canada uniquement

- La moto ne doit pas avoir été utilisée pour de la compétition, avoir été mal utilisée. ou encore un entretien inadapté ou incorrect.
- La moto doit avoir été entretenue selon les descriptions détaillées dans le tableau de maintenance des services des fabricants, aux intervalles précisés dans le manuel du propriétaire et le journal d'entretien doit être rempli en conséquence.
- La batterie de la moto est garantie 12 (douze) mois à compter de la date d'origine d'achat de la moto. Après cette période de 12 (douze) mois, la batterie est exclue des conditions de la présente garantie. La batterie fournie avec la moto doit être livrée avec une charge suffisante pour récupérer celle perdue par le fonctionnement du mécanisme de démarrage et/ou l'utilisation d'équipement électrique lorsque le moteur ne tourne pas.

  Se reporter à la section Batterie de ce manuel pour plus de détails sur l'entretien requis de la batterie.

La garantie ne couvre pas :

- Les défauts causés par un réglage incorrect, ou bien par une réparation ou une modification non autorisée par TRIUMPH MOTORCYCLES AMERICA LIMITED.
- Des défaillances causées par l'utilisation de pièces et d'accessoires non agréés par TRIUMPH MOTORCYCLES AMERICA LIMITED.

- Le coût de la dépose et du remplacement de pièces et d'accessoires, sauf si fournis comme un équipement d'origine, ou recommandés par TRIUMPH MOTORCYCLES AMERICA LIMITED.
- Les frais de transport de la moto depuis ou jusqu'à l'atelier du concessionnaire Triumph agréé, ou des dépenses encourues alors que la moto est immobilisée pour des réparations sous garantie.
- L'entretien normal et les pièces d'entretien normal, telles que les bougies, les filtres à air et à huile ne sont pas couverts par la présente garantie. De même, des pièces qui s'usent pendant l'utilisation normale, telles que les pneus, les ampoules, les chaînes, les plaquettes de frein et les disques d'embrayage, sont également exclues, sauf en cas de défaut de fabrication.
- Des défaillances des joints d'huile de la fourche avant qui sont soumis à de l'usure, incluant sans se limiter à des dommages causés par des projections de gravillon sur les tubes inférieurs de fourche.
- Des détériorations ou décolorations des selles, bagages, peintures, chromes, pièces en aluminium poli, ou garnitures dues à une usure ou à une exposition normale ou à une maintenance incorrecte.
- Motos utilisées commercialement.
- Les défauts qui n'ont pas été signalés à un concessionnaire agréé dans un délai de dix jours à compter du moment où le défaut a été remarqué.
- Les motos qui n'ont pas été correctement lubrifiées, ou pour lesquelles le mauvais carburant ou lubrifiant a été utilisé.
- Dommages dus à l'immersion dans l'eau et/ou à la pénétration de corps étrangers.

Si une réclamation sous garantie devient nécessaire, Triumph Motorcycles et ses concessionnaires agréés ne sont pas tenus responsables de la perte d'utilisation, des désagréments, de la perte de temps, des pertes commerciales ou de tous les autres dommages indirects ou consécutifs.

Cette garantie sera régie et interprétée conformément aux lois applicables en Angleterre et au Pays de Galles, sauf en cas de conflit matériel ou d'incohérence entre ladite application des lois d'Angleterre et du Pays de Galles à cette garantie et les droits statutaires locaux autrement applicables aux clients Triumph (concessionnaires ou consommateurs) acquérant des produits Triumph dans un autre pays ; dans ce cas, les droits statutaires locaux prévaudront.

Les tribunaux compétents d'Angleterre et du Pays de Galles seront compétents pour régler toutes les questions, réclamations ou litiges pouvant survenir dans le cadre de ou en relation avec cette garantie, sauf dans la mesure où la survenue d'un tel problème nécessiterait la prise en compte et l'interprétation des droits statutaires locaux applicables à un client achetant des produits Triumph dans un autre pays, auquel cas le client pourra saisir tout tribunal compétent de ce pays.

Toute affirmation, condition, représentation, description ou garantie autrement contenue dans tout catalogue, publicité ou autre publication ne doivent pas être considérées comme une extension, un ajout ou une annulation des conditions présentes dans le présent document.

Triumph Motorcycles se réserve le droit d'apporter des modifications ou des améliorations sans avis à tout modèle ou moto sans obligation de les appliquer aux motos déjà vendues.

La présente garantie n'affecte pas vos droits prévus par la loi.

Garantie du système d'insonorisation

AVIS

Si le bruit de la moto a considérablement augmenté au fil de son utilisation, vérifier si ce produit doit être réparé ou remplacé ; sinon le propriétaire risque de se voir infliger des pénalités en vertu de la réglementation nationale et locale en vigueur.

La garantie suivante s'applique au système d'insonorisation et s'ajoute à la garantie générale Triumph et à la garantie du système antipollution.

Conformément à la norme C.F.R. 40 § 205.173-1, Triumph Motorcycles America Limited garantit que ce système d'échappement, au moment de la vente, répond à toutes les exigences fédérales U.S. E.P.A. applicables en matière d'insonorisation. Cette garantie s'étend à la première personne qui achète ce système d'échappement à des fins autres que la revente ainsi qu'à tous les acheteurs ultérieurs. Les demandes de garantie doivent être adressées à un concessionnaire Triumph Motorcycles America agréé.

Triumph Motorcycles America Limited garantit au premier propriétaire et à chaque propriétaire ultérieur que le véhicule a été conçu et construit de manière à être conforme, au moment de la vente, à la réglementation d'Environment Canada (et testé selon la procédure d'essai F-76 Drive-By) et que, au moment de la fabrication, le véhicule était exempt de tout défaut matériel ou de fabrication qui aurait empêché la moto de répondre aux normes

d'Environment Canada. Cette garantie du système d'insonorisation est valable pendant 1 année civile ou 6 000 km, selon la première échéance, à compter de la date de livraison de la moto au premier acheteur ou, dans le cas d'une moto de démonstration ou d'entreprise, à compter de la date de mise en service de la moto avant la vente au premier acheteur.

Il est interdit de modifier le système antibruit de la moto

Les propriétaires sont avisés que la loi interdit :

(a) à quiconque de déposer ou de rendre inopérant, sauf à des fins d'entretien, de réparation ou de remplacement, tout dispositif ou élément de la conception incorporé dans un véhicule neuf dans le but de réduire le bruit, avant sa vente ou sa livraison à l'acheteur final ou pendant son utilisation ; et

(b) d'utiliser le véhicule après qu'un tel dispositif ou élément de la conception a été déposé ou mis hors service par quiconque.

Les actes suivants susceptibles de constituer une altération :

- Dépose ou altération des silencieux, des déflecteurs, des collecteurs ou de tout autre composant servant au transport des gaz d'échappement.
- Dépose ou perforation de toute partie du système d'admission d'air.
- Non-respect des intervalles d'entretien indiqués dans le manuel du propriétaire.
- Remplacement de toute pièce du système d'échappement ou d'admission d'air par des pièces autres que celles spécifiées par Triumph Motorcycles America Limited.

Les éléments suivants ne sont pas couverts par la garantie du système d'insonorisation :

- Défaillances résultant d'une mauvaise utilisation, de modifications ou d'un accident.

- Remplacement, dépose ou modification de toute pièce du système d'insonorisation (systèmes d'échappement et d'admission d'air inclus) par des pièces non certifiées conformes aux normes antibruit pour une utilisation urbaine.
- Triumph Motorcycles America Limited et ses concessionnaires agréés ne sont pas tenus responsables de la perte d'utilisation, des désagréments, de la perte de temps, des pertes commerciales ou de tous les autres dommages indirects ou consécutifs.
- Toute moto sur laquelle le kilométrage enregistré par le totalisateur a été modifié de sorte que le kilométrage exact de la moto ne peut plus être déterminé avec précision.

Garantie du système antipollution

La garantie suivante s'applique au système antipollution et s'ajoute à la garantie générale Triumph et à la garantie du système d'insonorisation.

Triumph Motorcycles America Limited garantit au premier propriétaire et à chaque propriétaire ultérieur que le véhicule a été conçu et construit de manière à être conforme, au moment de la vente, à la réglementation d'Environment Canada et que, au moment de la fabrication, le véhicule était exempt de tout défaut matériel ou de fabrication qui aurait empêché la moto de répondre aux normes d'Environment Canada. Cette garantie du système antipollution est valable pendant 5 années civiles ou 30 000 km, selon la première échéance, à compter de la date de livraison de la moto au premier acheteur ou, dans le cas d'une moto de démonstration ou d'entreprise, à compter de la date de mise en service de la moto avant la vente au premier acheteur.

Les éléments suivants ne sont pas couverts par la garantie du système antipollution :

- Défaillances résultant d'une mauvaise utilisation, de modifications, d'un accident ou du non-respect des intervalles d'entretien prescrits dans le manuel du propriétaire.
- Remplacement des pièces requises lors de l'entretien du système antipollution.

- Triumph Motorcycles America Limited et ses concessionnaires agréés ne sont pas tenus responsables de la perte d'utilisation, des désagréments, de la perte de temps, des pertes commerciales ou de tous les autres dommages indirects ou consécutifs.
- Toute moto sur laquelle le kilométrage enregistré par le totalisateur a été modifié de sorte que le kilométrage exact de la moto ne peut plus être déterminé avec précision.

Cette période de garantie commence à la date de livraison de la moto au premier acheteur ou, si la moto est utilisée comme moto de démonstration ou d'entreprise avant d'être vendue, à la date de mise en service.

Le système antipollution de chaque nouvelle moto Triumph a été conçu, construit et testé en utilisant uniquement des pièces Triumph Motorcycles d'origine et, lorsqu'elle est équipée de ces pièces, la moto est certifiée conforme à la réglementation de contrôle des émissions d'Environment Canada.

NOUS RECOMMANDONS D'UTILISER UNIQUEMENT DES PIÈCES TRIUMPH MOTORCYCLES D'ORIGINE LORS DE LA RÉPARATION OU DU REMPLACEMENT DU SYSTÈME ANTIPOLLUTION.

Triumph à l'étranger

Si vous voyagez à l'étranger et avez besoin d'une assistance ou de conseils d'un concessionnaire Triumph, contactez la filiale ou l'importateur du pays dans lequel vous voyagez.

Les filiales sont répertoriées ci-dessous.

Pour obtenir une liste à jour des concessionnaires et des importateurs Triumph agréés, allez sur www.triumphmotorcycles.co.uk.

Filiales

Benelux

Triumph Netherlands

Tél. : +31 725 41 0311

E-mail : Benelux@Triumph.co.uk

Brésil

Triumph Motorcycles Brazil Ltda

Tél. : +55 11 3010 1010

E-mail :
sac.triumph@europ-assistance.com.br

Chine

British Triumph (Shanghai) Trading Co., Ltd.

Tél. : +86 21 6140 9180

E-mail :
aftersales.china@triumphmotorcycles.com

Danemark/Finlande/Norvège/Suède

Triumph Motorcycles AB

Tél. : +46 8 680 68 00

Fax : +46 8 680 07 85

France

Triumph S.A.

Tél. : +33 1 64 62 3838

Fax : +33 1 64 80 5828

Allemagne/Autriche
Triumph Motorrad Deutschland GmbH
Tél. : +49 6003 829090
Fax : +49 6003 8290927

Italie
Triumph Motorcycles srl
Tél. : +39 02 93 454525
Fax : +39 02 93 582575

Japon
Triumph Motorcycles Japan K.K.
Tél. : +81 3 6453 9810
Fax : +81 3 6453 9811

Espagne/Portugal
Triumph Motocicletas España, S.L
Tél. : +34 91 637 7475
Fax : +34 91 636 1134

Thaïlande
Triumph Thailand
Tél. : +66(0)20170333
Fax : +66(0)20170330

Royaume-Uni/Irlande
Triumph Motorcycles Ltd
Tél. : +44 1455 45 5012
Fax : +44 1455 45 2211

États-Unis/Canada
Triumph Motorcycles (America) Ltd
Tél. : +1 678 854 2010
Fax : +1 678 854 8740

Soins à apporter à votre moto

Triumph Motorcycles a soigneusement sélectionné les matériaux, les techniques de placage et de peinture afin d'offrir à ses clients une apparence de qualité tout en assurant leur longévité. Cependant, les motos sont souvent utilisées dans des conditions environnementales hostiles et, dans ces circonstances, il est primordial que la moto soit lavée, séchée et lubrifiée pour éviter toute décoloration, en particulier des surfaces métalliques plaquées et non plaquées. Votre concessionnaire peut vous donner des informations et des conseils plus approfondis si vous le souhaitez. Enfin, l'apparence de votre moto dépendra beaucoup du soin que vous lui apportez.

Pour plus d'informations sur l'entretien de la moto, se reporter à la section Nettoyage et remisage du présent Manuel du propriétaire.

Dimensions, poids et performances
Une liste des dimensions, des poids et des performances spécifiques au modèle est disponible auprès des concessionnaires Triumph agréés ou sur le site Internet www.triumph.co.uk.

Charge utile	Speed Triple 1200 RR et Speed Triple 1200 RR Breitling	Speed Triple 1200 RS
Charge utile maximum	195 kg	195 kg

Moteur	Speed Triple 1200 RR et Speed Triple 1200 RR Breitling	Speed Triple 1200 RS
Type	3 cylindres en ligne, 12 soupapes	3 cylindres en ligne, 12 soupapes
Cylindrée	1 160 cm^3	1 160 cm^3
Alésage x Course	90 x 60,7 mm	90 x 60,7 mm
Taux de compression	13,2:1	13,2:1
Numérotation des cylindres	De gauche à droite	De gauche à droite
Ordre	1 à gauche	1 à gauche
Ordre d'allumage	1-2-3	1-2-3

Lubrification	Speed Triple 1200 RR et Speed Triple 1200 RR Breitling	Speed Triple 1200 RS
Circuit de lubrification	Lubrification sous pression, carter humide	Lubrification sous pression, carter humide
Capacités d'huile moteur :		
Remplissage à sec	3,35 litres	3,35 litres
Vidange et changement de filtre	3,30 litres	3,30 litres
Vidange seulement	2,90 litres	2,90 litres

CARACTÉRISTIQUES

Circuit de refroidissement	Speed Triple 1200 RR et Speed Triple 1200 RR Breitling	Speed Triple 1200 RS
Type de liquide de refroidissement	Liquide de refroidissement Triumph D2053 OAT (pré-mélangé)	Liquide de refroidissement Triumph D2053 OAT (pré-mélangé)
Rapport eau/antigel	50/50 (pré-mélangé, fourni par Triumph)	50/50 (pré-mélangé, fourni par Triumph)
Capacité de liquide de refroidissement	2,4 litres	2,4 litres
Ouverture du thermostat (nominale)	71 °C	71 °C

Circuit d'alimentation	Speed Triple 1200 RR et Speed Triple 1200 RR Breitling	Speed Triple 1200 RS
Type	Injection de carburant électronique	Injection de carburant électronique
Injecteurs	Actionnés par solénoïde	Actionnés par solénoïde
Pompe à carburant	Électrique immergée	Électrique immergée
Pression de carburant (nominale)	3,5 bar	3,5 bar

Carburant	Speed Triple 1200 RR et Speed Triple 1200 RR Breitling	Speed Triple 1200 RS
Type	95 RON sans plomb	95 RON sans plomb
Capacité du réservoir (moto verticale)	15,5 litres	15,5 litres

Allumage	Speed Triple 1200 RR et Speed Triple 1200 RR Breitling	Speed Triple 1200 RS
Allumage	Numérique inductif	Numérique inductif
Limiteur de régime électronique	11 400 tr/min	11 400 tr/min
Bougies	NGK LMAR9E-J	NGK LMAR9E-J
Écartement des électrodes de bougies	0,7 mm	0,7 mm
Tolérance d'écartement	+0,00/-0,1 mm	+0,00/-0,1 mm

Boîte de vitesses	Speed Triple 1200 RR et Speed Triple 1200 RR Breitling	Speed Triple 1200 RS
Type de boîte de vitesses	6 vitesses, prise constante	6 vitesses, prise constante
Type d'embrayage	Multidisque dans l'huile	Multidisque dans l'huile
Chaîne de transmission tertiaire	RK 525, 118 maillons	RK 525, 118 maillons
Longueur de chaîne (20 maillons)	319 mm	319 mm
Rapport de transmission primaire	1,85:1 (76/41)	1,85:1 (76/41)
Rapports des vitesses :		
Rapport de transmission tertiaire	2,588:1 (17/44)	2,588:1 (17/44)
1er	2,412 (17/41)	2,412 (17/41)
2ème	1,955 (22/43)	1,955 (22/43)
3ème	1,636 (22/36)	1,636 (22/36)
4ème	1,417 (24/34)	1,417 (24/34)
5ème	1,280 (25/32)	1,280 (25/32)
6ème	1,192 (26/31)	1,192 (26/31)

CARACTÉRISTIQUES

⚠ AVERTISSEMENT

Utiliser les pneus recommandés UNIQUEMENT dans les combinaisons répertoriées dans le sélecteur de pneus approuvé sur www.triumph.co.uk.

Ne pas mélanger des pneus de différents fabricants ou ni des pneus de spécifications différentes provenant d'un même fabricant.

L'utilisation/le mélange de pneus peut affecter la maniabilité, la stabilité, le freinage et les fonctions d'antipatinage (le cas échéant) de la moto.

Le non-respect des conseils ci-dessus peut entraîner une perte de contrôle de la moto susceptible de provoquer des blessures graves, voire mortelles.

Pneus homologués

Une liste des pneus homologués spécifiques à ces modèles est disponible auprès des concessionnaires Triumph agréés ou sur le site Internet www.triumph.co.uk.

Pneus	Speed Triple 1200 RR et Speed Triple 1200 RR Breitling	Speed Triple 1200 RS
Dimensions des pneus :		
Avant	120/70 R17	120/70 R17
Arrière	190/55 R17	190/55 R17
Pression des pneus (à froid) :		
Avant	2,34 bar	2,34 bar
Arrière	2,90 bar	2,90 bar

Équipement électrique	Speed Triple 1200 RR et Speed Triple 1200 RR Breitling	Speed Triple 1200 RS
Type de batterie	HJTZ14S-FPZ	HJTZ14S-FPZ
Tension et capacité de la batterie	12V, 8Ah	12V, 8Ah
Alternateur	34A	34A
Feu de position avant	Diode LED	Diode LED
Phare	Diode LED	Diode LED

Équipement électrique	Speed Triple 1200 RR et Speed Triple 1200 RR Breitling	Speed Triple 1200 RS
Feu de position AR/stop	Diode LED	Diode LED
Éclairage de plaque d'immatriculation	Diode LED	Diode LED
Témoins d'indicateurs de direction	Diode LED	Diode LED

Cadre	Speed Triple 1200 RR et Speed Triple 1200 RR Breitling	Speed Triple 1200 RS
Angle de chasse	23,6°	23,6°
Chasse	102,4 mm	102,4 mm

Couples de serrage	Speed Triple 1200 RR et Speed Triple 1200 RR Breitling	Speed Triple 1200 RS
Bornes de batterie	4,5 Nm	4,5 Nm
Vis de serrage de dispositif de réglage excentrique	28 Nm	28 Nm
Carter de chaîne	6 Nm	6 Nm
Écrou de levier d'embrayage	3,5 Nm	3,5 Nm
Fixation du support de phare	4 Nm	6 Nm
Filtre à huile	10 Nm	10 Nm
Fixation de selle pour passager/dosseret de selle	5 Nm	5 Nm
Bougies	12 Nm	12 Nm
Bouchon de carter d'huile	25 Nm	25 Nm
Écrou d'axe de roue arrière	230 Nm	230 Nm

Liquides et lubrifiants	Speed Triple 1200 RR, Speed Triple 1200 RR Breitling et Speed Triple 1200 RS
Roulements et pivots	Graisse conforme à la spécification NLGI 2
Liquide de freins	Liquide de freins DOT 4
Liquide de refroidissement	Liquide de refroidissement Triumph D2053 OAT (pré-mélangé)
Chaîne de transmission	Pulvérisation pour chaînes convenant aux chaînes à bague XW
Huile moteur	Huile moteur synthétique ou semi-synthétique pour moto 10W/40 ou 10W/50, conforme aux spécifications API SN (ou supérieure) et JASO MA2. Il est recommandé d'utiliser l'huile moteur entièrement synthétique Triumph Performance.

A

Accessoires 113
Alertes 04
- Emplacement des étiquettes d'avertissement 16, 17
- Entretien 05
- Étiquettes d'avertissement 05
- Manuel du propriétaire 03
- Système antibruit 06

Allumage
- Caractéristiques 217
- Clé 62
- Sans clé 63

Allumage sans clé 63
Antipatinage (TC)
- Réglages 77

Antipatinage de virage optimisé (OCTC) 76
Assistance au changement de vitesses Triumph (TSA) 100

B

Batterie 173
- Charge 177
- Dépose 175
- Entretien 178
- Mise au rebut 179
- Pose 181
- Remisage 179

Béquille latérale 90
Bluetooth 58
Boîte de vitesses
- Caractéristiques 217

Bouton ACCUEIL 66
Bouton de la manette 68

C

Cadre
- Caractéristiques 219

Caractéristiques 215
Carburant
- Caractéristiques 216
- Informations d'état 58
- Qualité du carburant 81
- Ravitaillement 84, 185
- Remplissage du réservoir de carburant 85
- Spécifications de système 216

Chaîne de transmission 138
- Contrôle de la flèche 139
- Contrôle de l'usure 142
- Contrôle de l'usure des pignons 142
- Inspection des dommages 141
- Lubrification 138
- Réglage de la flèche 139

Charge 115
Charge utile
- Caractéristiques 215

Chronomètre 56
- Évaluation 56
- Réglages 57

Circuit de refroidissement 133
- Caractéristiques 216
- Changement du liquide de refroidissement 136
- Contrôle du niveau de liquide de refroidissement 134
- Correction du niveau de liquide de refroidissement 135
- Inhibiteurs de corrosion 133

Clés 61
- Clé intelligente 62, 62
- Remplacement de la batterie 62
- Utilisation 63

Commande d'accélérateur 71, 71
- Utilisation des freins 72

Commutateur d'allumage principal (le cas échéant) 65
Commutateurs au guidon côté droit 65
- Bouton ACCUEIL 66
- Feux de détresse 65
- Position arrêt (STOP) 66
- Position démarrage (START) 66
- Position ON/OFF (marche/arrêt) 66
- Position RUN (marche) 66
- Verrou de direction 66

Commutateurs au guidon côté gauche 67
Bouton d'avertisseur sonore 68
Bouton de la manette 68
Bouton de réglage de régulateur de vitesse 67
Bouton du faisceau de route 68
Bouton MODE 68
Commutateur de feux de jour 67
Commutateur d'indicateurs de direction 68
Conduite à grande vitesse 110
Couple spécifié 219

D

Direction
Bouton de verrouillage 66
Inspection 152

E

Éclairage
Éclairage de plaque d'immatriculation 190
Feu arrière 190
Indicateurs de direction 190
Phare 189
Réglage des phares 190
Remplacement du phare 190
Éclairage de plaque d'immatriculation 190
Embrayage 136
Réglage 137
Réglage du levier 71
Entretien
Entretien périodique 122
Entretien périodique
Élimination des fluides usagés 123
Équipement électrique
Caractéristiques 218
Examen de la fourche avant 154

F

Faisceau de route
Indicateur de direction 28
Feu arrière 190
Feux de jour (DRL) 28
Fluides
Caractéristiques 220
Freins 143
ABS de virage optimisé 106
Contacteurs de feu 149
Contrôle du liquide de frein avant 147
Contrôle du niveau de liquide de frein arrière 149
Correction du niveau de liquide de frein arrière 149
Dispositif de réglage du levier 70
Dispositifs de réglage des leviers de frein et d'embrayage 69
Freinage 101
Liquide de freins à disque 145
Rattrapage de l'usure des plaquettes de freins 144
Réglage du niveau de liquide de frein avant 147
Rodage des plaquettes et disques neufs 143
Système de freinage antiblocage (ABS) 105
Fusibles
Boîte à fusibles arrière 187
Boîte à fusibles avant 186
Boîte à fusibles principale 188
Boîtes à fusibles 186

H

Huile moteur 126
Changement de l'huile et du filtre à huile 128
Contrôle du niveau d'huile 127
Spécification et qualité 132

I

Identification des pièces
Côté droit 19
Côté gauche 18
Vue de la position du conducteur 20
Indicateurs d'angle d'inclinaison 165
Indicateurs de direction 190

Instruments
Affichage de position de boîte de vitesses 35
Affichage du nom du conducteur 47
Alertes 50
Bluetooth 58
Chronomètre 56
Compte-tours 32
Compteur de vitesse 31
Date et heure 46
Disposition du tableau de bord 24
Entretien 51
État carburant 58
Ind. de changement 46
Langue 45
Menu Affichage 44
Menu principal 43
Menu Trajet 54
Messages d'avertissement et d'information 25
Messages d'information 50
Navigation dans l'écran 35
Odometer (Totalisateur) 31
Paramètres du trajet 55
Symbole de gel 34
Système de contrôle de la pression des pneus (TPMS) 49
Thèmes 44
Thermomètre de liquide de refroidissement 33
Totalisateurs partiels 55
Unités 45
Interrupteur de marche/arrêt du moteur
Position arrêt (STOP) 66
Position démarrage (START) 66
Position Run (marche) 66

L

Lubrification
Caractéristiques 215

M

Modes de conduite
Configuration 40
Moteur
Arrêt du moteur 96
Caractéristiques 215
Démarrage du moteur 97
Mise en route 98
Numéro de série 21

N

Nettoyage
Après le lavage 194
Chrome et acier inox 196
Échappement 197
Éléments en aluminium - non laqués ou peints 195
Entretien de la selle 198
Entretien du cuir 199
Fréquence de nettoyage 192
Lavage 194
Mousson 200
Pare-brise 199
Peinture brillante 195
Peinture mate 195
Pièces chromées noires 196
Précautions particulières 193
Préparation au nettoyage 192
Nettoyage et remisage 192
Numéro d'identification du véhicule 21

P

Pare-brise 91
Nettoyage 199
Passagers 116
Phare 189, 189, 190, 190
Phare(s) 188
Phares
Feux de détresse 28
Réglage des phares 189
Pneus 166, 230
Caractéristiques 218
Pressions de gonflage des pneus 166
Profondeur minimale des dessins de bande de roulement 169
Remplacement 80, 169
Usure des pneus 168

R

Régulateur de vitesse 73
- Activation 73
- Ajustement de la vitesse programmée 74
- Bouton de réglage de régulateur de vitesse 67
- Désactivation 75
- Rétablissement de la vitesse programmée 75

Remisage
- Préparation après remisage 202
- Préparation au remisage 201

Réservoir de carburant 182
- Capuchon 82
- Levage 183
- Ouverture d'urgence du bouchon 82
- Repose 184

Rétroviseurs 150
- Rétroviseurs d'extrémité de guidon 151

Rodage 91
Roulements de direction/roues 151
Roulements de roue
- Inspection 153

S

Sécurité
- Casque et vêtements 09
- Conduite 12
- Contrôles de sécurité quotidiens 92
- Entretien et équipement 11
- Guidon et repose-pieds 14, 15
- Moto 08
- Pièces et accessoires 10, 113
- Stationnement 10
- Vapeurs de carburant et gaz d'échappement 08, 96, 126

Selles 85
- Dépose de la selle du conducteur 87
- Dépose de la selle pour passager 86, 87
- Dépose du dosseret de selle 86, 87
- Entretien de la selle 198
- Pose de la selle du conducteur 88

Stationnement 108
Suspension
- Suspension avant 160

Suspension arrière
- Réglage de la détente 165
- Réglage de l'amortissement de compression 164
- Tableau des réglages 163

Suspension avant 160
- Réglage d'amortissement de compression 162
- Réglage de l'amortissement de la détente 163
- Réglage de précharge du ressort 162
- Tableau des réglages 159, 161

Système de contrôle de la pression des pneus (TPMS) 78
- Numéro de série du capteur 80
- Piles des capteurs 80
- Pneus de rechange 80
- Pression de gonflage 79
- Pressions de gonflage des pneus 167
- Témoin de pression des pneus 29

Système de freinage antiblocage (ABS) 105
- ABS de virage optimisé 106
- Témoin 105

T

Tableau de bord
- Aides à la conduite 48
- Chronomètre - Évaluation 56
- Jauge de carburant 32
- Luminosité 44
- Menu Moto 47
- Messages d'avertissement et d'information 30
- Modes de conduite 36, 51
- Paramètres du chronomètre 57
- Réglages 51
- Réglages de suspension 52
- Sélection du mode de conduite 38
- Suspension 49
- Température d'air ambiant 34

Tableau d'entretien périodique 124

Témoins
Feux de jour (DRL) (selon l'équipement) 28
Témoin d'anomalie du système de gestion du moteur 25
Témoin d'antidémarrage/alarme 26
Témoin d'antipatinage (TC) désactivé 28
Témoin de basse pression d'huile 25
Témoin d'indicateur de direction 28
Témoin indicateur d'antipatinage (TC) 27
Totalisateurs partiels 55
Paramètres du trajet 55
Trousse à outils 90

V

Vitesses
Affichage de l'indicateur de changement de vitesse 46
Assistance au changement de vitesses Triumph (TSA) 100
Changements de vitesses 99

Page réservée

Cette section contient les informations d'homologation qui doivent être incluses dans ce manuel du propriétaire.

Directive européenne 2014/53 relative aux équipements radioélectriques

Les motos Triumph sont équipées d'une gamme d'équipements radioélectriques. Ces équipements radioélectriques doivent être conformes à la directive européenne 2014/53/UE relative aux équipements radioélectriques. Le texte complet de la déclaration de conformité européenne de chaque équipement radioélectrique est disponible à l'adresse suivante :

www.triumphmotorcycles.co.uk/public-content/triumph-radio-device-approvals

INFORMATIONS D'HOMOLOGATION

Le tableau ci-dessous indique les fréquences et les niveaux de puissance des équipements radioélectriques conformes à la directive européenne 2014/53/UE. Le tableau montre tous les équipements radioélectriques utilisés sur la gamme de motos Triumph. Seuls certains équipements radioélectriques du tableau sont applicables à des motos spécifiques.

Équipement radioélectrique	Gamme de fréquence	Niveau de puissance d'émission maximum	Fabricant
Unité de commande de châssis	Bandes de réception : 433,92 MHz, 134,2 kHz Récepteur de catégorie 2 Bandes d'émission : 134,2 kHz Antenne à bobine inductive fixe à émetteur de catégorie 1	287 nW ERP	Pektron Alfreton Road, Derby, DE21 4AP R.-U.
Calculateur sans clé	Bandes de réception : 433,92 MHz, 134,2 kHz Récepteur de catégorie 2 Bandes d'émission : 134,2 kHz Antenne à bobine inductive fixe à émetteur de catégorie 1	6,28 uW ERP	
Calculateur sans clé 2	Bandes de réception : 433,92 MHz, 134,2 kHz Récepteur de catégorie 2 Bandes d'émission : 134,2 kHz Antennes à bobine inductive fixe à émetteur de catégorie 1	3,01 uW ERP	
Porte-clés du système sans clé	Bandes de réception : 134,2 kHz Récepteur de catégorie 2 Bandes d'émission : 433,92 MHz, 134,2 kHz Catégorie : Type d'antenne N/A, antenne fixe (PCB)	0,019 mW ERP	

Équipement radioélectrique	Gamme de fréquence	Niveau de puissance d'émission maximum	Fabricant
Antidémarrage (motos avec système à clé)	Bandes de réception : 433,92 MHz, 125 kHz Bandes d'émission : 120,9 kHz à 131,3 kHz	5 dB A/m @ 10 m	Technologie LDL Parc Technologique du Canal, 3 rue Giotto, 31520 Ramonville Saint-Agne, France
Système de contrôle de la pression des pneus (TPMS)	Bandes de réception : Aucun Bandes d'émission : 433,97 MHz à 433,87 MHz	0,063 mW	
ECU du système d'alarme accessoire Triumph	Bandes de réception : 433,92 MHz Bandes d'émission : Aucune	Sans objet	Scorpion Automotive Ltd Drumhead Road, Chorley North Business Park, Chorley, PR6 7DE R.-U.
Télécommande/porte-clés du système d'alarme accessoire Triumph	Bandes de réception : Aucun Bandes d'émission : 433,92 MHz	10 mW ERP	
ECU du système d'alarme pour accessoires - Triumph Protect+	Bandes de réception : 433,92 MHz Bandes d'émission : Aucune	Sans objet	
Télécommande/porte-clés du système d'alarme accessoire Triumph Protect+	Bandes de réception : Aucun Bandes d'émission : 433,92 MHz	1 mW ERP	
Tableau de bord	Bandes de réception et d'émission : 2 402 MHz à 2 483,5 MHz	7,4 dBm	MTA SpA Viale dell'Industria, 12 26845 Codogno (LO) Italie
Dispositif de connectivité My Triumph	Bandes de réception et d'émission : 2 402 MHz à 2480 MHz	100 mW	C.O.B.O. S.p.A. via Tito Speri 10 25024 Leno (BS) Italie
Radar d'angle mort	Bandes de réception et d'émission : 24,05 à 24,25 GHz	PIRE de crête de 100 mW (20 dBm)	ADC Automotive Distance Control Systems GmbH Peter-Dornier-Strasse 10, 88131 Lindau, Allemagne

INFORMATIONS D'HOMOLOGATION

Déclaration européenne concernant les dispositifs de l'équipement radio

Le fonctionnement des dispositifs électriques montés sur cette moto est soumis aux deux conditions suivantes :

- Ce dispositif ne doit pas causer d'interférences nuisibles.
- Ce dispositif doit accepter toutes interférences reçues, y compris celles qui peuvent causer un fonctionnement indésirable.

Des changements ou modifications au dispositif pourraient annuler l'autorisation de l'utilisateur à exploiter l'équipement.

Représentant au sein de l'Union européenne

Adresse

Triumph Motocicletas España, S.L.

C/Cabo Rufino Lazaro

14 - E

28232 - Las Rozas De Madrid

Espagne

Homologation canadienne

L'émetteur/récepteur exempt de licence contenu dans le présent appareil est conforme aux CNR d'Innovation, Sciences et Développement économique Canada applicables aux appareils radio exempts de licence.

L'exploitation est autorisée aux deux conditions suivantes:

1. L'appareil ne doit pas produire de brouillage;

2. L'appareil doit accepter tout brouillage radioélectrique subi, même si le brouillage est susceptible d'en compromettre le fonctionnement.

Informations sur l'exposition aux rayonnements radio fréquences:

Cet équipement est conforme aux limites d'exposition aux rayonnements définies pour un environnement non contrôlé. Cet équipement doit être installé et utilisé avec un minimum de 20 cm de distance entre la source de rayonnement et votre corps.

Pneus

En référence au Pneumatic Tyres and Tubes for Automotive Vehicles (Quality Control) Order, 2009, (Décret de 2009 relatif aux pneumatiques et chambres à air pour véhicules automobiles - Contrôle de la qualité), Cl. No. 3 (c), M/s. Triumph Motorcycles Ltd. déclare que les pneus équipant cette motocyclette répondent aux exigences de IS 15627: 2005 et sont conformes aux exigences des Central Motor Vehicle Rules (CMVR) (réglementations centrales applicables aux véhicules automobiles), 1989.

Homologation du système sans clé intelligent

Le système sans clé intelligent est conforme à la norme RSS-210 d'Industrie Canada. Son utilisation est sujette aux conditions suivantes :

- Ce dispositif ne doit pas causer d'interférences nuisibles.
- Ce dispositif doit accepter les interférences reçues, y compris celles qui peuvent causer un fonctionnement indésirable.

Industrie Canada : 10176A-009

Réf. A-0794G01

Dans le cadre des réglementations d'Industrie Canada, cet émetteur peut uniquement fonctionner en utilisant une antenne et un gain maximum (ou inférieur) homologués pour l'émetteur par Industrie Canada.

Pour réduire les interférences radio que pourraient subir d'autres usagers, le type d'antenne et son gain doivent être choisis de telle sorte que la PIRE (puissance isotrope rayonnée équivalente) ne soit pas supérieure à celle nécessaire pour assurer les communications.

Page réservée